NEC

Grootbeeldmonitor

Gebruikershandleiding

MultiSync X474HB
MultiSync X554HB

U vindt de naam van uw model op het label aan de achterkant van de monitor.

Index

Conformiteitsverklaring Nederlands-1
Belangrijke informatie Nederlands-2
WAARSCHUWING Nederlands-2
LET OP Nederlands-2
Veiligheidsmaatregelen, onderhoud en aanbevolen gebruik Nederlands-3
Veiligheidsmaatregelen en onderhoud Nederlands-3
Aanbevolen gebruik Nederlands-3
Ergonomie Nederlands-3
Het lcd-scherm schoonmaken Nederlands-3
De behuizing schoonmaken Nederlands-3
Inhoud Nederlands-4
Installatie Nederlands-5
Montageaccessoires bevestigen Nederlands-6
Namen en functies van onderdelen Nederlands-8
Bedieningspaneel Nederlands-8
Terminalpaneel Nederlands-9
Draadloze afstandsbediening Nederlands-10
Bereik van de afstandsbediening Nederlands-11
Installatie Nederlands-12
Aansluitingen Nederlands-14
Bedradingsschema Nederlands-14
Een personal computer aansluiten Nederlands-15
Een dvd-speler of computer aansluiten met HDMI Out Nederlands-15
Een computer aansluiten met DisplayPort Nederlands-15
Basisbediening Nederlands-16
Modus AAN en modus UIT Nederlands-16
Stroomindicator Nederlands-17
Oorspronkelijke instellingen Nederlands-17
Energiebeheer gebruiken Nederlands-17
Een bron voor het beeld selecteren Nederlands-17
Beeldverhouding Nederlands-17
OSD-gegevens Nederlands-18
Beeldmodus Nederlands-18
Besturingselementen OSD (On Screen Display) Nederlands-19
PICTURE (Beeld) Nederlands-20
ADJUST (Aanpassen) Nederlands-20
AUDIO Nederlands-21
SCHEDULE (Schema) Nederlands-22
PIP Nederlands-22
OSD Nederlands-23
MULTI DISPLAY (Meerdere beeldschermen) Nederlands-24
DISPLAY PROTECTION (Beeldbeveiliging) Nederlands-26
EXTERNAL CONTROL (Externe controle) Nederlands-26
ADVANCED OPTION1 (Geavanceerde optie1) Nederlands-27
ADVANCED OPTION2 (Geavanceerde optie2) Nederlands-29
Functie van de afstandsbediening Nederlands-31
Verbinding met meerdere monitors Nederlands-32
De lcd-monitor bedienen met de RS-232C-afstandsbediening Nederlands-33
Het lcd-beeldscherm via LAN Control bedienen Nederlands-35
Aansluiten op een netwerk Nederlands-35
Netwerk instellen via een HTTP-browser Nederlands-35
POINT ZOOM (Specifiek zoomen) Nederlands-44
PROOF OF PLAY (Informatie over afspelen) Nederlands-44
INTELLIGENT WIRELESS DATA (Intelligente draadloze gegevens) Nederlands-45
Kenmerken Nederlands-46
Problemen oplossen Nederlands-47
Specificaties - X474HB Nederlands-48
Specificaties - X554HB Nederlands-49
Pintoewijzingen Nederlands-50
Recycle- en energie-informatie van de fabrikant Nederlands-51

Conformiteitsverklaring

FCC-informatie

1. Gebruik de opgegeven aangesloten kabels voor dit beeldscherm om geen radio- en tv-storing te veroorzaken.
   (1) Gebruik de meegeleverde voedingskabel of een equivalente kabel die voldoet aan de FCC-voorschriften.
   (2) Gebruik afgeschermde beeldsignaalkabel van goede kwaliteit.
   Het gebruik van andere kabels en adapters kan radio- en tv-storing veroorzaken.
2. Deze apparatuur is getest en in overeenstemming bevonden met de beperkingen voor een digitaal apparaat van klasse A, conform deel 15 van de FCC-voorschriften. Deze beperkingen zijn bedoeld om redelijke bescherming te bieden tegen schadelijke storing bij gebruik van de apparatuur in een commerciële omgeving. Door deze apparatuur wordt radiofrequentie-energie voortgebracht en verbruikt, en kan dit type energie worden uitgestraald. Als de apparatuur niet volgens de instructies in de handleiding wordt geïnstalleerd en gebruikt, kan deze schadelijke radiostoring veroorzaken. Bediening van deze apparatuur in een huishoudelijke omgeving kan schadelijke radiostoring veroorzaken. In dit geval is de gebruiker verplicht de storing op eigen kosten op te lossen.

Indien nodig neemt u contact op met de leverancier of een ervaren radio-/tv-technicus voor extra suggesties. Raadpleeg ook het volgende Engelstalige boekje van de Federal Communications Commission (FCC): “How to Identify and Resolve Radio-TV Interference Problems”. U kunt dit boekje bestellen bij U.S. Government Printing Office, Washington, D.C., 20402, artikelnummer 004-000-00345-4.

Windows is een gedeponeerd handelsmerk van Microsoft Corporation.
NEC is een geregistreerd handelsmerk van NEC Corporation.
OmniColor is een geregistreerd handelsmerk van NEC Display Solutions Europe GmbH in de EU-landen en Zwitserland.
DisplayPort en DisplayPort Compliance Logo zijn handelsmerken van de Video Electronics Standards Association in de Verenigde Staten en andere landen.
Alle overige merk- en productnamen zijn handelsmerken of geregistreerde handelsmerken van hun respectieve eigenaren.

HDMI®
HIGH-DEFINITION MULTIMEDIA INTERFACE

De termen HDMI en HDMI High-Definition Multimedia Interface en het HDMI-logo zijn handelsmerken of gedeponeerde handelsmerken van HDMI Licensing LLC in de Verenigde Staten en andere landen.

Trademark PJLink is een handelsmerk waarvoor handelsmerkrechten zijn aangevraagd in Japan, de Verenigde Staten en andere landen en gebieden.

CRESTRON en ROOMVIEW zijn geregistreerde handelsmerken van Crestron Electronics, Inc. in de Verenigde Staten en andere landen.

GPL/LGPL-softwarelicenties
Het product bevat software die is gelicentieerd onder GNU General Public License (GPL), GNU Lesser General Public License (LGPL) en andere.
Zie voor meer informatie over specifieke software het bestand “readme.pdf” in de map “about GPL&LGPL” op de meegeleverde cd-rom.

Belangrijke informatie

WAARSCHUWING

STEL DEZE EENHEID NIET BLOOT AAN REGEN OF VOCHT, OM ZO DE KANS OP BRAND OF ELEKTRISCHE SCHOKKEN TE VERMIJDEN. GEBRUIK DE GEPOLARISEERDE STEKKER VAN DEZE EENHEID NIET MET EEN VERLENGSNOER OF CONTACTDOOS OF ANDERE STOPCONTACTEN TENZIJ U DE POLEN VOLLEDIG IN HET CONTACTPUNT KUNT PLAATSEN.

OPEN DE BEHUIZING NIET. DEZE BEVAT ONDERDELEN DIE ONDER HOGE SPANNING STAAN.
HET ONDERHOUD MAG ALLEEN WORDEN UITGEVOERD DOOR BEVOEGDE EN HIERVOOR OPGELEIDE ONDERHOUDSTECHNICI.

LET OP

LET OP: CONTROLEER OF HET UITEINDE VAN DE VOEDINGSKABEL WEL DEGELIJK UIT HET STOPCONTACT IS GEHAALD, OM DE KANS OP ELEKTRISCHE SCHOKKEN TE VERKLEINEN. HAAL HET UITEINDE VAN DE VOEDINGSKABEL UIT HET STOPCONTACT VAN DE WISSELSTROOMBRON OM DE STROOMVOORZIENING VOLLEDIG TE ONDERBREKEN. VERWIJDER DE AFDEKPLAAT NIET (OOK NIET AAN DE ACHTERZIJDE). ER ZIJN GEEN INTERNE ONDERDELEN DIE DOOR DE GEBRUIKER KUNNEN WORDEN VERVANGEN OF ONDERHOUDEN. HET ONDERHOUD MAG ALLEEN WORDEN UITGEVOERD DOOR BEVOEGDE EN HIERVOOR OPGELEIDE ONDERHOUDSTECHNICI.

Dit symbool waarschuwt de gebruiker dat de eenheid een niet-geïsoleerde voltagebron bevat die sterk genoeg is om elektrische schokken te veroorzaken. Het is bijgevolg gevaarlijk de onderdelen in deze eenheid aan te raken.

Dit symbool wijst de gebruiker op belangrijke informatie over de werking en het onderhoud van deze eenheid. Lees deze informatie altijd zorgvuldig om eventuele problemen te vermijden.

LET OP: Gebruik de voedingskabel die bij deze monitor is meegeleverd op basis van de specificaties in de onderstaande tabel. Als geen voedingskabel is meegeleverd, neemt u contact op met uw leverancier. In alle andere situaties gebruikt u een voedingskabel die overeenkomt met de spanning van de wisselstroombron waarop u het apparaat aansluit. Deze voedingskabel moet zijn goedgekeurd en moet voldoen aan de veiligheidsnormen die in uw land van toepassing zijn.

Type connector	Noord-Amerika	Europees continent	V.K.	China	Japans
Vorm van stekker					
Regio	V.S./Canada	Europese Unie (met uitzondering van het V. K.)	V.K.	China	Japan
Voltage	120*	230	230	220	100

* Als u de MultiSync-monitor gebruikt met de geleverde wisselstroomvoeding van 125-240 V, dient u een voedingskabel te gebruiken die voldoet aan de vereisten voor de voedingsspanning van de wisselstroombron waarop u de monitor hebt aangesloten.

OPMERKING: Dit product kan alleen worden gebruikt in het land waar het gekocht werd.

- Dit product dient primair als ITE-apparaat (Information Technical Equipment) op kantoor of thuis te worden gebruikt.
- Het product is ontworpen om te worden aangesloten op een computer en is niet gemaakt voor de weergave van televisie-uitzendingsignalen.

Waarschuwing

Dit is een product van klasse A. In een huishoudelijke omgeving kan dit product radiostoringen veroorzaken. In dit geval dient de gebruiker passende maatregelen te nemen.

Veiligheidsmaatregelen, onderhoud en aanbevolen gebruik

VOOR EEN OPTIMAAL RESULTAAT BIJ DE INSTALLATIE EN HET GEBRUIK VAN DE MULTI-FUNCTION-MONITOR IS HET BELANGRIJK DAT U DE ONDERSTAANDE INSTRUCTIES VOLGT:

- **OPEN NOOIT DE MONITOR.** De monitor bevat geen interne onderdelen die door de gebruiker kunnen worden vervangen of onderhouden. Bovendien loopt u het risico op elektrische schokken of andere gevaren wanneer u de monitor opent of de behuizing verwijdert. Het onderhoud mag alleen worden uitgevoerd door bevoegde en hiervoor opgeleide onderhoudstechnici.
- Mors geen vloeistoffen op het raster van de monitor en gebruik de monitor niet in de buurt van water.
- Steek geen voorwerpen in de ventilatiegleuven. Deze kunnen in aanraking komen met onderdelen die onder hoogspanning staan, wat kan leiden tot elektrische schokken, brand, een defect van het apparaat of ernstige verwondingen en zelfs de dood.
- Plaats geen zware voorwerpen op de voedingskabel. Een beschadigde voedingskabel kan elektrische schokken of brand tot gevolg hebben.
- Plaats dit toestel niet op een hellende of onstabiele ondergrond, houder of tafel. De monitor zou dan kunnen vallen en zo ernstig beschadigd raken.
- Monteer dit product niet gedurende langere tijd ondersteboven of met de voorzijde omhoog of omlaag gericht, aangezien dit kan leiden tot blijvende schade aan het scherm.
- De voedingskabel die u gebruikt, moet zijn goedgekeurd en moet voldoen aan de veiligheidsnormen die in uw land van toepassing zijn. (In Europa is het gebruik van het type H05VV-F 3G 1 mm^2 aanbevolen.)
- Gebruikers in het Verenigd Koninkrijk dienen een door het BS goedgekeurde voedingskabel met gietstekker en ingebouwde zwarte zekering (13A) voor de monitor te gebruiken.
- Plaats geen objecten op de monitor en gebruik de monitor niet buitenshuis.
- De voedingskabel mag niet gebogen, geknikt of op een andere manier beschadigd zijn.
- Ga voorzichtig te werk bij glasbreuk.
- Dek de ventilatieopeningen van de monitor niet af.
- Gebruik de monitor niet bij hoge temperaturen of in vochtige, stoffige of vettige omgevingen.
- Raak de vloeibare kristallen niet aan ingeval de monitor of het glas breekt en ga voorzichtig te werk.
- Zorg voor een goede ventilatie rond de monitor, zodat de warmte goed kan worden afgevoerd. Controleer altijd of de ventilatieopeningen vrij zijn en plaats de monitor niet in de buurt van een radiator of andere warmtebronnen. Plaats nooit voorwerpen op de monitor.
- U kunt het beste de monitor van de stroombron loskoppelen door de stekker van de voedingskabel uit het stopcontact te nemen. Plaats de monitor dicht bij een stopcontact dat makkelijk bereikbaar is.
- Verplaats of monteer dit apparaat niet door het aan een touw of kabel aan het handvat op de achterkant op te hangen. Monteer of bevestig dit apparaat niet met behulp van het handvat op de achterkant. Het apparaat kan vallen en persoonlijk letsel veroorzaken.
- Ga voorzichtig te werk als u de monitor moet verplaatsen of vervoeren. Bewaar de verpakking voor een eventueel transport.
- Als de koelventilator ononderbroken wordt gebruikt, is het aan te bevelen de openingen minimaal eenmaal per maand schoon te vegen.
- Reinig minimaal één keer per jaar de gaatjes aan de achterkant van de behuizing om vuil en stof te verwijderen. Op die manier handhaaft u de betrouwbaarheid.
- Wanneer u een LAN-kabel gebruikt, mag u deze niet aansluiten op een randapparaat dat bedrading heeft met een hoge voltage.
- Gebruik de monitor niet in situaties waar de temperatuur of luchtvochtigheid snel verandert en vermijd directe koude lucht uit een aircosysteem, omdat dit de levensduur van de monitor kan verkorten of condensatie kan veroorzaken. Als er condensatie optreedt, ontkoppelt u de monitor en sluit u deze weer aan als er geen sprake meer is van condensatie.

Aansluiten op een tv*

- Het distributiesysteem voor de kabel moet geaard zijn in overeenstemming met ANSI/NFPA 70, de nationale elektrische code (NEC), met name onderdeel 820.93, aarding van het buitenste geleidende schild van een coaxkabel.
- De afscherming van de coaxkabel moet worden aangesloten op de randaarde in de installatie.

Haal in de volgende situaties de stekker van de voedingskabel van de monitor onmiddellijk uit het stopcontact en laat het onderhoud of de reparatie uitvoeren door bevoegde onderhoudstechnici:

- Als de voedingskabel of stekker beschadigd is.
- Als u vloeistof op de monitor hebt gemorst of voorwerpen in de monitor hebt laten vallen.
- Als de monitor is blootgesteld aan regen of insijpelend water.
- Als de monitor is gevallen of de behuizing beschadigd is.
- Indien beschadigingen zoals barsten optreden of het apparaat ongewoon wankelt.
- Als de monitor niet correct functioneert hoewel u de normale gebruiksinstructies in acht hebt genomen.

Aanbevolen gebruik

- Voor een optimaal resultaat laat u de monitor eerst 20 minuten opwarmen.
- Ontspan uw ogen door af en toe naar een voorwerp te kijken dat minstens 1,50 m. van u is verwijderd. Knipper vaak met de ogen.
- Plaats de monitor in een hoek van 90 graden ten opzichte van ramen en andere lichtbronnen, om eventuele reflecties op het scherm te voorkomen.
- Maak het oppervlak van de LCD-monitor schoon met een pluisvrije, niet-schurende doek. Vermijd het gebruik van reinigingsvloeistoffen of glasreinigers.
- Pas de helderheid, het contrast en de scherpte van het beeldscherm aan om de leesbaarheid te vergroten.
- Geef nooit lange tijd vaste patronen op de monitor weer. Zo vermijdt u dat het beeld inbrandt.
- Laat uw ogen regelmatig door een arts onderzoeken.

Ergonomie

De volgende aanbevelingen bieden maximale ergonomische resultaten:

- Gebruik de fabrieksinstellingen voor de grootte en positie van het beeld, en standaardsignalen.
- Gebruik de vooraf ingestelde waarden voor de kleureninstellingen.
- Gebruik non-interlaced signalen.
- Kies bij een donkere achtergrond niet de primaire kleur blauw om zo te vermijden dat u moeilijk leest en uw ogen sneller vermoeid raken.
- Geschikt voor entertainmentdoeleinden met gecontroleerd omgevingslicht om storende reflecties op het scherm te voorkomen.

Het lcd-scherm schoonmaken

- Wanneer het lcd-scherm stoffig is, veegt u het voorzichtig schoon met een zachte doek.
- Gebruik nooit harde voorwerpen om het lcd-scherm schoon te vegen.
- Druk niet te hard op het oppervlak van het lcd-scherm.
- Gebruik geen vloeibare reinigingsmiddelen. Het oppervlak van het lcd-scherm kan hierdoor worden aangetast of kan verkleuren.

De behuizing schoonmaken

- Schakel de stroom uit en maak de voedingskabel los
- Veeg de behuizing voorzichtig schoon met een zachte doek
- Om de behuizing te reinigen, maakt u een doek met een neutraal reinigingsmiddel en wat water een beetje vochtig, veegt u de behuizing schoon en veegt u met een droge doek alles vervolgens droog.

OPMERKING: maak de behuizing daarom NIET schoon met een product dat benzeen, verdunningsmiddel, alkalisch reinigingsmiddel, een reinigingsproduct op basis van alcohol, glasreinigingsmiddel, boenmiddel, glansmiddel, zeeppoeder of insecticide bevat. Zorg ervoor dat de behuizing niet gedurende lange tijd in contact komt met rubber of vinyl. Deze vloeistoffen en stoffen kunnen ertoe leiden dat de verflaag wordt aangetast, gaat barsten of afschilfert.

* Het product dat u hebt gekocht, is mogelijk niet voorzien van deze functie.

Inhoud

De doos* van uw nieuwe MultiSync-monitor bevat de volgende voorwerpen:

- Lcd-monitor
- Voedingskabel*[1]
- Kabel voor beeldsignaal
- Draadloze afstandsbediening en AAA-batterijen
- Installatiehandleiding
- Klem x 3
- Schroef met sluitring (M4 x 10) x 3
- Schroef voor optionele voet x 2
- Cd-rom

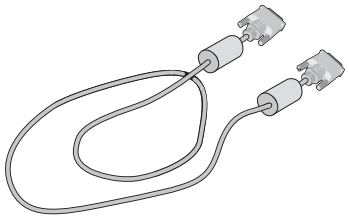

Kabel voor beeldsignaal
(DVI-D naar DVI-D-kabel)

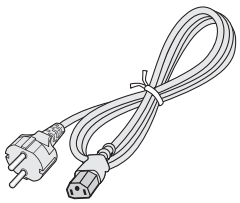

Voedingskabel*[1]

Schroef met sluitring
(M4 x 10) x 3

Klem x 3

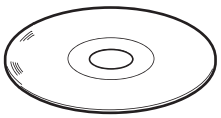

Cd-rom

Installatiehandleiding

Schroef voor
optionele voet x 2

Draadloze afstandsbediening
en AAA-batterijen

* Bewaar de originele doos en het verpakkingsmateriaal zodat u de monitor later probleemloos kunt vervoeren of verzenden.

*[1] Het type en aantal voedingskabels dat wordt meegeleverd, is afhankelijk van de verzendlocatie van de lcd-monitor. Wanneer meerdere kabels worden meegeleverd, gebruikt u een voedingskabel die overeenkomt met de spanning van de wisselstroombron waarop u het apparaat aansluit. Deze voedingskabel moet zijn goedgekeurd en moet voldoen aan de veiligheidsnormen die in uw land van toepassing zijn.

Installatie

Dit apparaat kan niet zonder voet of een ander montageaccessoire als steun worden gebruikt of geïnstalleerd. We raden u aan de installatie te laten uitvoeren door een bevoegd en ervaren NEC-technicus. Als u de montageprocedures van NEC niet op de juiste manier uitvoert, kan dit leiden tot schade aan de apparatuur of tot persoonlijk letsel van de gebruiker of installateur. De garantie van het product dekt geen schade die door onjuiste installatie wordt veroorzaakt. Als u deze aanbevelingen niet opvolgt, kan dit de garantie nietig maken.

Montage

Monteer de monitor NIET ZELF. Vraag uw leverancier dit te doen. We raden u aan de installatie te laten uitvoeren door een bevoegd en ervaren technicus. Controleer de plaats waar de eenheid moet worden gemonteerd. Het monteren van de eenheid aan een muur of plafond is voor de verantwoordelijkheid van de klant. Niet alle muren of plafonds kunnen het gewicht van de eenheid dragen. De productgarantie geldt niet voor schade veroorzaakt door onjuiste installatie of omvorming van de eenheid of door natuurrampen. Als u deze aanbevelingen niet opvolgt, kan dit de garantie nietig maken.

Blokkeer ventilatieopeningen NIET met montageaccessoires of andere items.

Voor gekwalificeerde technici van NEC:
Gebruik voor een veilige installatie twee of meer beugels om de eenheid te monteren. Bevestig de eenheid op minstens twee punten op de montageplek.

Houd rekening met het volgende als u de eenheid aan een muur of het plafond bevestigt

- Indien u gebruikmaakt van montageaccessoires anders dan de door NEC goedgekeurde accessoires, moeten de gebruikte materialen voldoen aan de VESA-compatibele (FDMIv1) montagemethode.
- NEC raadt u aan een montage-interface te gebruiken die voldoet aan de UL1678-norm in Noord-Amerika.
- **X474HB:** NEC raadt u ten zeerste aan M6-schroeven (10-12 mm + dikte beugel en borgringen in de lengte) te gebruiken. Indien u schroeven gebruikt die langer zijn dan 10-12 mm, moet u de diepte van het schroefgat controleren. (Aanbevolen bevestigingsdruk: 470 - 635N•cm). Het beugelgat moet kleiner zijn dan φ 8,5 mm.

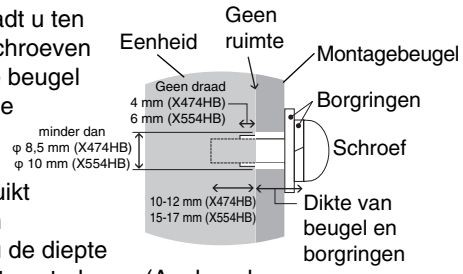

- **X554HB:** NEC raadt u ten zeerste aan M8-schroeven (15-17 mm + dikte beugel en borgringen in de lengte) te gebruiken. Indien u schroeven gebruikt die langer zijn dan 15-17 mm, moet u de diepte van het schroefgat controleren. (Aanbevolen bevestigingsdruk: 1125 - 1375N•cm). Het beugelgat moet kleiner zijn dan φ 10 mm.
- Voordat u de eenheid monteert, dient u te controleren of de montageplek sterk en veilig genoeg is.
- Raadpleeg de bij de montageonderdelen geleverde handleiding voor gedetailleerde informatie.
- Controleer of er geen vrije ruimte is tussen de monitor en de beugel.
- Bij langdurig gebruik in een videowandconfiguratie kunnen de beeldschermen enigszins uitzetten vanwege temperatuurschommelingen. Daarom wordt het aanbevolen om beeldschermen op minimaal 1 millimeter afstand van elkaar te plaatsen.

Stand

- Als u het scherm in de staande positie gebruikt, moet de monitor met de klok mee worden gedraaid, zodanig dat de linkerkant naar boven wordt verplaatst en de rechterkant naar onder wordt verplaatst. Daardoor is er ruimte voor voldoende ventilatie, wat de levensduur van de monitor verlengt. Een slechte ventilatie kan de levensduur van de monitor verkorten.

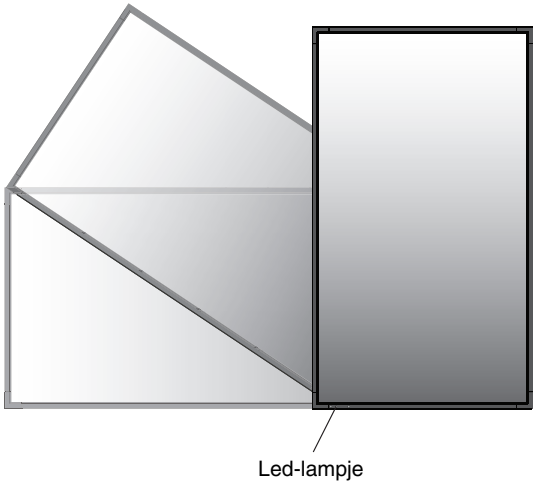

1. Positie van het NEC-logo aanpassen (Alleen X554HB)

Het logo verwijderen: plaats een dun stokje (met een diameter kleiner dan 2 mm) in het gat in de onderkant van het logo en verwijder het logo door het aan de onderkant omhoog te drukken.

Het logo bevestigen: haak het deel (1) van het logo in de schermrand en duw het erin.

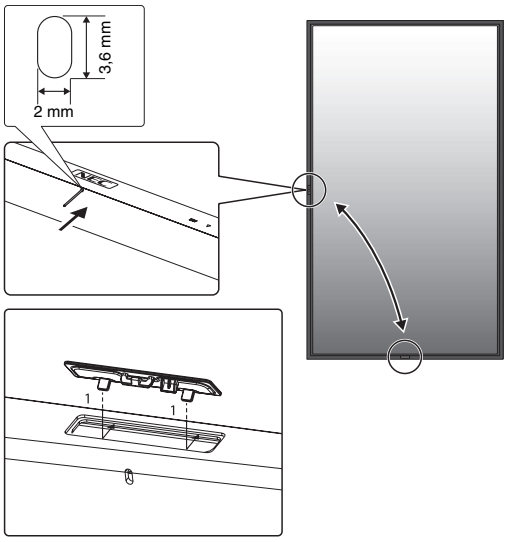

Nederlands

Montageplek

- De muur en het plafond moeten sterk genoeg zijn om de monitor en de montageaccessoires te kunnen dragen.
- Monteer de eenheid NIET op plaatsen waar een deur tegen de eenheid kan stoten.
- Monteer de eenheid NIET in omgevingen met veel trillingen en stof.
- Monteer de eenheid NIET in de buurt van waar de hoofdstroomtoevoer het gebouw binnenkomt.
- Plaats de eenheid niet waar mensen deze gemakkelijk kunnen vastpakken en eraan gaan hangen.
- Zorg voor goede ventilatie of klimaatregeling rondom de monitor, zodat de door de eenheid gegenereerde warmte gemakkelijk kan worden afgevoerd.

Bevestigen aan het plafond

- Controleer of het plafond sterk genoeg is om het gewicht van de eenheid en de montageonderdelen te kunnen dragen, ook tijdens aardbevingen, onverwachte trillingen en externe druk.
- Zorg dat de eenheid op een stevige constructie aan het plafond is gemonteerd, bijvoorbeeld aan een steunbalk. Bevestig de monitor met gebruik van de bout, borgring, sluitring en moer.
- Monteer de eenheid NIET op plaatsen waar geen ondersteunende interne constructie is. Gebruik GEEN houtschroeven of verankeringsschroeven. Monteer de eenheid NIET aan sierlijsten of aan hangende constructies.

Onderhoud

- Controleer de montageonderdelen op losse schroeven, gaten, vervormingen of andere problemen die kunnen optreden. Neem contact op met gekwalificeerd servicepersoneel als u een probleem hebt ontdekt.
- Controleer de montageplek regelmatig op beschadigingen of zwakke punten die in de loop der tijd kunnen ontstaan.

Montageaccessoires bevestigen

De monitor is ontworpen voor gebruik met het VESA-montagesysteem.

1. Montageaccessoires bevestigen

Let erop dat u de monitor niet omstoot bij het bevestigen van de accessoires.

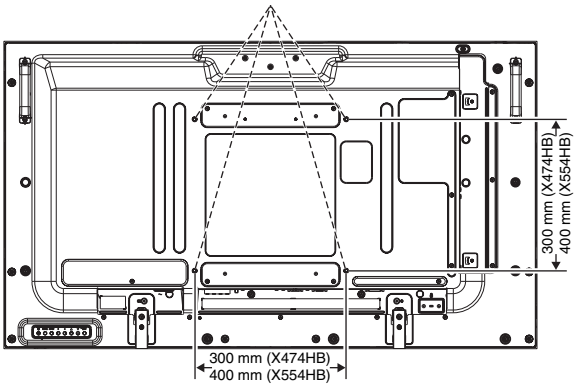

Montageaccessoires kunnen worden bevestigd wanneer de monitor met de voorzijde omlaag is neergelegd. Leg het beschermende vel op tafel onder de lcd-monitor zodat er geen krassen op het scherm komen. Het beschermende vel is het vel waarmee de lcd-monitor in de oorspronkelijke verpakking was ingepakt. Zorg ervoor dat er niets op tafel ligt wat de monitor kan beschadigen.

Indien u gebruikmaakt van montageaccessoires anders dan de door NEC ondersteunde en goedgekeurde accessoires, moeten de gebruikte materialen voldoen aan de VESA-compatibele montagemethode.

OPMERKING: Zorg ervoor dat de monitor op een vlakke ondergrond met genoeg ruimte staat voordat u de monitor gaat installeren.

2. Optionele kaart gebruiken

1. Schakel de hoofdschakelaar uit.
2. Verwijder de greep*.
3. Verwijder de klep van de sleuf door de geïnstalleerde schroeven te verwijderen (**illustratie 1**).
4. Steek de optionele kaart in de monitor. Bevestig de klep van de sleuf door de verwijderde schroeven te gebruiken.
5. Bevestig de greep*.

*: Alleen voor X474HB.

OPMERKING: Neem contact op met uw leverancier voor de beschikbare optionele kaarten.
Oefen niet te veel druk uit op de optionele kaart voordat u deze met schroeven vastzet.

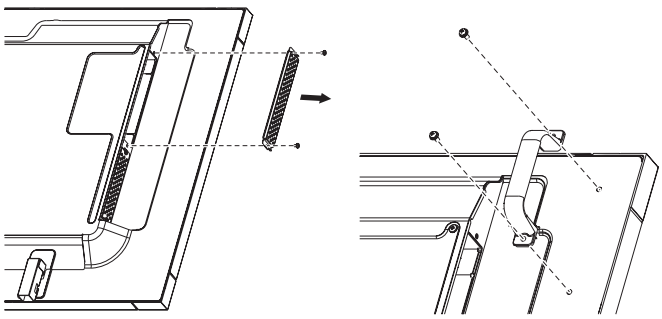

Illustratie 1

3. De optionele tafelvoet installeren en verwijderen

LET OP: Het installeren en verwijderen van het voetstuk moet worden gedaan door twee of meer mensen.

Volg de instructies bij de voet of het montageapparaat om de voet te installeren. Gebruik alleen door de fabrikant goedgekeurde apparaten.

OPMERKING: gebruik ALLEEN schroeven die zijn meegeleverd met de monitor.

Wees voorzichtig bij het installeren van het voetstuk van de lcd-monitor. Zorg ervoor dat uw vingers niet bekneld raken.

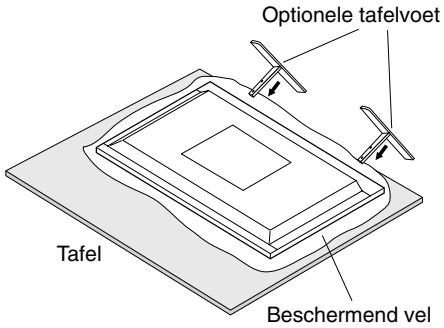

OPMERKING: installeer het voetstuk zodanig dat het lange uiteinde van de voeten naar voren wijst. Gebruik de ST-4620 voor de X474HB en ST-5220 voor de X554HB.

4. Ventilatievereisten

Wanneer u de monitor in een afgesloten ruimte of nis plaatst, moet u voldoende ruimte tussen de monitor en de omringende voorwerpen overlaten zodat de warmte kan worden afgevoerd, zoals hieronder wordt weergegeven.

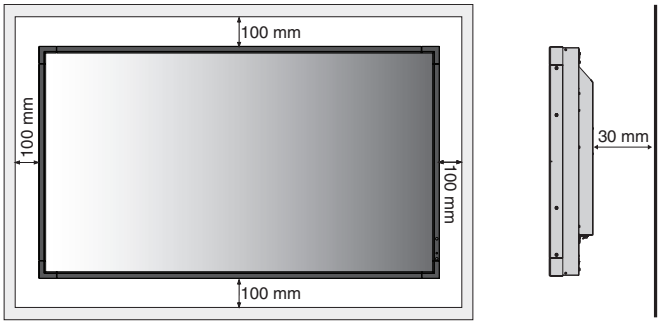

Zorg voor goede ventilatie of klimaatregeling rondom de monitor, zodat de door de eenheid gegenereerde warmte gemakkelijk kan worden afgevoerd. Dit geldt met name als u monitors met meerdere schermen gebruikt.

OPMERKING: De geluidskwaliteit van de interne luidsprekers varieert naar gelang de akoestiek van de kamer.

5. Omkantelen voorkomen

Wanneer u de monitor gebruikt met de optionele tafelvoet, bevestigt u het lcd-scherm aan de wand met een koord of ketting die sterk genoeg is om het gewicht van de monitor te kunnen dragen om te voorkomen dat deze omvalt. Bevestig het koord of de ketting met de meegeleverde klemmen en schroeven aan de monitor.

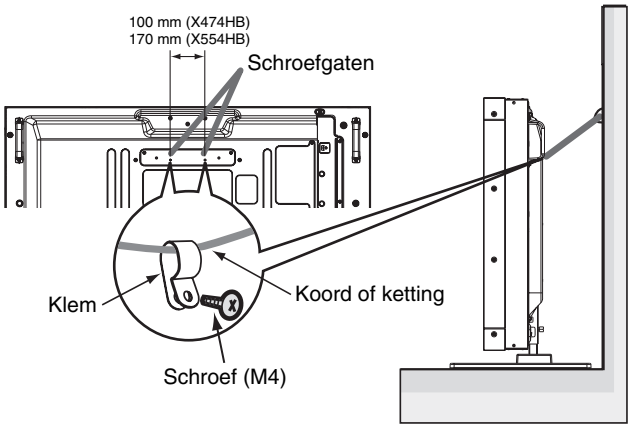

Controleer voordat u de lcd-monitor aan de wand bevestigt of de wand het gewicht van de monitor kan dragen.

Vergeet niet het koord of de ketting van de muur te verwijderen voordat u het lcd-scherm verplaatst.

Nederlands

Namen en functies van onderdelen

Bedieningspaneel

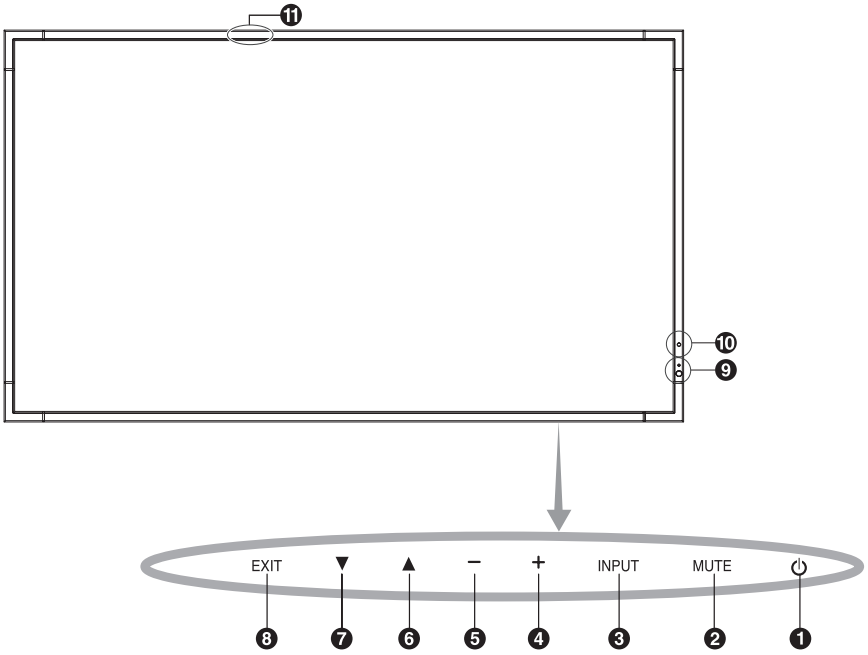

❶ Aan/uit-knop (⏻)

Hiermee schakelt u de stroom in of uit. Zie ook pagina 16.

❷ Knop MUTE (Dempen)

Hiermee schakelt u de geluidsdemping in of uit.

❸ Knop INPUT (Ingang)

Deze knop werkt als een SET/POINT ZOOM-knop (Instellen/ Specifiek zoomen) binnen het OSD-menu (On Screen Display). (Hiermee schakelt u tussen [DVI], [DPORT], [HDMI], [VGA] of [Y/Pb/Pr], [SCART]*, [VIDEO]*, [S-VIDEO]*, [HDMI2]*, [HDMI3]*, [RGB/HV]* of [Y/Pb/Pr2]*). Dit zijn alleen de beschikbare soorten invoer, weergegeven met de fabrieksnamen.

❹ PLUS-knop (+)

Deze knop werkt als een (+)-knop om de aanpassing met het OSD-menu te verhogen.
Hiermee verhoogt u het niveau van het uitgaande geluid als het OSD-menu uitgeschakeld is.

❺ MINUS-knop (-)

Deze knop werkt als een (-)-knop om de aanpassing met het OSD-menu te verlagen. Hiermee verlaagt u het niveau van het uitgaande geluid als het OSD-menu uitgeschakeld is.

❻ OMHOOG-knop (▲)

Hiermee activeert u het OSD-menu als het OSD-menu uitgeschakeld is. Werkt als knop ▲ om de markeringsbalk omhoog te verplaatsen om aanpassingsitems in het OSD-menu te selecteren.

❼ OMLAAG-knop (▼)

Hiermee activeert u het OSD-menu als het OSD-menu uitgeschakeld is. Werkt als knop ▼ om de markeringsbalk omlaag te verplaatsen om aanpassingsitems in het OSD-menu te selecteren.

❽ Knop EXIT (Afsluiten)

Hiermee activeert u het OSD-menu als het OSD-menu uitgeschakeld is. Werkt als afsluitknop in het OSD om naar het vorige menu te gaan.

❾ Sensor voor de afstandsbediening en stroomindicator

Hiermee ontvangt u het signaal van de afstandsbediening (wanneer u de draadloze afstandsbediening gebruikt).
Zie ook pagina 11.
Brandt groen wanneer de lcd-monitor actief is.*
Brandt rood als de lcd-monitor zich in de stand POWER OFF (Stroom uit) bevindt.
Brandt geel wanneer de monitor zich in de stand Power Save (Stroom besparen) bevindt. Het lampje knippert afwisselend groen en geel wanneer in de stand Power Standby (Stroom stand-by) de functie “SCHEDULE SETTINGS” is ingeschakeld. Wanneer een onderdeel van de monitor niet werkt, knippert het lampje rood.
* Als “OFF” (UIT) is geselecteerd in “POWER INDICATOR” (STROOMINDICATOR) (zie pagina 25), zal de LED niet oplichten wanneer de lcd-monitor in de actieve modus staat.

❿ Sensor voor kamerverlichting

Detecteert het niveau van de kamerverlichting zodat de monitor de instellingen voor achtergrondverlichting automatisch kan aanpassen ten behoeve van het kijkcomfort. Deze sensor niet bedekken. Zie pagina 29.

⓫ Intelligente sensor voor draadloze gegevens (X474HB)

Sensor voor draadloze communicatie van de monitorgegevens en -instellingen.

Vergrendelingsmodus voor besturingstoetsen

Hiermee vergrendelt u de toegang tot alle belangrijke besturingsfuncties. U activeert de vergrendeling van besturingsfuncties door ▼ en ▲ tegelijkertijd in te drukken en gedurende meer dan drie seconden ingedrukt te houden. Ga terug naar de gebruikersmodus door ▼ en ▲ opnieuw meer dan drie seconden tegelijkertijd ingedrukt te houden.

*: Deze functie is afhankelijk van de optionele kaart die u gebruikt.

Terminalpaneel

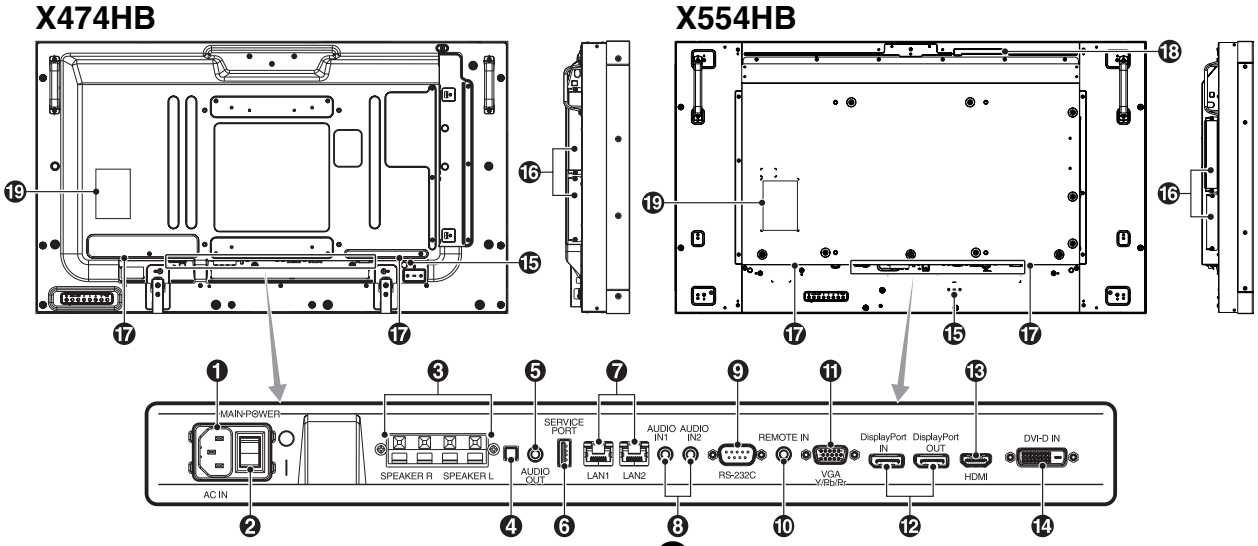

❶ AC IN-connector

Deze connector zorgt voor de verbinding met de meegeleverde voedingskabel.

❷ Aan/uit-knop

Aan/uit-schakelaar voor het in- en uitschakelen van de netvoeding.

❸ EXTERNE LUIDSPREKERAANSLUITING

Voor de uitvoer van het geluidssignaal via de AUDIO 1-, DPORT- en HDMI-aansluiting.
Rode aansluiting is plus (+). Zwarte aansluiting is min (-).
OPMERKING: Deze aansluiting is geschikt voor luidsprekers van 15 W + 15 W (8 ohm).

❹ Schakelaar interne/externe luidspreker

: Interne luidspreker : Externe luidspreker.
OPMERKING: Schakel de monitor uit als u de schakelaar voor interne/externe luidspreker gebruikt.

❺ AUDIO UIT

Voor de uitvoer van het geluidssignaal van de AUDIO IN 1-, 2-, DPORT- en HDMI-connector naar een extern apparaat (stereo-ontvanger, versterker, enz.).
* Deze connector ondersteunt geen hoofdtelefoonaansluiting.

❻ Servicepoort

Deze USB-sleuf is bestemd voor toekomstige upgrades van de software.

❼ LAN-poort (RJ-45)

LAN-verbinding. Zie pagina 32 en 35.
OPMERKING: Geef het gebruik van LAN1 prioriteit.

❽ AUDIO IN 1, 2

Voor de invoer van het geluidssignaal van externe apparatuur zoals een computer of dvd-speler.

❾ RS-232C (9-pins D-Sub)

Voor het aansluiten van een RS-232C-ingang van externe apparatuur, zoals een pc, om RS-232C-functies te bedienen.

❿ REMOTE (Afstandsbediening) IN

Gebruik de optionele sensoreenheid door deze op uw monitor aan te sluiten.
OPMERKING: Gebruik deze connector alleen wanneer dit is voorgeschreven.

⓫ VGA IN (15-pins mini D-Sub)

Voor de invoer van analoge RGB-signalen van een personal computer of andere RGB-apparatuur. Deze ingang kan worden gebruikt met een RGB- of COMPONENT-bron. Selecteer het signaaltype in TERMINAL SETTING (Terminal-instelling). Zie pagina 27.
OPMERKING: gebruik een geschikte signaalkabel wanneer u deze connector gebruikt voor COMPONENT. Neem contact op met uw leverancier als u vragen hebt.

⓬ DisplayPort-connectors

IN-connector: voor de invoer van DisplayPort-signalen.
OUT-connector: voor de uitvoer van het signaal dat wordt weergegeven. Zie pagina 25 VIDEO OUT SETTING.
Voor de uitvoer van signalen die worden weergegeven als hoofdbeeld wanneer de PIP-modus is geselecteerd. Zie pagina 11.

⓭ HDMI IN

Voor digitale HDMI-ingangssignalen.

⓮ DVI IN (DVI-D)

Voor de invoer van digitale RGB-signalen van een computer of HDTV-apparaat met digitale RGB-uitgang.
* Deze connector ondersteunt geen analoge invoer.

⓯ Kensington-slot

Voor beveiliging en voorkoming van diefstal.

⓰ Sleuf voor optionele kaart

Er zijn accessoires voor het type sleuf 2 en sleuf 3 beschikbaar. Neem contact op met uw leverancier voor gedetailleerde informatie.
OPMERKING: Neem contact op met uw leverancier voor de beschikbare optionele kaart.

⓱ Interne luidspreker

⓲ Intelligente sensor voor draadloze gegevens (X554HB)

Sensor voor draadloze communicatie van de monitorgegevens en instellingen.

⓳ Classificatielabel

Draadloze afstandsbediening

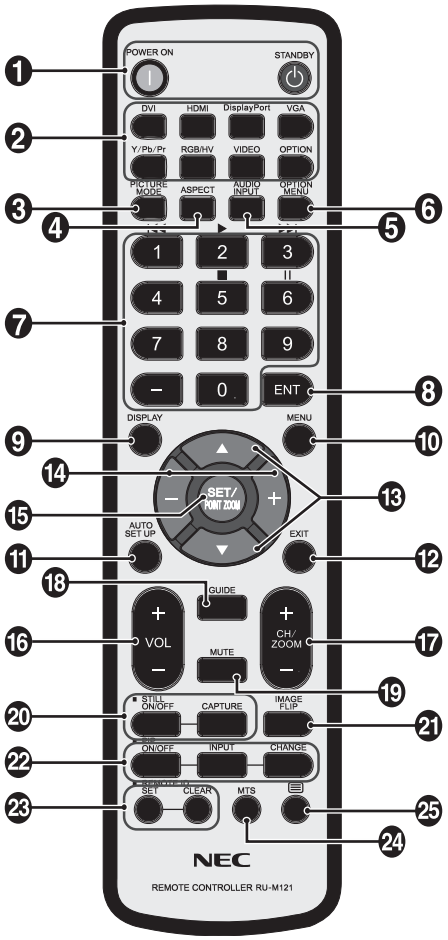

❶ Aan/uit-knop

Hiermee schakelt u de stroom in of zet u het apparaat op stand-by.

❷ INPUT-knop (Ingang)

Hiermee wordt het ingangssignaal geselecteerd.

DVI: DVI
HDMI: HDMI, HDMI2*2, HDMI3*2
DisplayPort: DPORT
VGA: VGA
Y/Pb/Pr: Y/Pb/Pr, SCART*2, Y/Pb/Pr2*2
RGB/HV*2: RGB/HV
VIDEO*2: VIDEO, S-VIDEO
OPTION (Optie): Afhankelijk van uw verbinding

❸ Knop PICTURE MODE (Beeldmodus)

Hiermee selecteert u een beeldmodus: [HIGHBRIGHT]] (Zeer helder), [STANDARD] (Standaard), [sRGB], [CINEMA] (Bioscoop), [CUSTOM1] (Aangepast1), [CUSTOM2] (Aangepast2). Zie pagina 18.

HIGHBRIGHT (Zeer helder): voor bewegende beelden zoals dvd.
STANDARD (Standaard): voor beelden.
sRGB: voor afbeeldingen op basis van tekst.
CINEMA (Bioscoop): voor films.
CUSTOM1 (Aangepast1) en CUSTOM2 (Aangepast2): activeer functie voor automatisch dimmen. Zie pagina 29.

❹ Knop ASPECT (Beeldverhouding)

Selecteert beeldverhouding: [FULL] (Volledig), [WIDE] (Breed), [DYNAMIC] (Dynamisch), [1:1], [ZOOM] (Zoomen) en [NORMAL] (Normaal). Zie pagina 17.

❺ Knop AUDIO INPUT (Audio-ingang)

Hiermee selecteert u een ingangsgeluidsbron: [IN1], [IN2], [IN3]*2, [OPTION]*2, [HDMI], [DPORT], [HDMI2]*2, [HDMI3]*2.

❻ Knop OPTION MENU (Optiemenu)*1

❼ CIJFERTOETSEN

Hiermee stelt u wachtwoorden in en wijzigt u deze, kiest u kanalen en stelt u REMOTE ID (Afstandsbediening-id) in.

❽ Knop ENT*1

❾ Knop DISPLAY (Weergave)

Hiermee schakelt u de OSD-gegevens in of uit.
Zie pagina 18.

❿ Knop MENU

Hiermee schakelt u de menumodus in of uit.

⓫ Knop AUTO SET UP (Automatische instellingen)

Hiermee activeert u het menu Auto Setup (Automatische instellingen). Zie pagina 20.

⓬ Knop EXIT (Afsluiten)

Hiermee keert u terug naar het vorige menu in het schermmenu.

⓭ Knop OMHOOG/OMLAAG (▲/▼)

Werkt als knop ▲▼ om de markeringsbalk omhoog of omlaag te verplaatsen om aanpassingsitems in het OSD-menu te selecteren.
Een klein scherm dat de “PIP”-modus heeft aangepast, schuift omhoog of omlaag.

⓮ Knop MINUS/PLUS (-/+)

Hiermee verhoogt of verlaagt u het aanpassingsniveau van de instellingen in het schermmenu.
Een klein scherm dat de PIP-modus heeft aangepast, schuift naar links of rechts en vergroot of verkleint het formaat.

⓯ Knop SET/POINT ZOOM (Instellen/Specifiek zoomen)

Hiermee selecteert u een optie. Activeert de functie POINT ZOOM (Specifiek zoomen) wanneer het OSD-menu niet wordt weergegeven.

⓰ Knop VOLUME OMHOOG/OMLAAG (VOL +/-)

Hiermee zet u het uitgaande geluid harder of zachter.

⓱ Knop CH/ZOOM OMHOOG/OMLAAG (CH/ZOOM +/-)*1

Hiermee verhoogt of verlaagt u het niveau van POINT ZOOM (Specifiek zoomen).

⓲ Knop GUIDE (Gids)*1

⓳ Knop MUTE (Dempen)

Hiermee schakelt u de dempingsfunctie in of uit.

⑳ Knop STILL (Stilstaand beeld)

Knop ON/OFF (Aan/uit): hiermee schakelt u de modus voor stilstaande beelden in of uit.
Knop STILL CAPTURE (Vastlegging stilstaand beeld): Hiermee legt u een stilstaand beeld vast.
OPMERKING: deze functie wordt beschikbaar als IMAGE FLIP (Beeld spiegelen) wordt geactiveerd.

㉑ Knop IMAGE FLIP (Beeld spiegelen)

Hiermee schakelt u tussen H FLIP (Horizontaal spiegelen), V FLIP (Verticaal spiegelen), 180° ROTATE (180° draaien) en NONE (Geen). Zie pagina 21.

㉒ Knop PIP (Picture-in-Picture)

Knop ON/OFF (Aan/uit): Hiermee schakelt u tussen PIP, POP, PICTURE BY PICTURE-ASPECT (beeld-in-beeld - beeldverhouding) en PICTURE BY PICTURE-FULL (beeld-in-beeld - volledig). Zie pagina 22.
Knop INPUT (Ingang): hiermee selecteert u het “Picture-in-Picture”-ingangssignaal.
Knop CHANGE (Wijzigen): Hiermee vervangt u het hoofd- en subbeeld.
OPMERKING: u kunt het formaat van het subbeeld wijzigen door tijdens de PIP-modus op SET/POINT ZOOM te drukken.

Hoofdbeeld	Connector	Subbeeld						DP uit*5
		DPORT*3	DVI	HDMI	VGA	Y/Pb/Pr	OPTION (Optie)	
DPORT	DisplayPort	Nee	Ja	Ja	Ja	Ja	Ja	DPORT
DVI	DVI-D	Ja	Nee	Ja	Ja	Ja	Ja	DVI
HDMI	HDMI	Ja	Ja	Nee	Ja	Ja	Ja	HDMI
VGA	D-Sub*4	Ja	Ja	Ja	Nee	Nee	Ja	-
Y/Pb/Pr		Ja	Ja	Ja	Nee	Nee	Ja	-
OPTION (Optie)	Option	Ja	Ja	Ja	Ja	Ja	Nee	OPTION (Optie)

*3: Wanneer VIDEO OUT SETTING (Instelling uitgang video) de waarde ON (Aan) heeft, kan DPORT als subbeeld worden geselecteerd.
*4: Als VGA of Y/Pb/Pr als hoofdbeeld is geselecteerd, wordt DP uit gedeactiveerd, zelfs wanneer VIDEO OUT SETTING (Instelling uitgang video) de waarde ON (Aan) heeft.
*5: DP uit kan alleen signalen uitvoeren wanneer VIDEO OUT SETTING (Instelling uitgang video) de waarde ON (Aan) heeft.

㉓ Knop REMOTE ID (Afstandsbediening-id)

Hiermee activeert u de functie REMOTE ID (Afstandsbediening-id).

㉔ Knop MTS*1

㉕ ☰-knop*1

Hiermee activeert u de ondertiteling.
OPMERKING: alleen de ingangen VIDEO*2, S-VIDEO*2.

*1: De actie van deze knop is afhankelijk van de optionele kaart die u gebruikt. Raadpleeg de gebruikershandleiding bij de optionele kaart voor meer informatie.

*2: Deze functie is afhankelijk van de optionele kaart die u gebruikt.

Bereik van de afstandsbediening

Richt de bovenkant van de afstandsbediening bij het indrukken van een knop op de sensor voor de afstandsbediening op de LCD-monitor.

Gebruik de afstandsbediening binnen een afstand van ongeveer 7 m vanaf de afstandsbedieningssensor of binnen een afstand van ongeveer 3,5 m bij een horizontale en verticale hoek van minder dan 30°.

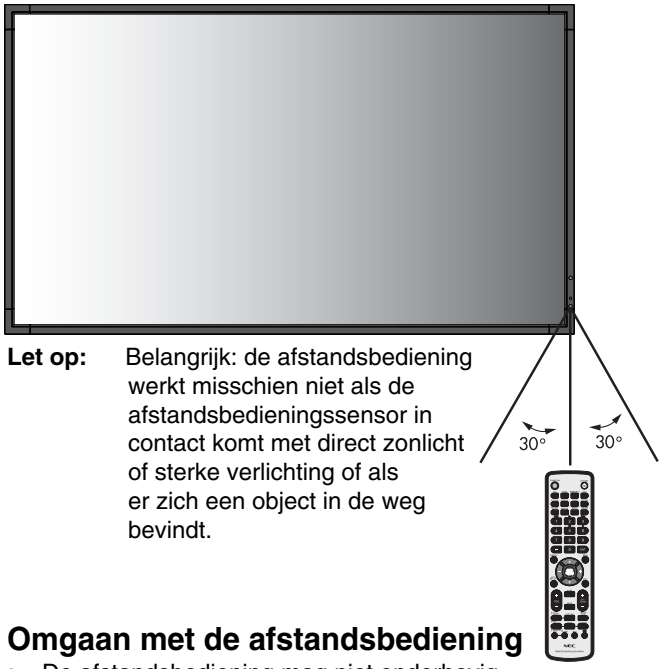

Let op: Belangrijk: de afstandsbediening werkt misschien niet als de afstandsbedieningssensor in contact komt met direct zonlicht of sterke verlichting of als er zich een object in de weg bevindt.

Omgaan met de afstandsbediening

- De afstandsbediening mag niet onderhevig worden gesteld aan hevige schokken.
- Er mag geen water of een andere vloeistof op de afstandsbediening terechtkomen. Droog de afstandsbediening onmiddellijk als deze toch nat is geworden.
- Voorkom dat de afstandsbediening wordt blootgesteld aan hitte of stoom.
- Open de afstandsbediening alleen als u de batterijen dient te vervangen.

Nederlands

Installatie

1. De installatielocatie bepalen

LET OP: De installatie van de lcd-monitor moet door een bevoegde technicus worden uitgevoerd. Neem contact op met uw leverancier voor meer informatie.

LET OP: HET VERPLAATSEN OF INSTALLEREN VAN DE LCD-MONITOR MOET MET TWEE OF MEER MENSEN WORDEN GEDAAN. Als deze veiligheidsmaatregel niet in acht wordt genomen, kan dit leiden tot persoonlijk letsel wanneer de LCD-monitor valt.

LET OP: Monteer of gebruik de monitor niet ondersteboven of met de voorzijde omhoog of omlaag gericht.

LET OP: Deze lcd-monitor heeft een temperatuursensor and koelventilator, inclusief een ventilator voor de optionele kaart.
Als de lcd-monitor te warm wordt, wordt de koelventilator automatisch ingeschakeld.
De ventilator van de optionele kaart wordt geactiveerd voor het koelen van de optionele kaart, ook al is de temperatuur lager dan de normale bedrijfstemperatuur. Als de lcd-monitor oververhit raakt terwijl de koelventilator draait, verschijnt de waarschuwing “Caution” op het scherm. Als de waarschuwing Caution op het scherm verschijnt, moet u het scherm meteen uitschakelen en laten afkoelen. Als de koelventilator wordt gebruikt, is de kans op voortijdige stroomuitval en op een verslechtering van het beeld en “inbranding van het beeld” kleiner.
Als de lcd-monitor wordt gebruikt in een behuizing of met een beschermende folie op het beeldoppervlak, moet u de binnentemperatuur controleren door de instelling “HEAT STATUS” in het OSD te bekijken (zie pagina 26). Als de temperatuur hoger is dan de normale bedrijfstemperatuur, moet u de koelventilator op ON zetten in het menu FAN CONTROL (Ventilatiecontrole) van het OSD (zie pagina 26).

BELANGRIJK! Leg het beschermende vel waarin de lcd-monitor was ingepakt onder de monitor, zodat er geen krassen op het scherm komen.

2. De batterijen voor de afstandsbediening plaatsen

De afstandsbediening wordt met twee AAA-batterijen van 1,5 Volt van stroom voorzien.
Plaats of vervang de batterijen als volgt:

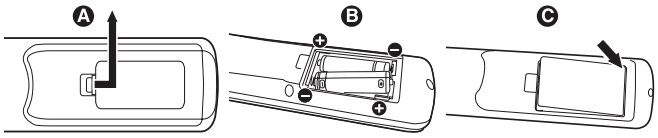

A. Druk op het klepje en schuif het open.
B. Plaats de batterijen. De tekens (+) en (-) in het compartiment geven aan in welke richting u de batterijen moet plaatsen.
C. Plaats het klepje terug.

LET OP: Als u de batterijen niet op de juiste manier gebruikt, kan dit leiden tot lekkages of barsten.

NEC raadt aan de batterijen als volgt te gebruiken:

- Let er bij het plaatsen van batterijen van AAA-formaat altijd goed op dat de tekens (+) en (-) van de batterijen overeenkomen met de tekens (+) en (-) van het compartiment voor de batterijen.
- Gebruik niet tegelijkertijd verschillende merken batterijen.
- Gebruik niet tegelijkertijd nieuwe en oude batterijen. Daardoor krijgen de batterijen een kortere levensduur of gaan de batterijen lekken.
- Verwijder lege batterijen onmiddellijk om te voorkomen dat er accuzuur in het compartiment gaat lekken.
- Raak geen uitgelekt accuzuur aan. Deze vloeistof kan de huid beschadigen.

OPMERKING: verwijder de batterijen als u de afstandsbediening voor langere tijd niet gebruikt.

3. Externe apparatuur aansluiten (zie pagina 14 en 15)

- Bescherm externe apparatuur door de hoofdstroomvoorziening uit te schakelen voordat u apparatuur aansluit.
- Raadpleeg de gebruikershandleiding bij de apparatuur voor aanvullende informatie.

OPMERKING: Verwijder/sluit geen kabels aan terwijl u de monitor of andere externe apparaten aanzet omdat dit kan leiden tot beeldverlies.

4. De meegeleverde voedingskabel aansluiten

- De apparatuur moet dicht bij een gemakkelijk toegankelijk stopcontact worden geplaatst.
- Sluit de voedingskabel aan op de lcd-monitor door de schroef en klem te bevestigen.
- Steek de pennen van de stekker helemaal in het stopcontact.
  Een losse verbinding kan voor een verslechtering van het beeld zorgen.

OPMERKING: Raadpleeg het gedeelte “Veiligheidsmaatregelen en onderhoud” in deze handleiding voor de juiste voedingskabel.

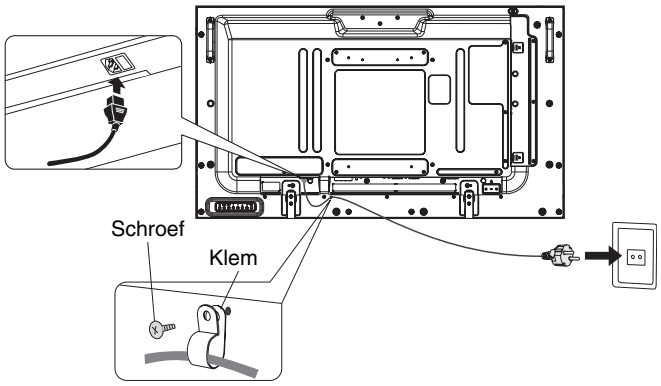

5. De stroom voor alle gekoppelde externe apparaten inschakelen

Bij verbinding met een computer moet u eerst de stroom naar de computer inschakelen.

6. De aangesloten externe apparatuur bedienen

Geef het signaal weer van de gewenste ingangsbron.

7. Het geluid aanpassen

Pas het volume zo nodig aan.

8. Het scherm aanpassen (zie pagina 20 en 21)

Pas zonodig de weergavepositie van het scherm aan.

9. Het beeld aanpassen (zie pagina 20)

Pas zo nodig instellingen als helderheid en contrast aan.

10. Aanbevolen aanpassingen

U kunt het risico van “inbranden” van het beeld beperken door de volgende instellingen aan te passen, afhankelijk van de gebruikte toepassing: “SCREEN SAVER”, “SIDE BORDER COLOR” (zie pagina 26), “DATE & TIME” en “SCHEDULE SETTINGS” (zie pagina 22).
De aanbevolen instelling voor “FAN CONTROL” (Ventilatiecontrole) (zie pagina 26) is ON (Aan).

Aansluitingen

OPMERKING: Verwijder/sluit geen kabels aan terwijl u de monitor of andere externe apparaten aanzet omdat dit kan leiden tot beeldverlies.

OPMERKING: Gebruik een audiokabel zonder ingebouwde weerstand. Door het gebruik van een audiokabel met ingebouwde weerstand. wordt het geluid zachter.

Voordat u aansluitingen tot stand brengt:

* Schakel eerst de stroomtoevoer naar alle aangesloten apparatuur uit en breng de benodigde verbindingen tot stand.
* Raadpleeg de handleidingen van de betrokken externe apparaten.

Bedradingsschema

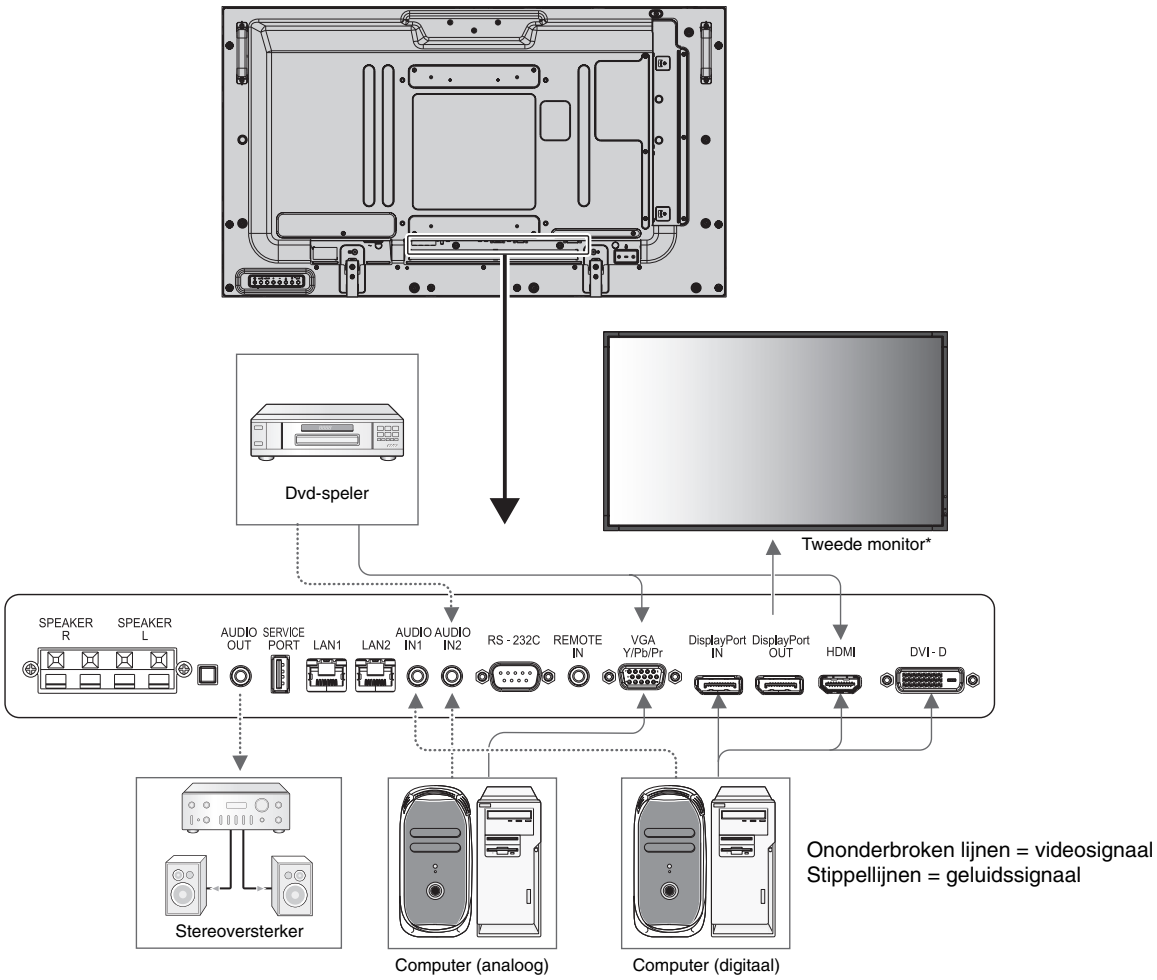

*: Het aantal monitoren die in een serie kunnen worden aangesloten is gelimiteerd.

Aangesloten apparatuur	Ingang	Instellen in terminalmodus	Naam invoersignaal	Audioingang aansluiten	Invoerknop op afstandsbediening
AV	DisplayPort	RAW/EXPAND*1	DP	DPORT	DisplayPort
	DVI (DVI-D)	DVI-HD	DVI	AUDIO IN1/IN2	DVI
	HDMI	RAW/EXPAND*1	HDMI	HDMI	HDMI
	VGA (D-Sub)	D-SUB MODE RGB	VGA	AUDIO IN1/IN2	RGB/HV
	VGA (D-Sub)	D-SUB MODE COMPONENT	COMPONENT	AUDIO IN1/IN2	Y/Pb/Pr
	Option	RAW/EXPAND*1	OPTION	OPTION	OPTION
PC	DisplayPort	RAW/EXPAND*1	DP	DPORT	DisplayPort
	DVI (DVI-D)	DVI-PC	DVI	AUDIO IN1/IN2	DVI
	HDMI	RAW/EXPAND*1	HDMI	HDMI	HDMI
	VGA (D-Sub)	-	VGA	AUDIO IN1/IN2	RGB/HV
	Option	RAW/EXPAND*1	OPTION	OPTION	OPTION

*1: afhankelijk van signaaltype.

Een personal computer aansluiten

Als u uw computer aansluit op de LCD-monitor, kunt u het beeld van de computer weergeven.
Sommige videokaarten geven het beeld mogelijk niet correct weer.
U kunt zorgen voor een correcte weergave op uw LCD-monitor door de fabriekswaarden van de signaaltiming automatisch aan te passen.

<Standaard fabriekswaarden signaaltiming>

Resolutie	Scanfrequentie		Opmerkingen
	Horizontaal	Verticaal	
640 x 480	31,5 kHz	60 Hz	
800 x 600	37,9 kHz	60 Hz	
1024 x 768	48,4 kHz	60 Hz	
1280 x 768	48 kHz	60 Hz	
1360 x 768	48 kHz	60 Hz	
1280 x 1024	64 kHz	60 Hz	
1600 x 1200	75 kHz	60 Hz	Gecomprimeerde afbeelding
1920 x 1080	67,5 kHz	60 Hz	Aanbevolen resolutie

- Als u werkt met een Macintosh-apparaat, stelt u “Mirroring” op uw apparaat in op Uit.
  Raadpleeg de handleiding voor de Macintosh voor meer informatie over de vereisten met betrekking tot de video-uitvoer en de eventuele speciale identificatie of configuratie die nodig zijn voor het beeld van de monitor en de monitor zelf.
- Ingaande TMDS-signalen moeten voldoen aan de DVI-normen.
- Als u de weergavekwaliteit wilt handhaven, gebruikt u een kabel die voldoet aan de DVI-normen.

Een dvd-speler of computer aansluiten met HDMI Out

- Gebruik een HDMI-kabel met het HDMI-logo.
- Het kan even duren voordat het signaal wordt weergegeven.
- Sommige videokaarten of stuurprogramma’s geven het beeld mogelijk niet correct weer.
- Wanneer u een computer gebruikt met HDMI Out, stelt u OVER SCAN (Overscannen) in op “OFF” (UIT) (zie pagina 28).

Een computer aansluiten met DisplayPort

- Gebruik een DisplayPort-kabel met een DisplayPort compliance-logo.
- Het kan even duren voordat het signaal wordt weergegeven.
- Wanneer u een DisplayPort-kabel verbindt met een onderdeel met een conversieadapter, is het mogelijk dat afbeeldingen niet zichtbaar zijn.
- Een aantal DisplayPort-kabels hebben een vergrendelingsfunctie. Wanneer u deze kabel wilt verwijderen, houdt u de bovenste knop ingedrukt, zodat het slot wordt ontgrendeld.

Basisbediening

Modus AAN en modus UIT

De stroomindicator van de lcd-monitor wordt groen wanneer de monitor aan is en rood of oranje wanneer de monitor uit is.

OPMERKING: de hoofdschakelaar moet in de positie ON (Aan) staan om de monitor te kunnen inschakelen met de afstandsbediening of met de aan/uit-knop.

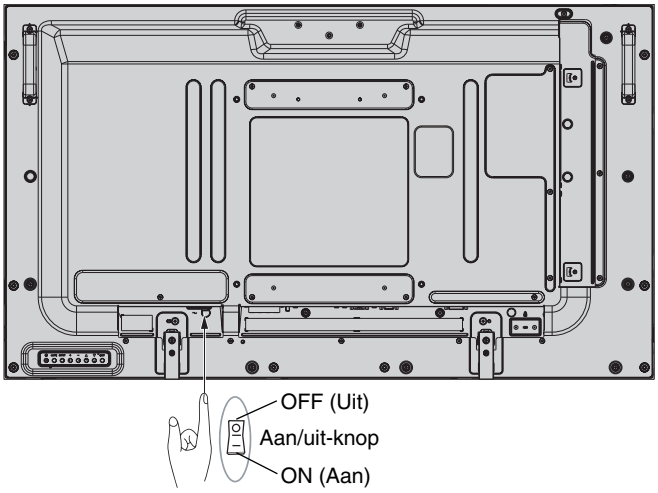

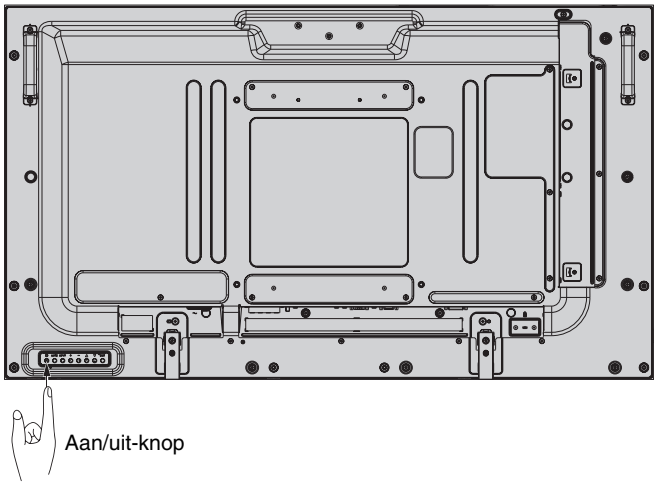

De afstandsbediening gebruiken

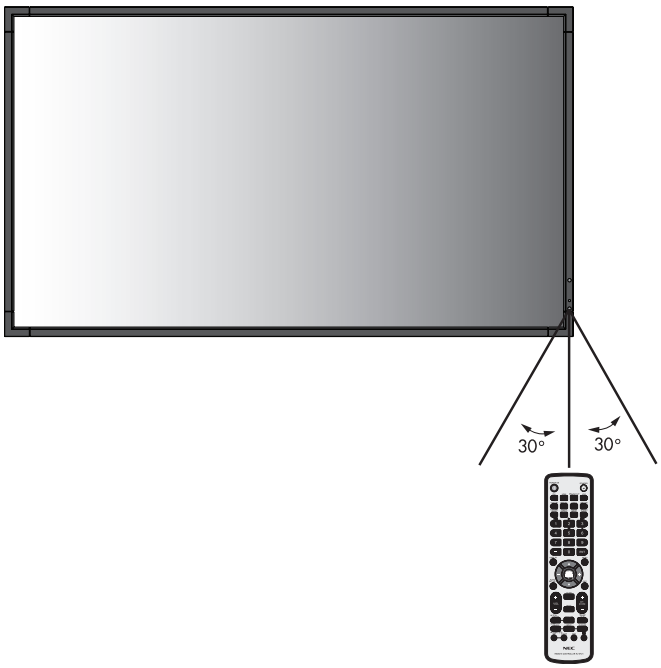

Stroomindicator

Modus	Statuslampje
Ingeschakeld	Groen*1
"AUTO STANDBY" (Automatische stand-by) voor Uitschakelen en Energiebesparing Stroomverbruik minder dan 0,5 W*2	Rood
Modus Power Save (Stroom besparen) op "AUTO POWER SAVE" (Automatische energiebesparing) Stroomverbruik minder dan 2 W (X474HB), 2,5 W (X554HB)	Geel
Power Standby (Stroom stand-by) als "SCHEDULE SETTINGS" (Schema-instellingen) is ingeschakeld	Groen en geel afwisselend knipperend
Diagnose (storing gesignaleerd)	Rood knipperend (zie **Problemen oplossen** op pagina 47)

*1 Als "OFF" (Uit) is geselecteerd in "POWER INDICATOR" (Stroomindicator) (zie pagina 25), zal de LED niet oplichten wanneer de lcd-monitor in de actieve modus staat.
*2 Zonder opties, met fabrieksinstellingen.

Oorspronkelijke instellingen

De vensters voor het instellen van LAN POWER (LAN-voeding) (raadpleeg pagina 26) en POWER SAVE (Energiebesparing) (raadpleeg pagina 26) worden weergegeven wanneer het apparaat voor het eerst wordt ingeschakeld.
Deze instellingen hoeven alleen te worden geconfigureerd tijdens de eerste installatie.
Dit berichtvenster wordt echter ook weergegeven als het apparaat wordt ingeschakeld nadat FACTORY RESET (Fabrieksinstellingen herstellen) is uitgevoerd.

Energiebeheer gebruiken

De LCD-monitor is voorzien van de DPM-functie (Display Power Management) voor energiebeheer die door de VESA is goedgekeurd.
De energiebeheerfunctie is een energiebesparende functie waarmee automatisch het energieverbruik van het beeld wordt gereduceerd als het toetsenbord of de muis gedurende een bepaalde periode niet wordt gebruikt.
De energiebeheerfunctie van uw nieuwe monitor is ingesteld op de modus "AUTO STANDBY" (Automatische stand-by). Hiermee kunt u een energiebesparende modus instellen voor uw monitor wanneer er geen signaal actief is. Dit kan de levensduur van de monitor verhogen en het energieverbruik verlagen.

OPMERKING: Bij bepaalde computers en videokaarten werkt deze functie mogelijk niet.

OPMERKING: De monitor schakelt na de ingestelde tijd automatisch over op de modus OFF (Uit) nadat er geen signaal meer is.

Een bron voor het beeld selecteren*4

Een bron voor het beeld weergeven:

Stel [VIDEO], [S-VIDEO] in met de knop INPUT (Ingang).

Gebruik het menu COLOR SYSTEM (Kleursysteem) om [AUTO], [NTSC], [PAL], [SECAM], [PAL60] of [4.43NTSC] in te stellen, afhankelijk van uw video-indeling.

Beeldverhouding

DVI, VGA, RGV/HV*4, DPORT
FULL → 1:1 → ZOOM → NORMAL

HDMI, Y/Pb/Pr, SCART*4, VIDEO*4, S-VIDEO*4, HDMI2*4, HDMI3*4, Y/Pb/Pr2*4
FULL → WIDE → DYNAMIC → 1:1 → ZOOM → NORMAL

Beeld-verhouding	Ongewijzigde weergave*3	Aanbevolen selectie voor beeldformaat*3
4:3		NORMAL (Normaal)
		DYNAMIC (Dynamisch)
Samen-drukken		FULL (Volledig)
Letterbox		WIDE (Breed)

*3 Grijze delen geven ongebruikte delen van het scherm weer.

NORMAL (Normaal): Hiermee wordt de hoogte-breedteverhouding weergegeven zoals deze door de bron is verzonden.

FULL (Volledig): Weergave in volledig scherm.

WIDE (Breed): Vergroot 16:9 tekstvaksignaal totdat deze in volledig scherm wordt weergegeven.

DYNAMIC (Dynamisch): Vergroot beelden van 4:3 op non-lineaire wijze totdat deze in volledig scherm worden weergegeven. Beelden buiten het weergavegebied vallen weg door de vergroting van het beeld.

1:1: Geeft het beeld weer als 1 x 1 pixel.

ZOOM (Zoomen)
Het beeld kan worden vergroot tot buiten het actieve weergavegebied.
De beelden die zich buiten het actieve weergavegebied bevinden worden niet weergegeven.

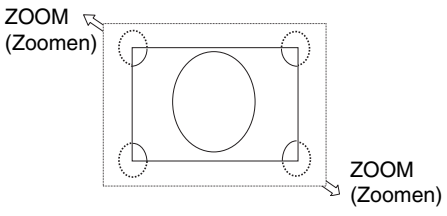

*4: Deze functie is afhankelijk van de optionele kaart die u gebruikt.

Nederlands

OSD-gegevens

De OSD-gegevens bevatten informatie als: Input Source (Ingangsbron), Picture Size (Beeldformaat) enz.
Druk op de knop DISPLAY (Weergave) op de afstandsbediening om de OSD-gegevens weer te geven.

❶ Invoernaam
❷ Geluidsingangsmodus
❸ Beeldverhouding
❹ Ingangssignaalinformatie
❺ Informatie subbeeld

Beeldmodus

DVI, VGA, RGB/HV*, DPORT
STANDARD → sRGB → CUSTOM1 → CUSTOM2 → HIGHBRIGHT

HDMI, Y/Pb/Pr, SCART*, VIDEO*, S-VIDEO*, HDMI2*, HDMI3*, Y/Pb/Pr2*
STANDARD → CINEMA → CUSTOM1 → CUSTOM2 → HIGHBRIGHT

*: Deze functie is afhankelijk van de optionele kaart die u gebruikt.

Besturingselementen OSD (On Screen Display)

OPMERKING: Afhankelijk van het model of optionele apparatuur, zijn sommige functies wellicht niet beschikbaar.

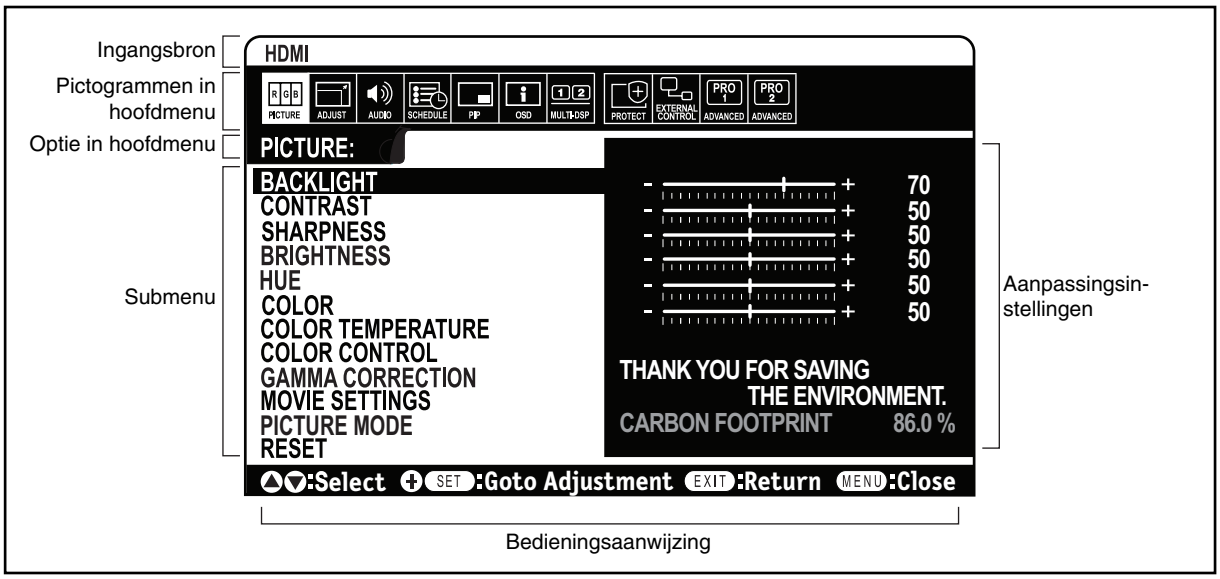

Afstandsbediening

Druk op de knop OMHOOG of OMLAAG om een submenu te selecteren.

Druk op SET/POINT ZOOM (Instellen/ Specifiek zoomen).

Druk op de knop OMHOOG of OMLAAG, PLUS of MINUS om de functie of instelling te selecteren die u wilt aanpassen.

Druk op MENU of EXIT (Afsluiten).

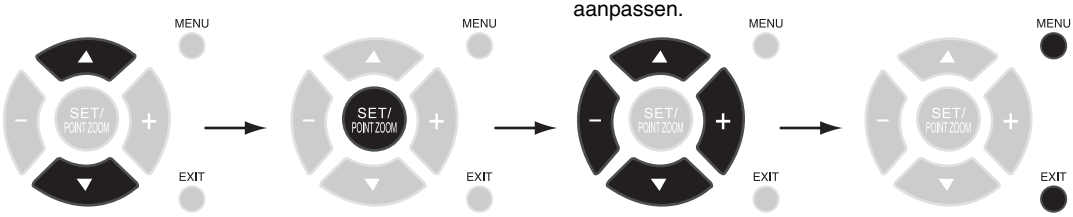

Druk op de knop OMHOOG of OMLAAG om een selectie te maken.

Druk op de knop INPUT (Ingang) om uw keuze te bevestigen.

Druk op de knop OMHOOG, OMLAAG, PLUS of MINUS om een selectie te maken.

Druk op EXIT (Afsluiten)

Bedieningspaneel

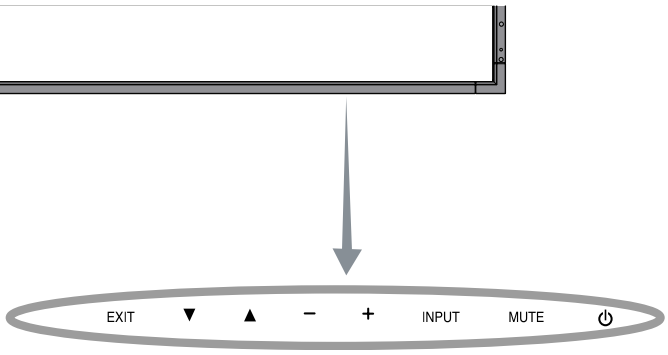

OSD-scherm

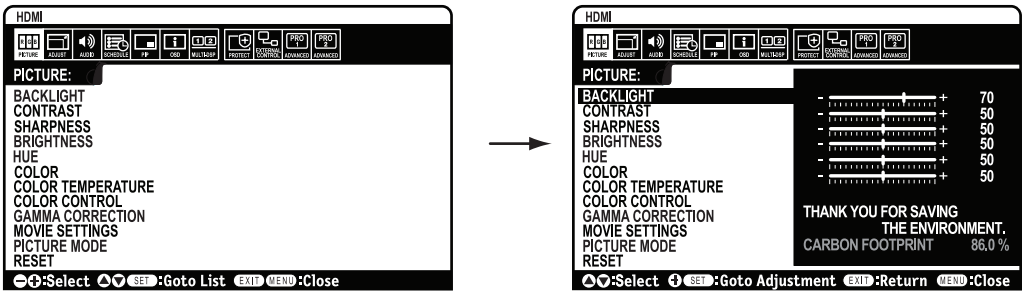

Nederlands

Instelling		Standaard
PICTURE (Beeld)		
BACKLIGHT (Achtergrondverlichting)	Hiermee stelt u de algemene helderheid van het beeld en de achtergrond op het scherm in. Druk op + of - als u deze waarde wilt aanpassen. OPMERKING: Wanneer MODE1 (Modus1) of MODE2 (Modus1) is geselecteerd in ROOM LIGHT SENSING (Sensor voor kamerverlichting), kan deze functie niet worden gewijzigd.	Afhankelijk van locatie
CONTRAST	Hiermee stelt u de helderheid van het beeld ten opzichte van de achtergrond in. Druk op + of - als u deze waarde wilt aanpassen. OPMERKING: Als in de beeldmodus de optie sRGB is geselecteerd, kan deze functie niet worden gewijzigd.	50
SHARPNESS (Scherpte)	Hiermee stelt u de scherpte van het beeld in. Druk op + of - als u deze waarde wilt aanpassen.	50*2
BRIGHTNESS (Helderheid)	Hiermee stelt u de helderheid van het beeld ten opzichte van de achtergrond in. Druk op + of - als u deze waarde wilt aanpassen. OPMERKING: Als in de beeldmodus de optie sRGB is geselecteerd, kan deze functie niet worden gewijzigd.	50
HUE (Tint)	Hiermee past u de tint van het scherm aan. Druk op + of - als u deze waarde wilt aanpassen. OPMERKING: Als in de beeldmodus de optie sRGB is geselecteerd, kan deze functie niet worden gewijzigd.	50
COLOR (Kleur)	Hiermee past u de kleurdiepte van het scherm aan. Druk op + of - als u deze waarde wilt aanpassen. OPMERKING: Als in de beeldmodus de optie sRGB is geselecteerd, kan deze functie niet worden gewijzigd.	50*2
COLOR TEMPERATURE (Kleurtemperatuur)	Hiermee past u de kleurtemperatuur van het scherm aan. Een lage kleurtemperatuur maakt het scherm enigszins rood. Een hoge kleurtemperatuur maakt het scherm enigszins blauw. Als de kleurtemperatuur verdere aanpassing vereist, kunnen de individuele R/G/B-niveaus van het witpunt worden aangepast. De optie CUSTOM (Aangepast) moet worden weergegeven als de selectie voor de kleurtemperatuur om de R/G/B-niveaus te kunnen aanpassen. OPMERKING: Wanneer sRGB is geselecteerd in de beeldmodus, wordt de vooraf gedefinieerde waarde 6500k ingesteld zodat deze niet kan worden gewijzigd. Wanneer PROGRAMMABLE1, PROGRAMMABLE2 of PROGRAMMABLE3 (Programmeerbaar1, 2 of 3) is geselecteerd in GAMMA CORRECTION (Gammacorrectie), kan deze functie niet worden gewijzigd.	10000K
COLOR CONTROL (Kleurinstellingen)	Hiermee past u de tint van rood, geel, groen, cyaan, blauw en magenta aan. OPMERKING: Als in de beeldmodus de optie sRGB is geselecteerd, kan deze functie niet worden gewijzigd. Wanneer INPUT2 (Ingang2) van SUPER is geselecteerd in INPUT CHANGE (Ingangwijziging), kan deze functie niet worden gewijzigd.	0
GAMMA CORRECTION (Gammacorrectie)	Hiermee kiest u een weergavegamma voor de beste beeldkwaliteit. OPMERKING: Als in de beeldmodus de optie sRGB is geselecteerd, kan deze functie niet worden gewijzigd.	NATIVE*2 (behalve sRGB-instelling)
NATIVE (Standaard)	De gammacorrectie wordt geregeld door het lcd-scherm.	
2,2	Vaak gebruikt weergavegamma voor gebruik met een computer.	
2,4	Geschikt voor beeld (dvd, enz.)	
S GAMMA	Speciaal gamma voor bepaalde typen films. Versterkt de donkere delen en verzwakt de lichtere delen van het beeld. (S-Curve)	
DICOM SIM.	DICOM GSDF-curve gesimuleerd voor lcd-type.	
PROGRAMMABLE1, 2, 3 (Programmeerbaar1, 2, 3)	Met behulp van optionele NEC-software kunt u een programmeerbare gammacurve laden.	
MOVIE SETTINGS (Filminstellingen)	OPMERKING: Wanneer INPUT2 (Ingang2) van SUPER is geselecteerd in INPUT CHANGE (Ingangwijziging), kan deze functie niet worden gewijzigd.	
NOISE REDUCTION (Ruisonderdrukking)*1 Alleen de ingangen VIDEO, S-VIDEO, SCART	Hiermee stelt u de hoeveelheid ruisonderdrukking in. Druk op + of - als u deze waarde wilt aanpassen.	0*2
TELECINE Alleen de ingangen HDMI, Y/Pb/Pr, SCART*1, VIDEO*1, S-VIDEO*1, HDMI2*1, HDMI3*1, Y/Pb/Pr2*1	Hiermee wordt automatisch de beeldsnelheid van de bron voor een optimale beeldkwaliteit gevonden.	AUTO (Automatisch)*2
ADAPTIVE CONTRAST (Aanpasbaar contrast) Alleen de ingangen HDMI, Y/Pb/Pr, SCART*1, VIDEO*1, S-VIDEO*1, HDMI2*1, HDMI3*1, Y/Pb/Pr2*1	Hiermee stelt u het aanpassingsniveau in op dynamisch contrast.	OFF (Uit)
PICTURE MODE (Beeldmodus)	Hiermee selecteert u een beeldmodus: [HIGHBRIGHT]] (Zeer helder), [STANDARD] (Standaard), [sRGB], [CINEMA] (Bioscoop), [CUSTOM1] (Aangepast1) of [CUSTOM2] (Aangepast2). Zie pagina 18.	Afhankelijk van locatie
RESET (Fabrieksinstellingen)	Hiermee zet u voor de volgende instellingen in het menu PICTURE (Beeld) de fabrieksinstellingen terug: BACKLIGHT (Achtergrondverlichting), CONTRAST, SHARPNESS (Scherpte), BRIGHTNESS (Helderheid), HUE (Tint), COLOR (Kleur), COLOR TEMPERATURE (Kleurtemperatuur), COLOR CONTROL (Kleurinstellingen), GAMMA CORRECTION (Gammacorrectie), MOVIE SETTINGS (Filminstellingen).	-
ADJUST (Aanpassen)		
AUTO SETUP (Automatische instellingen) Alleen de ingangen VGA, RGB/HV*1	Hiermee past u automatisch de opties Screen Size (Beeldformaat), H Position (H-positie), V Position (V-positie), Clock (Klok), Phase (Fase) en White Level (Witniveau) aan.	-
AUTO ADJUST (Automatisch aanpassen) Alleen de ingangen VGA, RGB/HV*1	H Position (H-positie), V Position (V-positie) en Clock Phase (Klokfase) worden automatisch aangepast bij het inschakelen.	OFF (Uit)
H POSITION (H-positie) Alle ingangen behalve DVI, HDMI, DPORT	Hiermee bepaalt u de horizontale positie van het beeld binnen het weergavegebied van het lcd-scherm. Druk op + om het beeld naar rechts te verplaatsen. Druk op - om het beeld naar links te verplaatsen.	-
V POSITION (V-positie) Alle ingangen behalve DVI, HDMI, DPORT	Hiermee bepaalt u de verticale positie van het beeld binnen het weergavegebied van het lcd-scherm. Druk op + om het beeld omhoog te verplaatsen. Druk op - om het beeld omlaag te verplaatsen.	-
CLOCK (Klok) Alleen de ingangen VGA, RGB/HV*1	Druk op + om de breedte van het beeld op het scherm naar rechts uit te breiden. Druk op - om de breedte van het beeld op het scherm te versmallen.	-

*1: Deze functie is afhankelijk van de optionele kaart die u gebruikt.
*2: Afhankelijk van invoersignaal.

PHASE (Visuele ruis) Alleen de ingangen VGA, RGB/HV*1, Y/Pb/Pr, SCART*1, Y/Pb/Pr2*1	Hiermee past u de visuele “ruis” van het beeld aan.	-
H RESOLUTION (H-resolutie) Alleen de ingangen VGA, RGB/HV*1	Hiermee stelt u de breedte van het beeld in.	-
V RESOLUTION (V-resolutie) Alleen de ingangen VGA, RGB/HV*1	Hiermee stelt u de hoogte van het beeld in.	-
INPUT RESOLUTION (Ingangsresolutie) Alleen de ingangen VGA, RGB/HV*1	Als er een probleem met het detecteren van het signaal is, dwingt deze functie de monitor om het signaal op de gewenste resolutie in te stellen. Voer na de selectie AUTO SETUP (Automatische instellingen) uit, indien nodig. Als er geen probleem is gesignaleerd, is AUTO (Automatisch) de enige beschikbare optie.	AUTO (Automatisch)
ASPECT (Beeldverhouding)	Hiermee stelt u de verhoudingen van het schermbeeld in. OPMERKING: Wanneer ASPECT (Beeldverhouding) de waarde DYNAMIC (Dynamisch), WIDE (Breed) of ZOOM (Zoomen) heeft, wordt de waarde FULL (Volledig) ingesteld voordat IMAGE FLIP (Beeld spiegelen) wordt uitgevoerd. Wanneer ASPECT (Beeldverhouding) de waarde DYNAMIC (Dynamisch) of ZOOM (Zoomen) heeft, wordt de waarde FULL (Volledig) ingesteld voordat TILE MATRIX (Tegelmatrix) wordt uitgevoerd. Na TILE MATRIX (Tegelmatrix) wordt ASPECT (Beeldverhouding) weer op de eerdere ASPECT-waarde (Beeldverhouding) ingesteld of de ASPECT (Beeldverhouding) wordt ingesteld tijdens TILE MATRIX (Tegelmatrix). Wanneer ASPECT (Beeldverhouding) de waarde DYNAMIC (Dynamisch) of ZOOM (Zoomen) heeft, wordt de waarde FULL (Volledig) ingesteld voordat POINT ZOOM (Specifiek zoomen) wordt uitgevoerd. Na POINT ZOOM (Specifiek zoomen) wordt ASPECT (Beeldverhouding) weer op de eerdere ASPECT-waarde (Beeldverhouding) ingesteld. Als ASPECT (Beeldverhouding) wordt gewijzigd tijdens POINT ZOOM (Specifiek zoomen), is DYNAMIC (Dynamisch) en ZOOM (Zoomen) het volledige beeld.	FULL (Volledig)
NORMAL (Normaal)	Hiermee wordt de hoogte-breedteverhouding weergegeven zoals deze door de bron is verzonden.	-
FULL (Volledig)	Weergave in volledig scherm.	-
WIDE (Breed)	Vergroot 16:9 tekstvaksignaal totdat deze in volledig scherm wordt weergegeven.	-
DYNAMIC (Dynamisch)	Vergroot beelden van 4:3 op non-lineaire wijze totdat deze in volledig scherm worden weergegeven. Beelden buiten het weergavegebied vallen weg door de vergroting van het beeld. TILE MATRIX (Tegelmatrix) wordt ongeldig.	-
1:1	Het beeld weergeven als 1 x 1 pixel. (Als de ingangsresolutie hoger is dan 1920 x 1080, wordt de resolutie van het beeld verlaagd om toch op het scherm te passen.) TILE MATRIX (Tegelmatrix) wordt ongeldig.	-
ZOOM (Zoomen)	Het beeld kan worden vergroot/verkleind. OPMERKING: het uitvergrote beeld dat zich buiten het actieve weergavegebied bevindt, wordt niet weergegeven. Het verkleinde beeld is mogelijk van mindere kwaliteit.	-
ZOOM (Zoomen)	De verhoudingen tijdens het in- of uitzoomen blijven gelijk.	-
HZOOM (H-zoomen)	Hoeveelheid horizontale zoom.	
VZOOM (V-zoomen)	Hoeveelheid verticale zoom.	
H POS	Horizontale positie. OPMERKING: het beeld verandert niet bij een verlaagde instelling.	
V POS	Verticale positie. OPMERKING: het beeld verandert niet bij een verlaagde instelling.	
IMAGE FLIP (Beeld spiegelen)	OPMERKING: OVER SCAN (Overscannen) is uitgeschakeld wanneer IMAGE FLIP (Beeld spiegelen) is geselecteerd. Wanneer ASPECT (Beeldverhouding) de waarde DYNAMIC (Dynamisch), WIDE (Breed) of ZOOM (Zoomen) heeft, wordt de waarde FULL (Volledig) ingesteld voordat IMAGE FLIP (Beeld spiegelen) wordt uitgevoerd. Bij selectie van IMAGE FLIP (Beeld spiegelen) behalve NONE (Geen) worden de volgende functies beschikbaar: PIP MODE (PIP-modus), TILE MATRIX (Tegelmatrix), SUPER in INPUT CHANGE (Ingangwijziging), STILL (Stilstaand Beeld), POINT ZOOM (Specifiek zoomen).	-
IMAGE FLIP (Beeld spiegelen)	Het omgekeerde beeld van rechts naar links, van onderen naar boven of gedraaid weergeven. Druk op + of - om de gewenste optie te selecteren.	NONE (GEEN)
NONE (GEEN)	Normale modus. A B	-
H FLIP (H-spiegelen)	Het beeld wordt van rechts naar links omgekeerd. B A	-
V FLIP (V-spiegelen)	Het beeld wordt van boven naar beneden omgekeerd. A B	-
180° ROTATE (Draaien)	Het beeld wordt 180 graden gedraaid. A B	-
OSD FLIP (OSD spiegelen)	Bepaalt de richting van de OSD-weergave. Als “ON” (Aan) is geselecteerd, wordt het OSD omgekeerd afhankelijk van het beeld.	OFF (Uit)
RESET (Fabrieksinstellingen)	Hiermee zet u de opties voor “ADJUST” (Aanpassen) op de fabrieksinstellingen terug.	-
AUDIO		
VOLUME	Hiermee zet u het uitgaande geluid harder of zachter.	40
BALANCE (Balans)	Selecteer “STEREO” of “MONO” voor uitgaand geluid. Als u “STEREO” selecteert, pas dan de balans van het geluidsvolume (L/R) aan. Druk op de toets + om het stereogeluidsbeeld naar rechts te verplaatsen. Druk op de toets - om het stereogeluidsbeeld naar links te verplaatsen.	CENTER (Midden), STEREO

*1: Deze functie is afhankelijk van de optionele kaart die u gebruikt.

Nederlands

TREBLE (Hoge tonen)	Hiermee accentueert of reduceert u het geluid met een hoge frequentie. Druk op de '+'-knop om de hoge tonen te accentueren. Druk op de '-'-knop om de hoge tonen te reduceren.	0
BASS (Lage tonen)	Hiermee accentueert of reduceert u het geluid met een lage frequentie. Druk op de '+'-knop om de lage tonen te accentueren. Druk op de '-'-knop om de lage tonen te reduceren.	0
SURROUND (Surround)	Kunstmatig surround-geluid. OPMERKING: Audio out is uitgeschakeld wanneer deze functie is ingesteld op ON (Aan).	OFF (Uit)
PIP AUDIO (PIP-geluid)	Hiermee selecteert u de bron van het PIP-geluid.	MAIN AUDIO (Hoofdgeluid)
LINE OUT (Lijnuitgang)	Als u “VARIABLE” (Variabel) selecteert, kunt u het lijnuitgangsniveau bepalen met de VOLUME-knop. OPMERKING: Audio out is uitgeschakeld wanneer deze functie is ingesteld op ON (Aan).	FIXED (Vast)
AUDIO INPUT (Audio-ingang)	Hiermee selecteert u een ingangsgeluidsbron: [IN1], [IN2], [IN3]*1, [OPTION] (Optie)*1, [HDMI], [DPORT], [HDMI2]*1, [HDMI3]*1.	Afhankelijk van invoersignaal
AUDIO DELAY (Audiovertraging)	Hiermee kunt u de vertragingstijd voor het uitgaande geluid instellen. DELAY TIME (Vertragingstijd) kan worden ingesteld tussen 0 en 100 milliseconden. Met “ON” (Aan) wordt deze functie geactiveerd.	ON (Aan), 37 MSEC.
RESET (Fabrieksinstellingen)	Hiermee zet u de “AUDIO”-opties terug naar de fabrieksinstellingen, behalve VOLUME.	-
SCHEDULE (Schema)		
OFF TIMER (Uitschakeltimer)	Hiermee stelt u in dat de monitor na een bepaalde tijd wordt uitgeschakeld. U kunt een tijd kiezen tussen 1 en 24 uur.	OFF (Uit)
SCHEDULE SETTINGS (Schema-instellingen)	Hiermee maakt u een werkschema voor de monitor. OPMERKING: indien uw planningsschema datumoverstijgend is, stelt u de in- en uitschakeltijdstippen afzonderlijk in bij Instellingen.	-
SCHEDULE LIST (Schemalijst)	Lijst met schema’s.	-
DATE & TIME (Datum en tijd)	Hiermee stelt u de datum, tijd en de zomertijdregio in. De functie “SCHEDULE” (Schema) werkt alleen als de datum en tijd zijn ingesteld. Zie pagina 30.	
YEAR (Jaar)	Configureert het jaar voor de klok.	-
MONTH (Maand)	Configureert de maand voor de klok.	-
DAY (Dag)	Configureert de dag voor de klok.	-
TIME (Tijd)	Configureert de tijd voor de klok.	-
DAYLIGHT SAVING (Zomertijd)	Schakelt zomertijd in of uit.	OFF (Uit)
RESET (Fabrieksinstellingen)	Hiermee zet u voor de volgende instellingen in het menu SCHEDULE de fabrieksinstellingen terug: OFF TIMER (Uit-timer) en SCHEDULE SETTINGS (Schema-instellingen).	-
PIP		
KEEP PIP MODE (PIP-modus behouden)	Hierdoor blijft de monitor na het uitschakelen in de “PIP”- en TEXT TICKER-modus. Wanneer de monitor weer is ingeschakeld, verschijnen PIP en TEXT TICKER zonder dat u het OSM hoeft te openen.	OFF (Uit)
PIP MODE (PIP-modus)	Hiermee selecteert u de modus Picture-in-Picture. OPMERKING: deze functie wordt beschikbaar bij selectie van IMAGE FLIP (Beeld spiegelen) behalve NONE (Geen).	OFF (Uit)
OFF (Uit)	Normale modus.	
PIP	Modus Picture in Picture.	
POP	Modus Picture out Picture.	
PICTURE BY PICTURE-ASPECT (Beeldverhouding beeld-in-beeld)	Modus beeld in beeld (gesplitst scherm), met behoud van beeldverhouding.	
PICTURE BY PICTURE-FULL (Beeld-in-beeld - volledig)	Modus beeld in beeld (gesplitst scherm), met volledig scherm.	
SUB INPUT (SUB-ingang)	Hiermee selecteert u het invoersignaal voor het subbeeld.	Afhankelijk van invoersignaal
PIP SIZE (PIP-formaat)	Bepaalt het formaat van het beeld dat in de modus “Picture-in-Picture” (PIP) wordt ingevoegd. Druk op de knop SET/POINT ZOOM (Instellen/Specifiek zoomen) om aan te passen. Druk op + of CH+ om uit te breiden. Druk op - of CH- om te reduceren. Het is ook mogelijk het formaat van het subbeeld te wijzigen door op de knop SET/POINT ZOOM (Instellen/Specifiek zoomen) te drukken terwijl het subbeeld wordt weergegeven.	37
PIP POSITION (PIP-positie)	Hiermee bepaalt u waar de PIP op het scherm wordt weergegeven.	X = 95, Y = 92
ASPECT (Beeldverhouding)	Hiermee selecteert u het formaat van het beeld: [FULL] (Volledig), [NORMAL] (Standaard) en [WIDE] (Breed). Zie pagina 17.	FULL (Volledig)

*1: Deze functie is afhankelijk van de optionele kaart die u gebruikt.

TEXT TICKER		OFF (Uit)
MODE (Modus)	Hiermee wordt de Text Ticker ingeschakeld waarmee u de horizontale of verticale richting kunt instellen.	
POSITION (Positie)	Hiermee wordt de locatie van de Text Ticker op het scherm geselecteerd.	
SIZE (Formaat)	Hiermee wordt de grootte van de Text Ticker in verhouding met de algehele schermgrootte bepaald.	
BLEND (Mengen)	Hiermee wordt de transparantie van de Text Ticker ingesteld (0: transparant, 100: mat).	
DETECT (Detecteren)	Hiermee wordt de Text Ticker automatisch gedetecteerd.	
FADE IN (Invloeien)	Hiermee kunt u de Text Ticker automatisch laten invloeien.	
RESET (Fabrieksinstellingen)	Hiermee herstelt u de fabrieksinstellingen voor de functie PIP, behalve SUB INPUT (SUB-ingang) en ASPECT (Beeldverhouding).	-
OSD		
LANGUAGE (Taal)	Selecteer de taal die in het OSD wordt gebruikt.	ENGLISH (afhankelijk van locatie)
ENGLISH		
DEUTSCH		
FRANÇAIS		
ITALIANO		
ESPAÑOL		
SVENSKA		
РУССКИЙ		
中文		
日本語		
MENU DISPLAY TIME (Menuweergavetijd)	Hiermee schakelt u het OSD-menu uit als er een tijd geen activiteit heeft plaatsgevonden. De voorkeuzen zijn 10-240 seconden.	30 SEC.
OSD POSITION (OSD-positie)	Hiermee bepaalt u waar het OSD op het scherm wordt weergegeven.	X = 128, Y = 225
UP (Omhoog)		
DOWN (Omlaag)		
RIGHT (Rechts)		
LEFT (Links)		
INFORMATION OSD (OSD-informatie)	Hiermee kunt u instellen of de OSD-gegevens wel of niet moet worden weergegeven. De OSD-gegevens worden weergegeven wanneer het ingangssignaal of de ingangsbron verandert. Het OSD laat ook een melding zien wanneer er geen signaal is of wanneer het signaal buiten bereik is. U kunt het OSD 3 tot 10 seconden laten weergeven.	ON, 3 SEC.
MONITOR INFORMATION (Monitorgegevens)	Hiermee wordt de naam van het model en het serienummer van de monitor, en de firmwareversie weergegeven. CARBON SAVINGS (VERMINDERING VAN CO2): weergave van de geschatte koolstofbesparing in kg-CO2. De factor voor de ecologische voetafdruk in de berekening voor besparing van CO2 is gebaseerd op OECD (versie 2008). CARBON USAGE (KOOLSTOFGEBRUIK): weergave van het geschatte koolstofgebruik in kg-CO2. Dit is een wiskundige schatting, niet een daadwerkelijk gemeten waarde. Deze schatting is zonder enige opties gedaan.	-
OSD TRANSPARENCY (Transparantie OSD)	Stel de transparantie van de OSD in.	OFF (Uit)
OSD ROTATION (OSD-rotatie)	Hiermee kunt u de OSD-weergave instellen op liggend of staand.	LANDSCAPE (Liggend)
LANDSCAPE (Liggend)	Geeft de OSD liggend weer.	
PORTRAIT (Staand)	Geeft de OSD staand weer.	
INPUT NAME (Naam ingang)	U kunt een naam maken voor de INGANG die op dit moment wordt gebruikt. Max. 8 letters, u kunt spaties, A-Z, 0-9 en een aantal symbolen gebruiken.	-
MEMO	Hiermee stelt u een titel en bericht via de HTTP-server in. Zie pagina 43.	-
RESET (Fabrieksinstellingen)	Hiermee zet u voor de volgende instellingen in het OSD de fabrieksinstellingen terug: MENU DISPLAY TIME (Menuweergavetijd), OSD POSITION (OSD-positie), INFORMATION OSD (OSD-informatie), OSD TRANSPARENCY (OSD-transparantie).	-

MULTI DISPLAY (Meerdere beeldschermen)		
ID CONTROL (Id-controle)	Hiermee stelt u het id-nummer van de monitor in tussen 1-100 en het groeps-id van A-J. DETECTED MONITORS laat het totale aantal monitors zien die volgen in de keten met LAN. OPMERKING: De Group ID (Groeps-id) wordt samengesteld uit meerdere selecties.	1
AUTO ID/IP SETTING (Automatische instelling van ID/IP)	Wanneer “SET” (Instellen) is geselecteerd, wordt het venster AUTO ID/IP SETTING (Automatische instelling van ID/IP) weergegeven. Sluit geen netwerkapparaten aan tussen de monitoren die zijn verbonden met het LAN.	
SETTING ITEM (Item instellen)	Selecteer een item uit [MONITOR ID] (Monitor-id), [IP ADDRESS] (IP-adres) en [ID and IP] (ID en IP).	MONITOR ID (Monitor-ID)
ID/IP SETTING START (ID/IP-instelling starten)	Wanneer “YES” (Ja) is ingesteld, wordt het geselecteerde item bij SETTING ITEM (Item instellen) ingesteld.	
MONITOR ID (Monitor-ID)	Wanneer “YES” (Ja) is ingesteld, worden de monitor-ID-nummers automatisch ingesteld op alle monitoren.	
IP ADDRESS (IP-adres)	Stel het eerste tot het derde octet in op “BASE ADDRESS” (Basisadres). Het vierde octet wordt automatisch ingesteld vanaf “1” en telt door tot het aantal monitoren dat is verbonden met het LAN. “BASE ADDRESS” (Basisadres) wordt weergegeven wanneer “IP ADDRESS” (IP-adres) of “ID and IP” (ID en IP) is geselecteerd bij SETTING ITEM (Item instellen).	
ID and IP (ID en IP)	Stel “MONITOR ID” (Monitor-ID) en “IP ADDRESS” (IP-adres) in.	
DETECTED MONITORS (Gedetecteerde monitoren)	Dit item wordt weergegeven nadat “SETTING ITEM” (Item instellen) is geselecteerd en “ID/IP ADDRESS START” (ID/IP-adres starten) is ingesteld op “YES” (Ja). Het aantal monitoren waaraan MONITOR ID (Monitor-ID) is toegekend, wordt weergegeven. Als het weergegeven aantal verschilt van het werkelijke aantal monitoren waaraan MONITOR ID (Monitor-ID) is toegekend, selecteert u “RETRY” (Opnieuw proberen) om de monitoren opnieuw te tellen. Selecteer “CONTINUE” (Doorgaan) wanneer “FINISH!!” (Voltooien) wordt weergegeven. Als “CONTINUE” (Doorgaan) niet wordt geselecteerd als “FINISH!!” (Voltooien) wordt weergegeven, zijn de gekozen instellingen ongeldig en worden deze niet weergegeven.	
AUTO ID/IP RESET (Automatische ID/IP opnieuw instellen)	Wanneer “RESET” (Opnieuw instellen) is geselecteerd, wordt het venster AUTO ID/IP RESET (Automatische ID/IP opnieuw instellen) weergegeven.	
RESET ITEM (Item opnieuw instellen)	Selecteer een instelling uit [MONITOR ID] (Monitor-ID), [IP ADDRESS] (IP-adres) en [ID and IP] (ID en IP).	MONITOR ID (Monitor-ID)
ID/IP RESET START (Nieuwe instelling van ID/IP starten)	Wanneer “YES” (Ja) is ingesteld, wordt de instelling van het geselecteerde item van RESET ITEM (Item opnieuw instellen) opnieuw ingesteld op de standaardwaarde. Wanneer de instelling opnieuw wordt ingesteld op de standaardwaarde, wordt “FINISH!!” (Voltooien) weergegeven. Nadat “ID/IP RESET START” (Nieuwe instelling van ID/IP starten) is geactiveerd, zijn “MONITOR ID” (Monitor-ID) en “IP ADDRESS” (IP-adres) afzonderlijke instellingen, ook al zijn de monitoren met het LAN verbonden. OPMERKING: als het aantal monitoren dat met het LAN is verbonden, wordt gewijzigd, selecteert u hetzelfde item dat u hebt geselecteerd bij “SETTING ITEM” (Item instellen) en voert u vervolgens “AUTO ID/IP RESET” (Automatische ID/IP opnieuw instellen) uit.	
COMMAND TRANSFER (Verzending van opdracht)	Wanneer “ON” (Aan) is ingesteld, wordt de opdracht verzonden naar alle monitoren die in de keten met het LAN volgen. OPMERKING: alle monitoren die met het LAN zijn verbonden, moeten op “ON” (Aan) zijn ingesteld. Wanneer u deze functie uitvoert tijdens de energiebesparende stand of stand-bymodus, moet “LAN POWER” (LAN-voeding) zijn ingesteld op “ON” (Aan). Schakel de monitoren niet uit, terwijl AUTO ID/IP SETTING (Automatische instelling van ID/IP) of AUTO ID/IP RESET (Automatische ID/IP opnieuw instellen) wordt uitgevoerd.	ON (Aan)
IR LOCK SETTINGS (Instellingen IR-vergrendeling)	Hiermee voorkomt u dat de monitor wordt bediend via de draadloze afstandsbediening. Als u ACTIVATE (Activeren) selecteert, worden alle instellingen geactiveerd. OPMERKING: de functie IR LOCK SETTINGS (Instellingen IR-vergrendeling) is alleen van toepassing op de knoppen van de draadloze afstandsbediening. Met deze functie kunt u niet de toegang tot alle knoppen op de achterkant van de monitor vergrendelen. Als u wilt terugkeren naar de normale werking, houdt u 5 seconden de knop “DISPLAY” (Scherm) op de afstandsbediening ingedrukt.	UNLOCK (Ontgrendelen)
MODE SELECT (Modusselectie)	Hiermee selecteert u de modus UNLOCK (Ontgrendelen), ALL LOCK (Alles vergrendelen) of CUSTOM LOCK (Aangepast vergrendelen).	
UNLOCK (Ontgrendelen)	Alle knoppen op de afstandsbediening zijn beschikbaar voor normaal gebruik.	
ALL LOCK (Alles vergrendelen)	Hiermee vergrendelt u alle knoppen op de afstandsbediening.	
CUSTOM LOCK (Aangepast vergrendelen)	Hiermee selecteert u welke knoppen met de knop POWER (Aan/uit), VOLUME en INPUT (Ingang) moeten worden vergrendeld. Met uitzondering van instellingen voor CUSTOM LOCK (Aangepast vergrendelen) worden andere knoppen op de afstandsbediening vergrendeld. POWER (Aan/uit): als u LOCK (Vergrendelen) selecteert, wordt de knop POWER (Aan/uit) vergrendeld. VOLUME: als u UNLOCK (Ontgrendelen) selecteert, wordt het minimale en maximale volume tussen VOL.0 en VOL.100 ingesteld. De knoppen VOLUME (+) en VOLUME (-) zijn alleen beschikbaar voor het door u ingestelde bereik van minimaal tot maximaal volume. Als u LOCK (Vergrendelen) selecteert, worden de knoppen VOLUME (+) en VOLUME (-) vergrendeld. INPUT (Ingang): als u UNLOCK (Ontgrendelen) selecteert, kunt u uit DVI, DisplayPort, VGA, HDMI, Y/Pb/Pr, VIDEO*1, S-VIDEO*1, OPTION*1 maximaal drie knoppen kiezen die u wilt ontgrendelen. De niet-geselecteerde knoppen zijn vergrendeld. Als u LOCK (Vergrendelen) selecteert, worden alle knoppen voor INPUT (Ingang) vergrendeld.	

*1: Deze functie is afhankelijk van de optionele kaart die u gebruikt.

TILE MATRIX (Tegelmatrix)	Hiermee kunt u één beeld vergroten en weergeven op meerdere schermen (maximaal 100) via een distributieversterker. OPMERKING: Een lage resolutie is niet geschikt voor multischermweergave. U kunt zonder een distributieversterker op het kleinere aantal schermen werken. OPMERKING: deze functie wordt beschikbaar bij selectie van IMAGE FLIP (Beeld spiegelen) behalve NONE (Geen). Dynamic (Dynamisch) of Zoom (Zoomen) werkt mogelijk niet als Tile Matrix (Tegelmatrix) is geactiveerd. Als DYNAMIC (Dynamisch) of ZOOM (Zoomen) wordt geselecteerd in ASPECT (Beeldverhouding) terwijl TILE MATRIX (Tegelmatrix) wordt uitgevoerd, wordt de instelling toegepast na voltooiing van TILE MATRIX (Tegelmatrix).	
H MONITORS (H-monitors)	Aantal monitoren dat naast elkaar (horizontaal) is geplaatst.	1
V MONITORS (V-monitors)	Aantal monitoren dat boven elkaar (verticaal) is geplaatst.	1
POSITION (Positie)	Hiermee kiest u welk deel van de vergrote beeldweergave op de monitor wordt weergegeven.	1
TILE COMP (Tegelcompositie)	Hiermee schakelt u de functie TILE COMP (Tegelcompositie) in.	NO (Nee)
TILE MATRIX ENABLE (Tegelmatrix inschakelen)	Hiermee schakelt u de functie Tile Matrix (Tegelmatrix) in.	NO (Nee)
FRAME COMP (Schermcomp.) (niet aanpasbaar)		
V SCAN REVERSE (Verticaal scannen omkeren) (niet aanpasbaar)		
TILE MATRIX MEM (Geheugen tegelmatrix)	Wanneer INPUT (Ingang) is geselecteerd, wordt de instelling TILE MATRIX (Tegelmatrix) toegepast op elk ingangssignaal.	COMMON (Standaard)
AUTO TILE MATRIX SETUP (Automatische instellingen tegelmatrix)	Hiermee is automatisch instellen mogelijk van meerdere schermen door het aantal monitoren op te geven dat boven (verticaal) en naast elkaar (horizontaal) op de primaire monitor is geplaatst. De volgende instellingen worden automatisch ingesteld: MONITOR ID (Monitor-id), TILE MATRIX (Tegelmatrix), TILE MATRIX MEM (Geheugen tegelmatrix), Input Signal (Ingangssignaal), VIDEO OUT SETTING (Instelling uitgang video), DisplayPort in TERMINAL SETTING (Terminal-instelling). OPMERKING: Alle monitors die in de keten met LAN volgen, moeten zijn ingesteld op 'ON' (Aan). Wanneer deze functie wordt uitgevoerd tijdens de energiebesparende stand of stand-bymodus, moet 'LAN POWER' (LAN-stroom) zijn ingesteld op 'ON' (Aan). AUTO ID (Automatische id) wordt automatisch uitgevoerd. Wanneer u deze functie gebruikt, wordt het aanbevolen dat monitors via een DisplayPort-kabel in serie zijn aangesloten. Voorbeeld van installatie via LAN: H MONITORS (H-monitors) 3 V MONITORS (V-monitors) 3 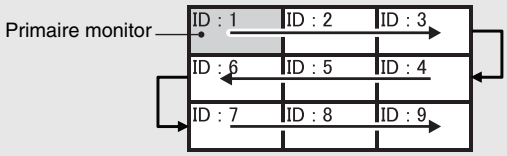 	DEACTIVATE (Deactiveren)
POWER ON DELAY (Vertraging inschakelen)	Hiermee past u de vertragingstijd in tussen stand-by en inschakelen.	
DELAY TIME (Vertragingstijd)	“POWER ON DELAY” (Vertraging inschakelen) kan worden ingesteld tussen 0 en 50 seconden.	0 SEC.
LINK TO ID (Koppelen aan id)	Wanneer “ON” (Aan) is geselecteerd, is de vertragingstijd gekoppeld aan de monitor-id. De periode is langer bij een groter id-nummer.	OFF (Uit)
VIDEO OUT SETTING (Instelling uitgang video)	Hiermee wordt signaaluitvoer van DPORT ingeschakeld. Zie ook pagina 27 “DisplayPort” in TERMINAL SETTING (Terminal-instelling). OPMERKING: Wanneer VGA of Y/Pb/Pr is geselecteerd als hoofdbeeld, wordt er niets uitgevoerd van DPORT. Wanneer deze functie de waarde ON (Aan) heeft, kan DPORT als subbeeld worden geselecteerd. Wanneer deze functie de waarde ON (Aan) heeft, kan INPUT CHANGE (Ingangwijziging) alleen NORMAL (Normaal) of QUICK (Snel) zijn. Wanneer deze functie de waarde ON (Aan) heeft en DPORT als hoofdbeeld is geselecteerd, is de knop PIP CHANGE (PIP-wijziging) van de afstandsbediening (zie pagina 11) uitgeschakeld.	ON (Aan)
POWER INDICATOR (Stroomindicator)	Hiermee zet u de LED aan de voorkant van de monitor op ON (AAN) of OFF (UIT). Als “OFF” (Uit) is geselecteerd, zal de LED niet oplichten wanneer de lcd-monitor in de actieve modus staat.	ON (Aan)
SETTING COPY (Kopie instellen)	Selecteer voor een serie de categorieën in het OSD-menu die u naar de andere monitor wilt kopiëren. OPMERKING: Wanneer u deze functie gebruikt, moeten de monitors via LAN in serie zijn aangesloten. Deze functie herstelt de standaardinstellingen wanneer het apparaat wordt uitgeschakeld. Deze functie heeft een limiet die afhankelijk is van de kabel die u gebruikt.	NO (Nee)
COPY START (Kopiëren starten)	Selecteer “YES” (Ja) en druk op de toets SET om te beginnen met kopiëren.	
ALL INPUT (Alle invoer)	Alle instellingen voor invoeraansluitingen worden gekopieerd wanneer u dit item selecteert. De standaard instelling is OFF (Uit).	
RESET (Fabrieksinstellingen)	Hiermee zet u de opties van MULTI DISPLAY (Meerdere beeldschermen) terug op de fabrieksinstellingen, met uitzondering van POWER ON DELAY (Vertraging inschakelen) en VIDEO OUT SETTING (Instelling video-uitvoer).	-

DISPLAY PROTECTION (Beeldbeveiliging)		
POWER SAVE (Energiebesparing)	Hiermee stelt u in na hoeveel tijd de monitor overgaat op de energiespaarstand nadat het signaal is uitgevallen. OPMERKING: Als u DVI aansluit, stopt de videokaart mogelijk niet met het verzenden van digitale gegevens, zelfs als het beeld verdwenen is. Als dit gebeurt, schakelt de monitor niet over op de energiespaarstand (stand-bymodus). POWER SAVE wordt uitgeschakeld wanneer AUTO OFF (Automatisch uit) of CUSTOM (Aangepast) is geselecteerd in HUMAN SENSING (Persoonsdetectie).	AUTO STANDBY (Automatische stand-by)
AUTO POWER SAVE (Automatische energiebesparing)	De monitor schakelt na de ingestelde tijd automatisch over op de modus OFF (Uit) nadat er geen signaal meer is. De monitor gaat weer over op de normale modus wanneer het signaal opnieuw is gestart.	-
AUTO STANDBY (Automatische stand-by)	De monitor schakelt na de ingestelde tijd automatisch over op de modus OFF (Uit) nadat er geen signaal meer is. Druk op de aan/uit-knop om de normale modus weer te activeren.	-
DISABLE (Uitschakelen)	De monitor schakelt niet over op de modus OFF (Uit) nadat er geen signaal meer is.	-
HEAT STATUS (Verhittingsstatus)	Hiermee geeft u de status van de ventilator, achtergrondverlichting en temperatuur weer.	-
FAN CONTROL (Ventilatiecontrole)	De koelventilator verlaagt de temperatuur van het scherm om oververhitting te voorkomen. Als “AUTO” (Automatisch) is geselecteerd, kunt u de starttemperatuur van de koelventilator en ventilatorsnelheid aanpassen.	AUTO (Automatisch), LOW (Laag)
SCREEN SAVER (Schermbeveiliging)	Gebruik de functie SCREEN SAVER (Schermbeveiliging) om het risico op inbranding te verkleinen.	
GAMMA	Als u ON (Aan) selecteert, wordt het gamma van het beeld gewijzigd en vastgesteld.	OFF (Uit)
BACKLIGHT (Achtergrondverlichting)	Als u deze instelling op ON (Aan) zet, wordt de helderheid van de achtergrondverlichting verlaagd. OPMERKING: Selecteer deze functie niet wanneer ROOM LIGHT SENSING (Sensor voor kamerverlichting) de waarde MODE1 (Modus1) of MODE2 (Modus2) heeft.	OFF (Uit)
MOTION (Beweging)	Het beeld wordt enigszins vergroot en wordt op gezette tijden in vier richtingen verplaatst (omhoog, omlaag, links, rechts). U kunt de tijd voor het interval en de zoomfactor instellen. Deze functie is uitgeschakeld wanneer PIP (Picture-in-Picture), STILL (Stilstaand beeld), TEXT TICKER of TILE MATRIX (Tegelmatrix) zijn ingeschakeld.	OFF (Uit)
SIDE BORDER COLOR (Kleur zijbalken)	Hiermee past u de kleur van de zijkanten van het beeld aan bij een beeldverhouding van 4:3. Druk op de toets + om de balk lichter te maken. Druk op de toets - om de balk donkerder te maken.	15
CHANGE PASSWORD (Wachtwoord wijzigen)	Hiermee kunt u het beveiligingswachtwoord wijzigen. Het standaardwachtwoord is 0000.	-
SECURITY (Beveiliging)	Hiermee vergrendelt u het beveiligingswachtwoord. START-UP LOCK (Opstarten vergrendelen): er wordt om een beveiligingswachtwoord gevraagd wanneer de monitor wordt ingeschakeld. CONTROL LOCK (Besturing vergrendelen): er wordt om een beveiligingswachtwoord gevraagd als er op een knop op de afstandsbediening of op de monitor wordt gedrukt. BOTH LOCK (Beide vergrendelen): er wordt om een beveiligingswachtwoord gevraagd wanneer de monitor wordt ingeschakeld of als er op een knop op de afstandsbediening of op de monitor wordt gedrukt.	OFF (Uit)
RESET (Fabrieksinstellingen)	Hiermee zet u voor de volgende instellingen in het menu DISPLAY PROTECTION (Beeldbeveiliging) de fabrieksinstellingen terug: POWER SAVE (Energiebesparing), FAN CONTROL (Ventilatiecontrole), SCREEN SAVER (Schermbeveiliging), SIDE BORDER COLOR (Kleur zijrand)	-
EXTERNAL CONTROL (Externe controle)		
IP ADDRESS SETTING (IP-adresinstelling)	OPMERKING: Wanneer u de LAN SETTING (LAN-instelling) wijzigt, moet u misschien een aantal seconden wachten tot de LAN-instelling wordt toegepast.	
IP SETTING (IP-instelling)	Door deze optie in te schakelen wordt automatisch een IP-adres van uw DHCP-server aan de monitor toegewezen. Als u de optie uitschakelt, kunt u het IP-adres of subnetmasker registreren dat u van uw netwerkbeheerder hebt gekregen. OPMERKING: Vraag het IP-adres aan uw netwerkbeheerder wanneer “AUTO” (Automatisch) is geselecteerd voor [IP SETTING] (IP-instelling).	AUTO (Automatisch)
IP ADDRESS (IP-adres)	Stel uw IP-adres in van het netwerk dat op de monitor is aangesloten wanneer “MANUAL” (Handmatig) is geselecteerd voor [IP SETTING] (IP-instelling).	192.168.0.10
SUBNET MASK (Subnetmasker)	Stel uw subnetmasker in van het netwerk dat op de monitor is aangesloten wanneer “MANUAL” (Handmatig) is geselecteerd voor [IP SETTING] (IP-instelling).	255.255.255.0
DEFAULT GATEWAY (Standaardgateway)	Stel uw standaardgateway in van het netwerk dat op de monitor is aangesloten wanneer “MANUAL” (Handmatig) is geselecteerd voor [IP SETTING] (IP-instelling). OPMERKING: Stel in als [0.0.0.0] om de instelling te verwijderen.	0.0.0.0
DNS	Ingesteld voor IP ADDRESS SETTING (Instelling IP-adres) van DNS-server. AUTO (Automatisch): Wijs automatisch een IP-adres toe van de DNS-server die aan de monitor is verbonden. MANUAL (Handmatig): Stel uw IP-adres in van de DNS-server die aan de monitor is verbonden.	AUTO (Automatisch)
DNS PRIMARY (DNS primair)	Stel uw primaire DNS-instellingen in van het netwerk dat is aangesloten op het beeldscherm. OPMERKING: Stel in als [0.0.0.0] om de instelling te verwijderen.	0.0.0.0
DNS SECONDARY (DNS secundair)	Stel uw secundaire DNS-instellingen in van het netwerk dat is aangesloten op het beeldscherm. OPMERKING: Stel in als [0.0.0.0] om de instelling te verwijderen.	0.0.0.0
MAC ADDRESS (MAC-adres)	Het MAC-adres wordt weergegeven.	-
LAN POWER (LAN-stroom)	Hiermee selecteert u de LAN-bedrijfsmodus. Wanneer “ON” (Aan) is geselecteerd, wordt er voeding aan het LAN geleverd tijdens de energiebesparende stand of stand-bymodus. OPMERKING: Voor het inschakelen van “AUTO ID” (Automatische id) of “AUTO TILE MATRIX SETUP” (Automatische instellingen tegelmatrix) moet deze functie de waarde ON (Aan) hebben.	OFF (Uit)

DDC/CI	ENABLE/DISABLE (Inschakelen/Uitschakelen): Hiermee zet u de tweezijdige communicatie en bediening van de monitor ON (Aan) of OFF (Uit).	ENABLE (Inschakelen)
PING	Bevestig de reactie door te communiceren met het vooraf ingestelde IP-adres.	192.168.0.10 NO
IP ADDRESS RESET (Fabrieksinstellingen IP-adres)	Hiermee zet u IP ADDRESS SETTING (IP-adresinstelling) op de fabrieksinstellingen terug.	NO (Nee)
RESET (Fabrieksinstellingen)	Hiermee zet u voor de volgende instelling in het menu EXTERNAL CONTROL (Externe controle) de fabrieksinstelling terug: DDC/CI.	-
ADVANCED OPTION1 (Geavanceerde optie1)		
INPUT DETECT (Ingangsdetectie)	Hiermee selecteert u de ingangsdetectiemethode die wordt gebruikt wanneer meer dan twee computers op de monitor zijn aangesloten. OPMERKING: Als in INPUT CHANGE (Ingangwijziging) de optie SUPER is geselecteerd, kan deze functie niet worden gewijzigd.	NONE (Geen)
NONE (Geen)	Er wordt niet naar de andere video-ingangspoorten gezocht.	
FIRST DETECT (Eerste detectie)*2	Wanneer het huidige ingangssignaal niet aanwezig is, zoekt de monitor een videosignaal op de andere ingangspoort. Als het videosignaal zich op de andere poort bevindt, schakelt de monitor automatisch de nieuwe gedetecteerde signaalbron in. De monitor zoekt geen andere videosignalen wanneer de huidige videobron aanwezig is.	
LAST DETECT (Laatste detectie)*2	Wanneer de monitor een signaal weergeeft dat afkomstig is van de huidige bron en er wordt een signaal geleverd door een nieuwe, secundaire bron, schakelt de monitor automatisch over op de nieuwe videobron. Wanneer het huidige ingangssignaal niet aanwezig is, zoekt de monitor een videosignaal op de andere ingangspoort. Als het videosignaal zich op de andere poort bevindt, schakelt de monitor automatisch de nieuwe gedetecteerde signaalbron in.	
VIDEO DETECT (Signaaldetectie)	VIDEO-ingangen, zoals HDMI, HDMI2*1, HDMI3*1, Y/Pb/Pr, Y/Pb/Pr2*1, SCART*1, VIDEO*1 en S-VIDEO*1, hebben voorrang op DVI, VGA, DPORT, RGB/HV*1. Wanneer een van de VIDEO-ingangssignalen aanwezig is, schakelt de monitor hiernaar over en blijft de VIDEO-ingang actief.	
CUSTOM DETECT (Aangepaste detectie)	Stel de prioriteit van invoersignalen in. Wanneer CUSTOM DETECT (Aangepaste detectie) is geselecteerd, worden alleen vermelde ingangen doorzocht. OPMERKING: prioriteitsinstelling van de optie signaalingang is alleen beschikbaar in PRIORITY 3 (Prioriteit 3), behalve voor optie pc type sleuf 2.	
LONG CABLE COMP (Compensatie met lange kabel)*1 (alleen analoge ingang)	Compenseert handmatig voor verslechtering van het beeld veroorzaakt door het gebruik van een lange kabel.	
ON/OFF (Aan/uit)	ON (Aan): Activeert deze functie. OFF (Uit): Deactiveert deze functie.	OFF (Uit)
SOG PEAK (SOG-verfijning)	Hiermee past u de gevoeligheid van de 'Synchronisatie t.o.v. groen'-ingangsignalen aan. Hiermee past u het zogeheten 'slice'-niveau aan bij het afzonderen van een synchronisatie van een 'Synchronisatie t.o.v. groen'-ingangsignaal. Druk op “LEFT” of “RIGHT” (links/rechts) om te selecteren.	0
GAIN	Past de gain-waarde aan.	0
R-H.POSITION (R-H-positie)	Hiermee stelt u de positie van de roodcomponent van het beeld in.	0
G-H.POSITION (G-H-positie)	Hiermee stelt u de positie van de groencomponent van het beeld in.	0
B-H.POSITION (B-H-positie)	Hiermee stelt u de positie van de blauwcomponent van het beeld in.	0
SYNC TERMINATION (Instelling afsluitweerstand)	Hiermee past u de afsluitweerstand aan de impedantie van de kabel aan.	HIGH (Hoog)
INPUT CHANGE (Ingangwijziging)	Hiermee stelt u de snelheid in waarmee invoer moet worden gewijzigd. Wanneer “SUPER” is geselecteerd, kan er snel tussen twee signalen worden geschakeld. OPMERKING: Wanneer “QUICK” (Snel) is geselecteerd, kan het beeld vervormen wanneer de signaalinvoer wordt gewijzigd. “SUPER” wordt beschikbaar bij selectie van IMAGE FLIP (Beeld spiegelen) behalve NONE (Geen). Selecteer deze functie wanneer alle opties voor de invoer zijn ingesteld.	NORMAL (Normaal)
TERMINAL SETTING (Terminal-instelling)		
DVI MODE (DVI-modus)	Hiermee stelt u in u welk type DVI-D-apparatuur is aangesloten op de DVI-ingang. Selecteer DVI-HD als er een dvd-speler of computerapparatuur is aangesloten waarvoor HDCP-verificatie vereist is. Selecteer DVI-PC als er computerapparatuur is aangesloten waarvoor geen HDCP-verificatie vereist is.	DVD-HD
D-SUB MODE (D-SUB-modus)	Hiermee selecteert u het type signaal voor de D-SUB-ingang. RGB: Analoge invoer (R, G, B, H, V) COMPONENT: Component (Y, Cb/Pb, Cr/Pr)	RGB
BNC MODE (BNC-modus)*1	Hiermee stelt u in welke apparatuur is aangesloten op de BNC-ingang. RGB: analoge ingang. COMPONENT: component.	RGB
SCART MODE (SCART-modus)*1	Ingangsmodus voor apparaten die gebruikmaken van SCART-connectors.	OFF (Uit)
DisplayPort	Hiermee selecteert u de DisplayPort-modus [1.1a] of [1.2]. [1.2] moet worden geselecteerd bij gebruik van Multi-Stream Transport.*3	1.1a
HDMI SIGNAL (HDMI-signaal)	RAW (Onbewerkt): De functie voor uitbreiding uitschakelen. EXPAND (Uitgebreid): Hiermee wordt het beeldcontrast vergroot en worden details in donkere en heldere gedeelten versterkt.	Afhankelijk van invoersignaal

*1: Deze functie is afhankelijk van de optionele kaart die u gebruikt.
*2: Alleen voor de ingangen DVI, DPORT, VGA, RGB/HV*1, HDMI, HDMI2*1, HDMI3*1.
*3: Voor Multi-Stream Transport is de bijbehorende videokaart nodig. Neem contact op met uw leverancier voor beperkingen van deze functie.

DEINTERLACE	Hiermee selecteert u de conversiefunctie IP (Interlace to Progressive). OPMERKING: Voor DVI-invoer moet “DVI-HD” zijn ingeschakeld in het menu DVI-modus. Wanneer INPUT2 (Ingang2) van SUPER is geselecteerd in INPUT CHANGE (Ingangwijziging), kan deze functie niet worden gewijzigd.	ON (Aan)
ON (Aan)	Hiermee converteert u het interlaced signaal naar progressief. Dat is de standaardinstelling.	
OFF (Uit)	Hiermee schakelt u IP-conversie uit. Deze instelling is het geschiktst voor bewegende beelden, maar vergroot het risico op inbranding van het beeld.	
COLOR SYSTEM*1 Alleen de ingangen VIDEO, S-VIDEO	Het geselecteerde kleursysteem hangt af van het videoformaat van het ingangssignaal.	AUTO (Automatisch)
AUTO (Automatisch)	Het kleursysteem wordt automatisch gekozen op basis van het ingangssignaal.	
NTSC		
PAL		
SECAM		
4.43 NTSC		
PAL-60		
OVER SCAN (Overscannen) Alleen de ingangen HDMI, Y/Pb/Pr, SCART*1, VIDEO*1, S-VIDEO*1, HDMI2*1, HDMI3*1	Voor sommige videoformaten is een scanconversie nodig om het beeld zo goed mogelijk weer te geven.	ON (Aan)
ON (Aan)	Het beeldformaat is groter dan wat kan worden weergegeven. Het lijkt alsof de beeldrand is bijgesneden. Ongeveer 95% van het beeld wordt weergegeven op het scherm.	
OFF (Uit)	Het beeldformaat blijft binnen de grenzen van het weergavegebied. Het volledige beeld wordt weergegeven op het scherm. OPMERKING: wanneer u een computer gebruikt met HDMI-uitgang, stelt u deze optie in op “OFF” (Uit).	
OPTION SETTING (Optie-instelling)		-
OPTION POWER (Optievoeding)	Hiermee kan de monitor voeding leveren aan de sleuf voor de optionele kaart tijdens de energiebesparende stand of stand-bymodus. OPMERKING: Deze functie moet op ON (Aan) worden gezet bij gebruik van de energiebeheerfunctie door middel van een optie van type sleuf 2.	OFF (Uit)
AUDIO*1	Selecteert ingangssignaal voor geluid volgens de specificaties voor optie type sleuf 2. U activeert DIGITAL (Digitaal) door OPTION (Optie) voor ingangssignaal en OPTION (Optie) voor AUDIO INPUT (Audio-ingang) te selecteren. OPMERKING: DIGITAL wordt alleen geactiveerd wanneer OPTION (Optie) wordt geselecteerd voor ingangssignaal en OPTION (Optie) voor AUDIO INPUT (Audio-ingang).	ANALOG (Analoog)
INTERNAL PC*1 (Interne pc)	De functie is beschikbaar voor pc type sleuf 2.	
OFF WARNING (Uit-waarschuwing)	Als OPTION POWER (Optievoeding) op OFF (Uit) is ingesteld, wordt een waarschuwing weergegeven wanneer de monitorvoeding wordt uitgeschakeld. OPMERKING: het waarschuwingsbericht wordt niet weergegeven wanneer de voeding van het scherm is uitgeschakeld met de instelling OFF TIMER (Uitschakeltimer) of SCHEDULE (Schema).	OFF (Uit)
AUTO OFF (Automatisch uit)	De monitorvoeding is automatisch “OFF” (Uit) wanneer de verbonden pc uit is of als de monitor zich in de modus Power Save (Stroom besparen) bevindt. OPMERKING: de monitorvoeding schakelt niet automatisch over op “ON” (Aan) als de aangesloten pc is ingeschakeld.	OFF (Uit)
START UP PC (Pc inschakelen)	Wanneer ON (Aan) is geselecteerd, wordt de aangesloten pc gestart.	NO (Nee)
FORCE QUIT (Geforceerd uitschakelen)	Wanneer ON (Aan) is geselecteerd, wordt de pc geforceerd uitgeschakeld. Gebruik deze functie alleen wanneer het besturingssysteem niet handmatig kan worden afgesloten.	NO (Nee)
120 Hz (niet aanpasbaar)		-
TOUCH PANEL (Aanraakpaneel) (niet aanpasbaar)		-
RESET (Fabrieksinstellingen)	Hiermee zet u voor de volgende instellingen in het menu ADVANCED OPTION (Geavanceerde optie) de fabrieksinstellingen terug: INPUT DETECT (Invoerdetectie; behalve de prioriteit van invoersignalen), INPUT CHANGE (Ingangwijziging, behalve voor INPUT1 (Ingang1) en INPUT2 (Ingang2)), TERMINAL SETTING (Terminal-instelling), DEINTERLACE, COLOR SYSTEM (Kleursysteem), OVER SCAN (Overscannen), AUDIO in OPTION SETTING (Optie-instelling).	-

*1: Deze functie is afhankelijk van de optionele kaart die u gebruikt.

ADVANCED OPTION2 (Geavanceerde optie2)		
AUTO DIMMING (Automatisch dimmen)	Past de achtergrondverlichting van de lcd-monitor automatisch aan op basis van het niveau van de kamerverlichting.	-
AUTO BRIGHTNESS (Automatische helderheid) Alleen de ingangen DPORT, DVI, VGA, RGB/HV*1	Hiermee stelt u de helderheid van het beeld in verhouding tot het ingangssignaal in. OPMERKING: Selecteer deze functie niet wanneer ROOM LIGHT SENSING (Sensor voor kamerverlichting) de waarde MODE1 (Modus1) of MODE2 (Modus2) heeft.	OFF (Uit)
ROOM LIGHT SENSING (Sensor voor kamerverlichting)	De achtergrondverlichting van het lcd-scherm kan worden aangepast afhankelijk van de hoeveelheid kamerlicht in de ruimte. Als de kamer licht is, produceert de monitor een vergelijkbare hoeveelheid meer licht. Als de kamer donker is, geeft de monitor minder licht. Het doel van deze functie is om het kijken naar de monitor meer comfortabel voor het oog te maken in verschillende verlichtingssituaties. OPMERKING: wanneer ROOM LIGHT SENSING (Sensor voor kamerverlichting) is ingesteld op MODE1 (Modus1) of MODE2 (Modus2), worden BACKLIGHT (Achtergrondverlichting), AUTO BRIGHTNESS (Automatische helderheid) en BACKLIGHT (Achtergrondverlichting) in de functie SCREEN SAVER (Schermbeveiliging) uitgeschakeld. Bedek de sensor voor de kamerverlichting niet wanneer u MODE1 (Modus1) of MODE2 (Modus2) gebruikt. Parameterinstelling van AMBIENT (Kamerverlichting) ROOM LIGHT SENSING (Sensor voor kamerverlichting) in OSD, selecteer MODE1 (Modus1) of MODE2 (Modus2) en stel MAX LIMIT (Max. limiet), IN BRIGHT (In helderheid) en IN DARK (In donker) in elke modus in. MAX LIMIT (Max. limiet): dit is het maximale niveau achtergrondverlichting dat u kunt instellen. IN BRIGHT (In helderheid): Dit is het niveau van de achtergrondverlichting dat door de monitor wordt gekozen wanneer de kamer sterk verlicht is. IN DARK (In donker): Dit is het niveau van de achtergrondverlichting dat door de monitor wordt gekozen wanneer de kamer slecht verlicht is. Wanneer de functie ROOM LIGHT SENSING (Sensor voor kamerverlichting) is ingeschakeld, wordt het niveau van de achtergrondverlichting van het scherm aangepast aan de lichtcondities van de kamer (zie onderstaande illustratie). 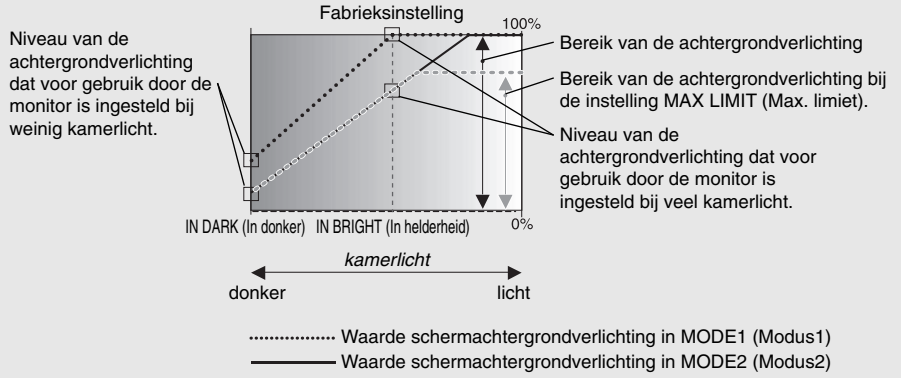 MAX LIMIT (Max. limiet): niveau achtergrondverlichting is beperkt tot het niveau dat u hebt ingesteld. IN DARK (In donker): Niveau van de achtergrondverlichting dat voor gebruik door de monitor is ingesteld bij weinig kamerlicht. IN BRIGHT (In helderheid): Niveau van de achtergrondverlichting dat voor gebruik door de monitor is ingesteld bij veel kamerlicht.	OFF (Uit)
HUMAN SENSING (Persoonsdetectie)*2	De functie HUMAN SENSING (Persoonsdetectie) heeft drie instellingen. OPMERKING: POWER SAVE (Stroom besparen) wordt uitgeschakeld wanneer AUTO OFF (Automatisch uit) of CUSTOM (Aangepast) is geselecteerd in HUMAN SENSING (Persoonsdetectie).	DISABLE (Uitschakelen)
DISABLE (Uitschakelen)	Geen persoonsdetectie.	-
AUTO OFF (Automatisch uit)	Op dit moment worden BACKLIGHT (Achtergrondverlichting) en VOLUME (Volume) automatisch op OFF (Uit) gezet wanneer geen personen worden gedetecteerd. Wanneer er weer een persoon in de buurt van de monitor verschijnt, keert de monitor terug naar de normale stand.	-
CUSTOM (Aangepast)	BACKLIGHT en VOLUME worden automatisch overgeschakeld naar de ingestelde waarde wanneer geen personen worden gedetecteerd. Wanneer zich weer een persoon in de nabijheid van de monitor begeeft, wordt de monitor automatisch teruggeschakeld naar de normale modus en wordt het ingangssignaal weergegeven dat is geselecteerd bij INPUT SELECT (Ingang selecteren).	-
INTELLI. WIRELESS DATA (Draadloze beheergegevens)	Selecteer “ON” (Aan) om de functie INTELLIGENT WIRELESS DATA (Intelligente draadloze gegevens) (zie pagina 45) te activeren. Voor het gebruik van deze functie is een wachtwoord nodig.	ON (Aan)
RESET (Fabrieksinstellingen)	Zet de instellingen van “ADVANCED OPTION 2” (Geavanceerde optie 2) terug op de fabriekswaarden met uitzondering van INTELLI. WIRELESS DATA (Draadloze beheergegevens).	-
FACTORY RESET (Fabrieksinstellingen)	Alle onderdelen worden teruggebracht in de status waarin ze vanuit de fabriek zijn verzonden. OPMERKING: u kunt alle onderdelen in alle beeldschermen in een serie herstellen. Pas op dat u alle onderdelen niet per ongeluk herstelt.	-

*1: Deze functie is afhankelijk van de optionele kaart die u gebruikt.
*2: De functie is alleen beschikbaar wanneer er verbinding is met de optionele sensoreenheid.

OPMERKING 1: EEN SCHEMA MAKEN

Met de schemafunctie kunt u instellen dat het scherm op verschillende tijden wordt in- en uitgeschakeld. U kunt maximaal zeven verschillende schema's programmeren.

Het schema programmeren:

1. Open het menu SCHEDULE (Schema). Selecteer SCHEDULE SETTINGS (Schema-instellingen) met de knoppen Up en Down. Druk op de knop SET/POINT ZOOM (Instellen/Specifiek zoomen) of + om het menu Settings (Instellingen) te openen. Selecteer het gewenste schemanummer en druk op SET/POINT ZOOM (Instellen/Specifiek zoomen). Het vak naast het getal wordt geel. Het schema kan nu worden geprogrammeerd.

2. Gebruik de toets om naar beneden te gaan om de instellingen voor het aantal uren in de tijd voor het inschakelen te wijzigen. Gebruik de knoppen + en - om het uur in te stellen. Gebruik de knoppen Up en Down om de minuteninstelling te selecteren. Gebruik de knoppen + en - om de minuten in te stellen. Stel op dezelfde manier de OFF-tijd (Uit) in.

3. Gebruik de knoppen Up (Omhoog) en Down (Omlaag) om INPUT (Ingang) te selecteren. Gebruik de knoppen + en - om de ingangsbron te kiezen. Gebruik de knoppen Up (Omhoog) en Down (Omlaag) voor de selectie van PIC. MODE (Beeldmodus). Gebruik de knoppen + en - om de beeldmodus te kiezen.

4. Gebruik de knop Down (Omlaag) om een dag te kiezen waarop het schema ingaat. Druk op de knop SET/POINT ZOOM (Instellen/Specifiek zoomen) om in te schakelen. Als het schema elke dag moet worden uitgevoerd, kiest u EVERY DAY (Elke dag) en drukt u op de knop SET/POINT ZOOM (Instellen/Specifiek zoomen). Het rondje naast EVERY DAY (Elke dag) wordt geel. Als u een weekschema wilt gebruiken, kiest u de dagen van de week met de knoppen Omhoog en Omlaag en drukt u op SET/POINT ZOOM (Instellen/Specifiek zoomen) om de dagen te selecteren. Selecteer vervolgens de optie EVERY WEEK (Elke week) en druk op SET/POINT ZOOM (Instellen/Specifiek zoomen).

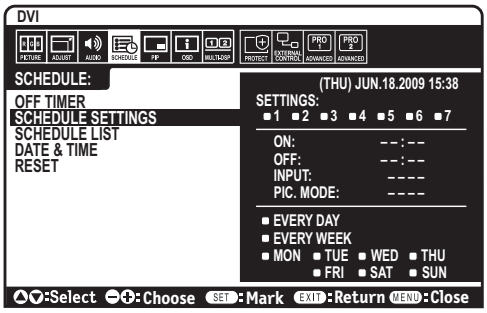

5. Nadat een schema is geprogrammeerd, kunt u de rest van de schema's instellen. Druk op MENU om het OSD te verlaten of druk op EXIT (Afsluiten) om terug te gaan naar het vorige menu.

OPMERKING: als schema's elkaar overlappen, krijgt het schema met het hoogste getal voorrang op het schema met het laagste getal. Schema nummer 7 heeft bijvoorbeeld prioriteit boven schema nummer 1.
Als de geselecteerde ingang of beeldmodus nu niet beschikbaar is, wordt dit met de kleur rood aangegeven.

OPMERKING 2: INBRANDEN VAN BEELD

Bij de lcd-technologie kan een fenomeen optreden dat bekend staat als een "inbranding". Van inbranding of ingebrand beeld is sprake wanneer een "schaduw" van een vorig beeld op het scherm zichtbaar blijft. In tegenstelling tot CRT-monitoren is een inbranding op een LCD-monitor niet van blijvende aard, maar de weergave van niet-veranderende beelden gedurende langere tijd moet worden vermeden.
U maakt de inbranding ongedaan door de monitor net zo lang uitgeschakeld te laten als het vorige beeld op het scherm is weergegeven. Als een beeld bijvoorbeeld gedurende één uur is weergegeven en het echobeeld van dat beeld achterblijft, schakelt u de monitor gedurende één uur uit om het ingebrande beeld ongedaan te maken.
zoals bij alle andere persoonlijke weergaveapparaten raadt NEC DISPLAY SOLUTIONS u aan regelmatig gebruik te maken van bewegende beelden en een bewegende schermbeveiliging wanneer het scherm inactief is of de monitor uit te schakelen als u deze niet gebruikt.

Gebruik de functies "SCREEN SAVER" (Schermbeveiliging), "DATE &TIME" (Datum en tijd) en "SCHEDULE SETTINGS" (Schema-instellingen) om het risico op inbranding verder te verlagen.

Voor een lange levensduur van Public Display

Inbranding in het lcd-scherm

Als het lcd-scherm enkele uren achtereen is ingeschakeld, kan een spoor van elektrische lading op de elektroden in het lcd-scherm achterblijven. Mogelijk blijft dan de weergave van een vorig beeld op het scherm zichtbaar. (Ingebrand beeld)
Ingebrand beeld is niet permanent, maar wanneer stilstaande beelden gedurende langere tijd worden weergegeven, kunnen ionische onzuiverheden zich permanent langs het weergegeven beeld verzamelen. (Inbranding beeld)

Aanbevelingen

Om te voorkomen dat het beeld raakt ingebrand en dat de levensduur van het lcd-scherm wordt verkort, neemt u de volgende aanbevelingen in acht.

1. Een stilstaand beeld mag niet langere tijd worden weergegeven. Wissel stilstaande beelden met korte intervallen.

2. Wanneer u de monitor niet gebruikt, kunt u deze het beste uitschakelen met de afstandsbediening, of energiebeheer of schemafuncties gebruiken.

3. Een lagere omgevingstemperatuur zorgt voor een langere levensduur van de monitor.
Wanneer een beschermende laag (glas, acryl) over het LCD-scherm is geplaatst, het LCD-scherm zich in een afgesloten ruimte bevindt of de monitor is opgestapeld, dient u de thermostaat in de monitor te gebruiken.
Om de omgevingstemperatuur te verlagen, gebruikt u de koelventilator, schermbeveiliging en lage helderheid.

4. Gebruik de modus "Screen Saver" (Schermbeveiliging) van de monitor.

Functie van de afstandsbediening

De functie REMOTE CONTROL ID (Afstandsbediening-id)

REMOTE CONTROL ID (Afstandsbediening-id)

Met de afstandsbediening kunt u maximaal 100 afzonderlijke MultiSync-monitors bedienen met behulp van de zogenoemde REMOTE CONTROL ID-modus (Afstandsbediening-id-modus). De modus REMOTE CONTROL ID (Afstandsbediening-id) werkt samen met de Monitor ID (Monitor-id), waardoor u tot 100 afzonderlijke MultiSync-monitoren kunt bedienen. Bijvoorbeeld: als er veel monitors worden gebruikt in hetzelfde gebied, dan stuurt een afstandsbediening in de normale modus signalen naar elke monitor tegelijkertijd (zie illustratie 1). Als u de afstandsbediening in de modus REMOTE CONTROL ID (Afstandsbediening-id) gebruikt, zal slechts een specifiek beeldscherm in de groep worden bediend (zie illustratie 2).

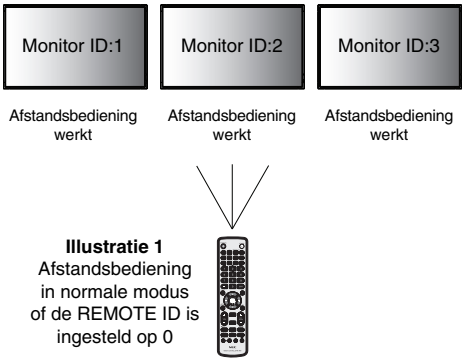

Illustratie 1
Afstandsbediening in normale modus of de REMOTE ID is ingesteld op 0

DE REMOTE CONTROL ID (Afstandsbediening-id) INSTELLEN

Houd de knop REMOTE ID SET (Afstandsbediening-id instellen) ingedrukt op de afstandsbediening en gebruik de cijfertoetsen om de monitor-id (1-100) in te voeren van het scherm dat u via de afstandsbediening wilt bedienen. U kunt vervolgens de afstandsbediening gebruiken om de monitor met dat specifieke Monitor ID-nummer (Monitor-id-nummer) te bedienen.
Als u 0 kiest of wanneer de afstandsbediening zich in de normale modus bevindt, worden alle monitoren bediend.

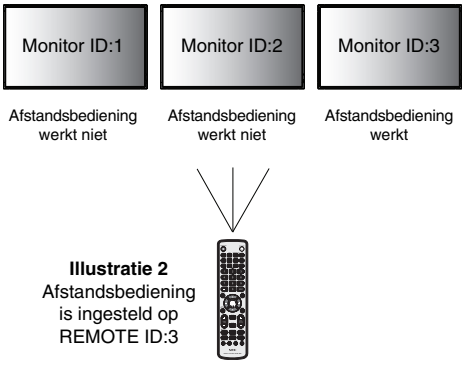

Illustratie 2
Afstandsbediening is ingesteld op REMOTE ID:3

DE BEDIENINGSMODUS INSTELLEN/OPNIEUW INSTELLEN

ID Mode (id-modus): druk op de knop REMOTE ID SET (Afstandsbediening-id instellen) en houd deze 2 seconden ingedrukt om de ID Mode (id-modus) in te voeren.
Normal Mode (Normale modus): als u wilt terugkeren naar de Normal Mode (Normale modus), houdt u de knop REMOTE ID CLEAR (Afstandsbediening-id wissen) 2 seconden ingedrukt.

Om deze functie goed te laten werken, moet u een Monitor ID-nummer (Monitor-id-nummer) aan het scherm toekennen. U kunt een Monitor ID-nummer (Monitor-id-nummer) toekennen in het menu MULTI DISPLAY (Meerdere beeldschermen) van het OSD (zie pagina 24).

Wijs de afstandsbediening op de afstandssensor van de gewenste monitor en druk op de knop REMOTE ID SET (Afstandsbediening-id instellen). Het MONITOR ID-nummer (Monitor-id-nummer) wordt weergegeven op het scherm als de afstandsbediening in de modus ID staat.

Nederlands

Gebruik de afstandsbediening om een monitor te bedienen die een specifiek MONITOR ID-nummer (Monitor-id-nummer) toegewezen heeft.

1. Stel het MONITOR ID-nummer (Monitor-id-nummer) in voor het scherm (zie pagina 24). U kunt een MONITOR ID-nummer (Monitor-id-nummer) instellen tussen 1 en 100.
   Met dit MONITOR ID-nummer (Monitor-id-nummer) kan de afstandsbediening deze specifieke monitor bedienen zonder dat dit invloed heeft op de andere monitors.

2. Houd de knop REMOTE ID SET (Afstandsbediening-id instellen) op de afstandsbediening ingedrukt en gebruik het toetsenblok om het REMOTE CONTROL ID-nummer (Afstandsbediening-id-nummer) in te voeren (1-100). Het REMOTE ID-nummer (Afstandsbediening-id-nummer) moet overeenkomen met het MONITOR ID-nummer (Monitor-id-nummer) van het scherm dat bediend moet worden. Kies “0” om tegelijkertijd alle schermen in het bereik te bedienen.

3. Wijs de afstandsbediening op de afstandssensor van de gewenste monitor en druk op de knop REMOTE ID SET (Afstandsbediening-id instellen).
   Het MONITOR ID-nummer (Monitor-id-nummer) wordt in rood weergegeven op het scherm.
   Als de REMOTE CONTROL ID (Afstandsbediening-id-nummer) “0” is, zullen alle schermen in het bereik het respectievelijke MONITOR ID-nummer (Monitor-id-nummer) in rood weergeven.

   Als het MONITOR ID-nummer (Monitor-id-nummer) in wit wordt weergegeven op het scherm, zijn het MONITOR ID-nummer (Monitor-id-nummer) en REMOTE CONTROL ID (Afstandsbediening-id-nummer) niet hetzelfde.

   OPMERKING: GROUP ID (Groeps-id) kan niet via de afstandsbediening worden opgegeven,

Verbinding met meerdere monitors

U kunt meerdere beeldschermen bedienen via RS-232C, REMOTE IN of een LAN-lusverbinding.

OPMERKING: Het aantal monitoren die in een serie kunnen worden aangesloten is gelimiteerd.
Wanneer u handmatig het id-nummer opgeeft of bedient met het opgegeven id-nummer, moet u eerst AUTO ID (Automatische id) (zie pagina 24) uitvoeren.

Hoofdmonitor		Submonitors	
Connector		Connector	
IN	UIT	IN	UIT
RS-232C	LAN2	LAN1	LAN2
REMOTE IN (Afstandsbediening in)			
LAN1			

Aansluiting

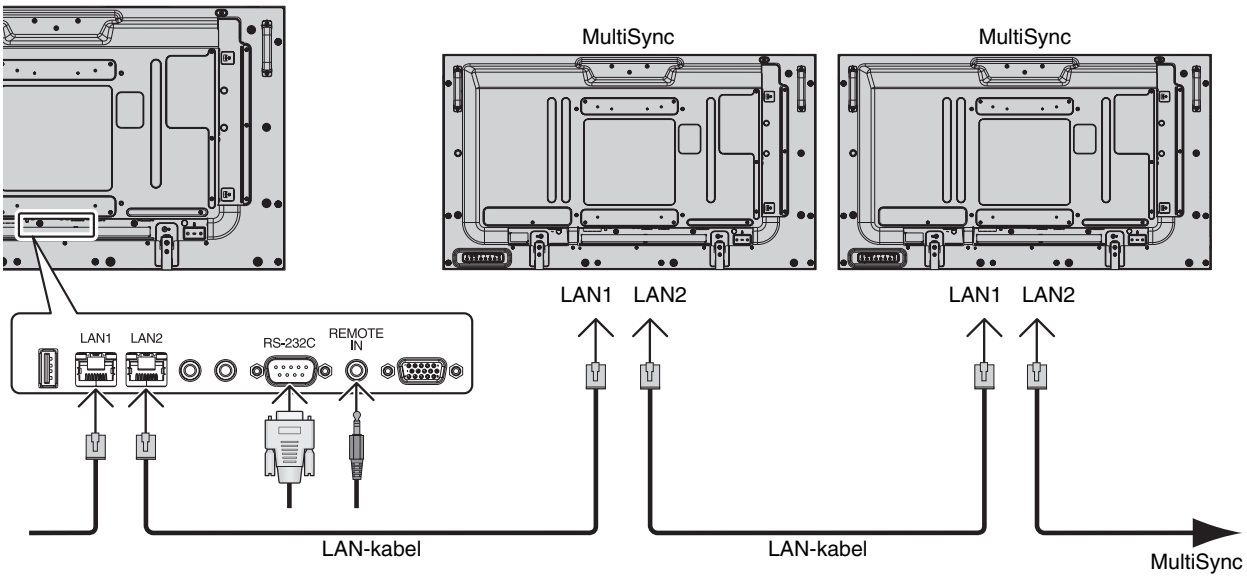

De lcd-monitor bedienen met de RS-232C-afstandsbediening

Deze lcd-monitor kan op afstand worden bediend door een personal computer met RS-232C-terminal aan te sluiten.

De functies die met behulp van de pc kunnen worden geregeld, zijn:

- Aan- en uitschakelen
- Een ander ingangssignaal selecteren
- Geluid dempen ON (Aan) of OFF (Uit).

Aansluiting

Lcd-monitor + computer

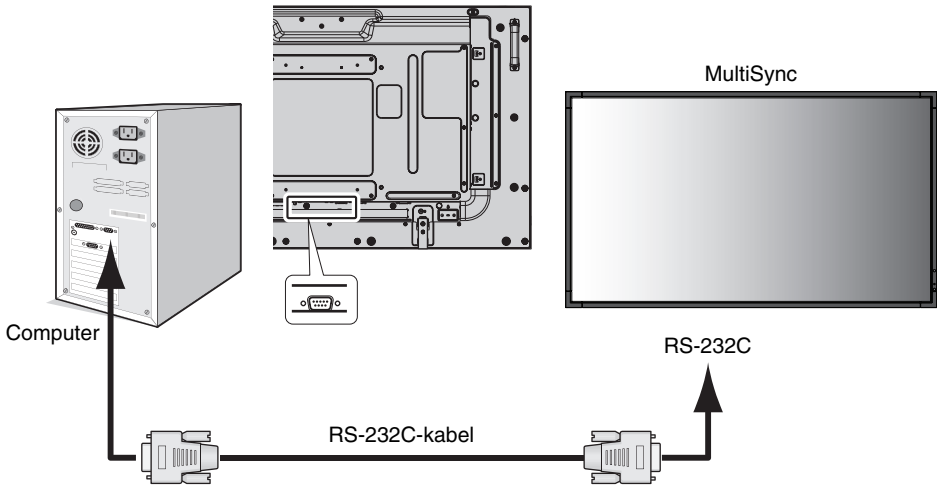

OPMERKING: als de computer alleen met een 25-pins seriële poortconnector is uitgerust, is een 25-pins seriële poortadapter vereist. Neem contact op met de leverancier voor meer informatie.
Zie voor de pintoewijzingen pagina 50 “2) RS-232C ingang/uitgang”.

Gebruik voor de bediening van een monitor de stuuropdracht. De instructies voor de stuuropdrachten zijn te vinden op de cd die bij het scherm wordt geleverd. De naam van het bestand is “External_control.pdf”.

1) Interface

PROTOCOL	RS-232C
BAUDRATE	9600 [bps]
GEGEVENSLENGTE	8 [bit]
PARITEITSBIT	GEEN
STOPBIT	1 [bit]
GEGEVENSTRANSPORTBESTURING	GEEN

Deze LCD-monitor gebruikt RXD-, TXD- en GND-lijnen voor RS-232C-besturing.
De nulmodemkabel (omgekeerd type, niet meegeleverd) dient te worden gebruikt voor RS-232C-besturing.

2) Schema met besturingsopdrachten

Zie voor overige opdrachten het bestand “External_Control.pdf” op de cd-rom.

Functie (Monitor ID (Monitor-id) = 1)	Codegegevens
Ingeschakeld	01 30 41 30 41 30 43 02 43 32 30 33 44 36 30 30 30 31 03 73 0d
Uitgeschakeld	01 30 41 30 41 30 43 02 43 32 30 33 44 36 30 30 30 34 03 76 0d
Ingangsbron, selecteer DisplayPort	01 30 41 30 45 30 41 02 30 30 36 30 30 30 30 46 03 04 0d
Ingangsbron, selecteer DVI	01 30 41 30 45 30 41 02 30 30 36 30 30 30 30 33 03 71 0d
Ingangsbron, selecteer VGA	01 30 41 30 45 30 41 02 30 30 36 30 30 30 30 31 03 73 0d
Ingangsbron, selecteer HDMI	01 30 41 30 45 30 41 02 30 30 36 30 30 30 31 31 03 72 0d
Ingangsbron, selecteer Y/Pb/Pr	01 30 41 30 45 30 41 02 30 30 36 30 30 30 30 43 03 01 0d
Ingangsbron, selecteer VIDEO	01 30 41 30 45 30 41 02 30 30 36 30 30 30 30 35 03 77 0d
Ingangsbron, selecteer S-VIDEO	01 30 41 30 45 30 41 02 30 30 36 30 30 30 30 37 03 75 0d
Ingangsbron, selecteer OPTION	01 30 41 30 45 30 41 02 30 30 36 30 30 30 30 44 03 06 0d
Geluidsdemping AAN	01 30 41 30 45 30 41 02 30 30 38 44 30 30 30 31 03 09 0d
Geluidsdemping UIT	01 30 41 30 45 30 41 02 30 30 38 44 30 30 30 32 03 0a 0d

Het lcd-beeldscherm via LAN Control bedienen

Aansluiten op een netwerk

Met een LAN-kabel kunt u de netwerkinstellingen en de instellingen voor Alert Mail opgeven via een HTTP-serverfunctie.

Als u een LAN-verbinding wilt gebruiken, moet u een IP-adres toewijzen.

Voorbeeld van een LAN-verbinding:

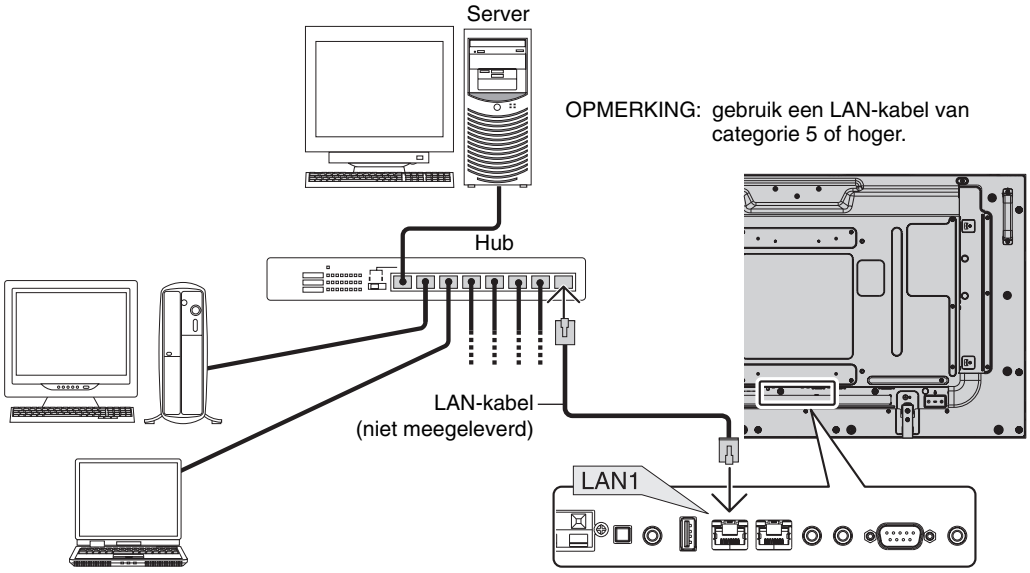

Netwerk instellen via een HTTP-browser

Overzicht

Als u het beeldscherm op een netwerk aansluit, dan kan via dit netwerk een computer worden bediend.

Als u het beeldscherm via een webbrowser wilt bedienen, moet u een exclusieve toepassing op uw computer hebben geïnstalleerd.

Het IP-adres en het subnetmasker van het beeldscherm kunnen worden ingesteld in het netwerkinstellingenvenster van de webbrowser door een HTTP-serverfunctie te gebruiken. Zorg ervoor dat u Microsoft Internet Explorer 7.0 of een hogere versie voor de webbrowser gebruikt.
(Dit apparaat gebruikt JavaScript en cookies, en de browser moet zijn ingesteld om deze functies te accepteren.
De instellingsmethode zal variëren afhankelijk van de browserversie. Raadpleeg de Help-bestanden en andere informatie die in uw software beschikbaar is.)

U krijgt toegang tot de HTTP-serverfunctie door de webbrowser op de computer te starten via het netwerk dat is aangesloten op het beeldscherm en de volgende URL in te voeren.

Netwerk instellen

http://<het IP-adres van het beeldscherm>/index.html

TIP: Het standaard-IP-adres wordt automatisch aan de monitor toegewezen.
De exclusieve toepassing kan van onze website worden gedownload.

OPMERKING: Als het scherm MONITOR NETWORK SETTINGS (Netwerkinstellingen monitor) niet in de webbrowser verschijnt, drukt u op Ctrl+F5 om de webbrowser te vernieuwen (of de cache leeg te maken).

De weergave of reactie van de knop kan zijn vertraagd of de actie wordt mogelijk niet geaccepteerd afhankelijk van de instellingen van uw netwerk. Als dit het geval is, dient u contact op te nemen met uw netwerkbeheerder.

De lcd-monitor reageert mogelijk niet als de knoppen herhaaldelijk snel achter elkaar worden ingedrukt.
Als dit gebeurt, moet u even wachten en het opnieuw proberen. Als u nog steeds geen reactie krijgt, moet u het beeldscherm uit- en weer inschakelen.

Gebruik voor de bediening van een monitor de stuuropdracht. Zie “Schema met besturingsopdrachten” (pagina 34).

Voorbereiding voor gebruik

Sluit het beeldscherm aan op een LAN-kabel voordat u de browser gebruikt.

Bediening via een browser die een proxyserver gebruikt, is mogelijk niet beschikbaar afhankelijk van het type proxyserver en de instellingsmethode. Hoewel het type proxyserver een factor zal zijn, is het mogelijk dat opties die zijn ingesteld niet worden weergegeven, afhankelijk van de effectiviteit van de cache, en de ingestelde inhoud van de browser niet wordt weergegeven. Het wordt aanbevolen geen proxyserver te gebruiken, tenzij deze niet beschikbaar is.

Verwerking van het adres voor bediening via een browser

De hostnaam kan in de volgende gevallen worden gebruikt:
Als de hostnaam die hoort bij het IP-adres van de monitor, door de netwerkbeheerder is geregistreerd bij de domeinnaamserver (DNS), hebt u toegang tot de netwerkinstellingen van het beeldscherm via die geregistreerde hostnaam door een compatibele browser te gebruiken.
Als de hostnaam die hoort bij het IP-adres van de monitor, is geconfigureerd in het bestand “HOSTS” van de computer die wordt gebruikt, hebt u toegang tot de netwerkinstellingen van het beeldscherm via die hostnaam door een compatibele browser te gebruiken.

Voorbeeld 1: Wanneer de hostnaam van de monitor is ingesteld op pd.nec.co.jp, wordt toegang verkregen tot de netwerkinstelling door *http://pd.nec.co.jp/index.html* op te geven voor het adres of de invoerkolom van de URL.

Voorbeeld 2: Wanneer het IP-adres van de monitor 192.168.73.1 is, wordt toegang verkregen tot de instellingen voor Alert Mail door *http://192.168.73.1/index.html* op te geven voor het adres of de invoerkolom van de URL.

Functie

Verkrijg toegang tot het volgende adres om HOME (Startpagina) weer te geven. Klik op elke koppeling aan de linkerkant van HOME (Startpagina).

http://<het IP-adres van het beeldscherm>/index.html

REMOTE CONTROL (AFSTANDSBEDIENING)

Schakel dit in om te bedienen op dezelfde manier als de afstandsbedieningstoets.

OSD-menu

Schakel dit in om het volgende OSD-menu in te stellen.

PICTURE (Beeld), ADJUST (Aanpassen), AUDIO, SCHEDULE (Schema), PIP, OSD, MULTI DISPLAY (Meerdere beeldschermen), DISPLAY PROTECTION (Beeldbeveiliging), EXTERNAL CONTROL (Externe controle), ADVANCED OPTION1 (Geavanceerde optie1), ADVANCED OPTION2 (Geavanceerde optie2).

OPMERKING: Functie van knoppen die op instellingspagina's worden weergegeven.
[APPLY] (Toepassen): uw instellingen toepassen.
[CANCEL] (Annuleren): naar de vorige instellingen teruggaan.
OPMERKING: CANCEL (Annuleren) wordt uitgeschakeld nadat u op APPLY (Toepassen) hebt geklikt.
[RELOAD] (Opnieuw laden): de instellingen opnieuw laden.
[RESET] (Fabrieksinstellingen): de oorspronkelijke instelling herstellen.

Netwerk instellen

Klik op “NETWORK” (Netwerk) links van HOME (Startpagina).

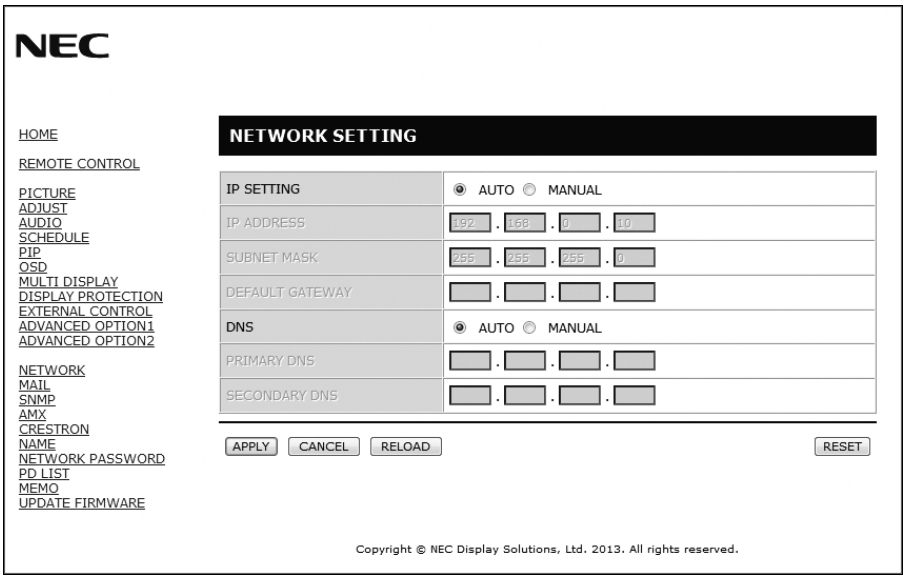

IP SETTING (IP-instelling)	Set voor de instelling van het IP-adres. AUTO (Automatisch): een IP-adres wordt automatisch toegewezen. MANUAL (Handmatig): stel uw IP-adres in van het netwerk dat aan de monitor is verbonden. OPMERKING: Vraag het IP-adres aan uw netwerkbeheerder wanneer [AUTO] (Automatisch) is geselecteerd voor [IP SETTING] (IP-instelling).
IP ADDRESS (IP-adres)	Stel uw IP-adres in van het netwerk dat op de monitor is aangesloten wanneer [MANUAL] (Handmatig) is geselecteerd voor [IP SETTING] (IP-instelling).
SUBNET MASK (Subnetmasker)	Stel uw subnetmasker in van het netwerk dat op de monitor is aangesloten wanneer [MANUAL] (Handmatig) is geselecteerd voor [IP SETTING] (IP-instelling).
DEFAULT GATEWAY (Standaardgateway)	Stel uw standaardgateway in van het netwerk dat op de monitor is aangesloten wanneer [MANUAL] (Handmatig) is geselecteerd voor [IP SETTING] (IP-instelling). OPMERKING: Stel in als [0.0.0.0] om de instelling te verwijderen.
DNS	Stel dit in voor de IP ADDRESS-instelling (IP-adresinstelling) van de DNS-server. AUTO (Automatisch): Wijs automatisch een IP-adres toe van de DNS-server die aan de monitor is verbonden. MANUAL (Handmatig): Stel uw IP-adres in van de DNS-server die aan de monitor is verbonden.
PRIMARY DNS (DNS primair)	Stel uw primaire DNS-instellingen in van het netwerk dat is aangesloten op het beeldscherm. OPMERKING: Stel in als [0.0.0.0] om de instelling te verwijderen.
SECONDARY DNS (DNS secundair)	Stel uw secundaire DNS-instellingen in van het netwerk dat is aangesloten op het beeldscherm. OPMERKING: Stel in als [0.0.0.0] om de instelling te verwijderen.

OPMERKING: De volgende instellingen worden op de fabriekswaarden ingesteld wanneer “IP ADDRESS RESET” (Fabrieksinstellingen IP-adres) wordt geselecteerd door een EXTERNAL CONTROL (Externe controle) van OSD:
[IP SETTING] (IP-instelling): AUTO (Automatisch), [IP ADDRESS] (IP-adres): 192.168.0.10, [SUBNET MASK] (Subnetmasker): 255.255.255.0, [DNS]: AUTO (Automatisch) [DEFAULT GATEWAY] (Standaardgateway), [PRIMARY DNS] (DNS primair) en [SECONDARY DNS] (DNS secundair) zijn leeg.

E-mail instellen

Klik op “MAIL” links van HOME (Startpagina).

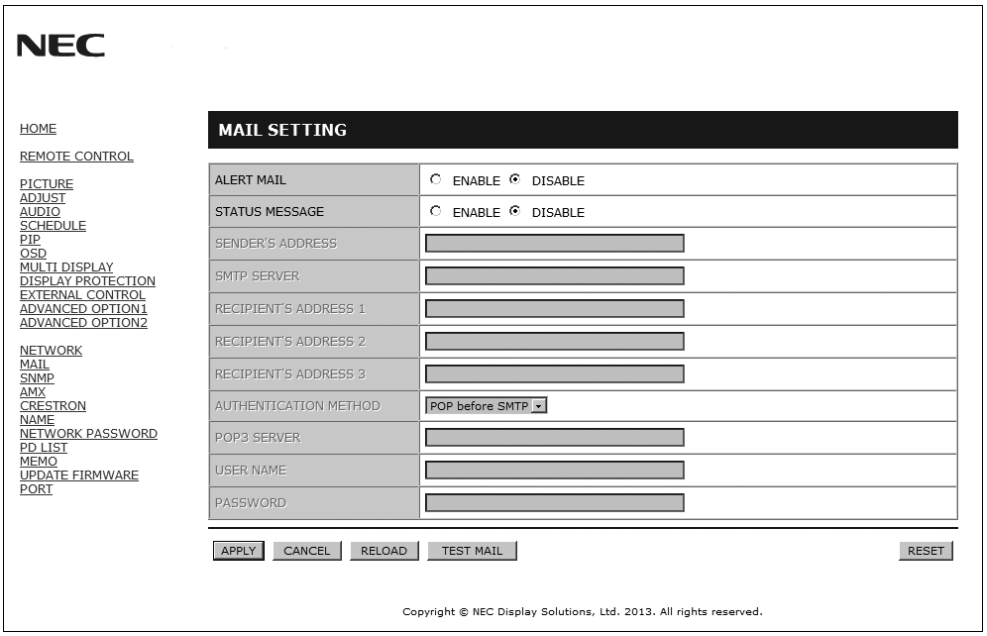

Met deze optie wordt een foutbericht via e-mail gestuurd wanneer u een LAN gebruikt. Er wordt een foutbericht gestuurd wanneer een fout optreedt in het beeldscherm.

ALERT MAIL (WAARSCHUWINGEN VIA E-MAIL)	Als u [ENABLE] (Inschakelen) selecteert, wordt de functie Waarschuwing via e-mail ingeschakeld. Als u [DISABLE] (Uitschakelen) selecteert, wordt de functie Waarschuwing via e-mail uitgeschakeld.
STATUS MESSAGE (STATUSBERICHT)	Als u [ENABLE] (Inschakelen) selecteert, wordt de functie STATUS MESSAGE (Statusbericht) ingeschakeld. Als u [DISABLE] (Uitschakelen) selecteert, wordt de functie STATUS MESSAGE (Statusbericht) uitgeschakeld.
SENDER’S ADDRESS (ADRES AFZENDER)	Voer het adres van de afzender in. U kunt maximaal 60 alfanumerieke tekens en symbolen gebruiken.
SMTP SERVER (SMTP-SERVER)	Typ de naam van de SMTP-server die aan de monitor moet worden verbonden. U kunt maximaal 60 alfanumerieke tekens gebruiken.
RECIPIENT’S ADDRESS 1 TO 3 (ADRES VAN ONTVANGER 1 TOT 3)	Voer het adres van de ontvanger in. U kunt maximaal 60 alfanumerieke tekens en symbolen gebruiken.
AUTHENTICATION METHOD (VERIFICATIEMETHODE)	Zo selecteert u de verificatiemethode van de e-mailverzending.
POP3 SERVER (POP3-SERVER)	Zo geeft u het adres van de POP3-server op die wordt gebruikt bij de verificatie van de e-mail.
USER NAME (GEBRUIKERSNAAM)	Zo stelt u de gebruikersnaam in voor het aanmelden bij de verificatieserver wanneer verificatie van de e-mailverzending wordt vereist. U kunt maximaal 60 alfanumerieke tekens gebruiken.
PASSWORD (WACHTWOORD)	Zo stelt u het wachtwoord in voor het aanmelden bij de verificatieserver wanneer verificatie van de e-mailverzending wordt vereist. U kunt maximaal 60 alfanumerieke tekens gebruiken.
TEST MAIL (TESTBERICHT)	Klik op deze knop om een testbericht per e-mail te verzenden om te controleren of uw instellingen juist zijn.

OPMERKING:
- Als u een test uitvoert, ontvangt u mogelijk geen waarschuwing via e-mail.
  In dat geval controleert u of de netwerkinstellingen correct zijn.
- Als u een onjuist adres hebt ingevoerd bij een test, ontvangt u mogelijk geen waarschuwingen via e-mail.
  Als dit gebeurt, moet u controleren of het adres van de ontvanger correct is.

TIP: Zie voor het overzicht van stuuropdrachten het bestand “External_Control.pdf” op de cd-rom.

Lijst met waarschuwingsberichten

Foutnummer * Foutcode	Bericht van Alert mail (Waarschuwingsbericht)	Uitleg	Maatregel
70h ~ 7Fh	The monitor's power supply is not functioning normally. (De voedingslevering van de monitor werkt niet goed.)	Stand-by-voeding abnormaal	Neem contact op met de leverancier.
80h ~ Fh	The cooling fan has stopped. (De koelventilator is gestopt.)	Koelventilator abnormaal	Neem contact op met de leverancier.
90h ~ 9Fh	The monitor's back light unit is not functioning normally. (De achtergrondverlichting van de monitor werkt niet goed.)	Achtergrondverlichting abnormaal	Neem contact op met de leverancier.
A0h ~ AFh	The monitor is overheated. (De monitor is oververhit.)	Temperatuur abnormaal	Neem contact op met de leverancier.
A2h		SENSOR heeft temperatuur bereikt die door de gebruiker is opgegeven. *voorwaarde: DISPLAY PROTECTION-FAN CONTROL-COOLING FAN = AUTO	Controleer de instellingsvoorwaarde van OSD (DISPLAY PROTECTION-FAN CONTROL (Beeldbeveiliging-Ventilatiecontrole)) of neem contact op met de leverancier.
B0h ~ BFh	The monitor doesn't have the input signal. (De monitor heeft het input-signaal niet.)	Geen signaal	Raadpleeg "No picture" (Geen beeld) in "Troubleshooting" (Problemen oplossen).
D0h	The remaining capacity of the error log decreased. (De resterende capaciteit van het foutenlogboek is afgenomen.)	De geheugengrootte van het Proof of Play-logboek (logboek van informatie over afspelen) is nog 1 uur.	Verkrijg een logboek door de externe PD-opdracht te gebruiken. Zie pagina 44.
E0h ~ EFh	The system error occurred in the monitor. (De systeemfout is in de monitor opgetreden.)	Systeemfout.	Neem contact op met de leverancier.

Voorbeeld: De volgende voorbeelden zijn inhoud van Alert Mail (Waarschuwingsmail) waarmee de temperatuurafwijking van de monitor wordt gemeld.

```
From:     nec-tarou@jp.nec.com
To:       nec-hanako@jp.nec.com
Subject:  [Monitor] Monitor Information

The monitor is overheated.
If this continues please contact NEC for support.
    Code                  : <ErrorCode>
[Information]
    Product Name          : XXXX
    Serial Number         : 930PT012YA
    Hours Running-ON      : 108 [H]
    Hours Running-Total   : 262 [H]
```

Voorbeeld: De volgende voorbeelden zijn inhoud van testmail door de browser.

```
From:     nec-tarou@jp.nec.com
To:       nec-hanako@jp.nec.com
Subject:  [Monitor] Test Mail

Alert Mail configurations are as follows:

    Product Name          : XXXX
    Serial Number         : 930PT012YA
    Sender's Address      : nec-tarou@jp.nec.com
    SMTP Server Name      : mail.nec.jp.com
    Recipient's Address 1 : nec-hanako@jp.nec.com
    Recipient's Address 2 :
    Recipient's Address 3 :
```

Nederlands

SNMP instellen

Klik op “SNMP” links van HOME (Startpagina).

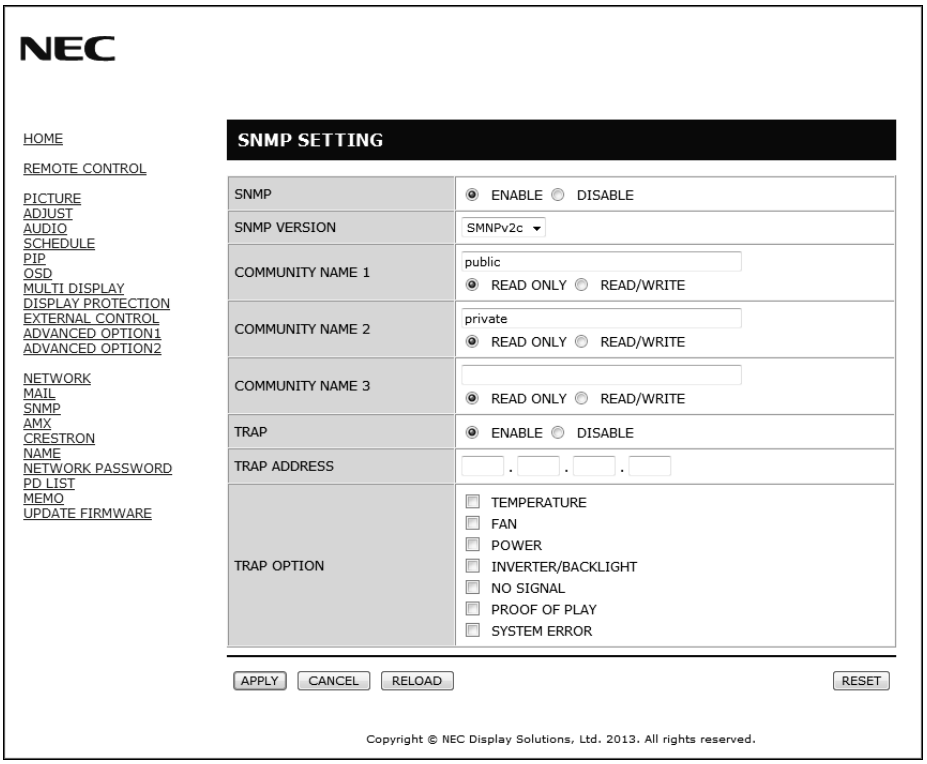

Met deze functie haalt u de status op en bedient u een monitor via het netwerk.

Versie:
SNMP v1 Geverifieerde platte tekst op communitynaam, geen bevestigingsbericht van Trap retourneren.
SNMP v2c Geverifieerde platte tekst op communitynaam, een bevestigingsbericht van Trap retourneren.

Community name:
De standaardinstelling van communitynaam is “public” (publiek). Dit heeft het kenmerk Alleen-lezen. U kunt communitynamen voor maximaal 3 instellingen opgeven.

Trap:
Er wordt een foutbericht gestuurd naar een opgegeven adres wanneer een fout optreedt in de monitor.

Selectievakje	Uitleg	Foutcode
Temperature (Temperatuur)	Temperatuur abnormaal	0xA0, 0xA1, 0xA2
Fan (Ventilator)	Koelventilator abnormaal	0x80, 0x81, 0x82, 0x83, 0x84
Power (Voeding)	Voeding abnormaal	0x70, 0x71, 0x72, 0x78
Inverter/Backlight (Omzetter/achtergrondverlichting)	Omzetter of achtergrondverlichting abnormaal	0x90, 0x91
No Signal (Geen signaal)	Geen signaal	0xB0
PROOF OF PLAY (Informatie over afspelen)	Verklein de logboekopslag	0xD0
System Error (Systeemfout)	Systeemfout	0xE0

AMX instellen

Klik op “AMX” links van HOME (Startpagina).

AMX BEACON	In- of uitschakelen voor detectie van AMX Device Discovery wanneer er verbinding wordt gemaakt met het netwerk dat wordt ondersteund door AMX’s NetLinx-beheersysteem. *TIP:* *Bij gebruik van een apparaat dat AMX Device Discovery ondersteunt, wordt het apparaat door het hele AMX NetLinx-beheersysteem herkend en wordt de juiste Device Discovery Module van een AMX-server gedownload.* *Als u [ENABLE] (Inschakelen) selecteert, wordt het apparaat met behulp van AMX Device Discovery gedetecteerd.* *Als u [DISABLE] (Uitschakelen) selecteert, wordt het apparaat niet met behulp van AMX Device Discovery gedetecteerd.*

CRESTRON instellen

Klik op CRESTRON links van HOME (Startpagina).

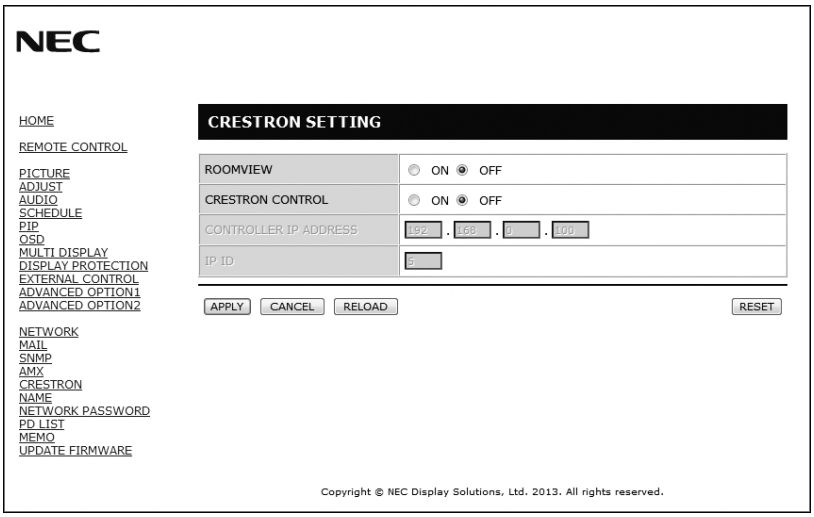

Compatibiliteit met CRESTRON ROOMVIEW
De monitor biedt ondersteuning voor CRESTRON ROOMVIEW waardoor meerdere in het netwerk met elkaar verbonden apparaten vanaf een computer of bedieningseenheid kunnen worden beheerd en bediend.
Ga voor meer informatie naar http://www.crestron.com

ROOMVIEW	ROOMVIEW is bedoeld voor beheer vanaf de computer. ON (Aan): ROOMVIEW wordt ingeschakeld. OFF (Uit): ROOMVIEW wordt uitgeschakeld.
CRESTRON CONTROL	CRESTRON CONTROL is bedoeld voor beheer vanaf de bedieningseenheid. ON (Aan): CRESTRON CONTROL wordt ingeschakeld. OFF (Uit): CRESTRON CONTROL wordt uitgeschakeld.
CONTROLLER IP ADDRESS (Instelling IP-adres)	Hier kunt u het IP-adres van CRESTRON SERVER instellen.
IP ID (IP-id)	Hier kunt u de IP-ID (IP-id) van CRESTRON SERVER instellen.

TIP: de CRESTRON-instellingen zijn alleen nodig bij gebruik van CRESTRON ROOMVIEW.
Ga voor meer informatie naar http://www.crestron.com

Naam instellen

Klik op “NAME” (Naam) links van HOME (Startpagina).

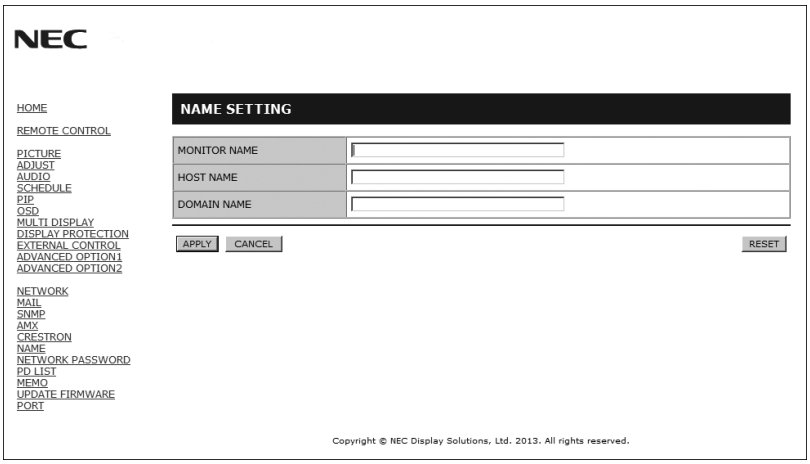

MONITOR NAME (Monitornaam)	Stel een monitornaam in. De naam mag uit maximaal 16 tekens bestaan. De standaardnaam is de naam van het model.
HOST NAME (Hostnaam)	Typ de hostnaam van het netwerk dat aan de monitor is verbonden. U kunt maximaal 15 alfanumerieke tekens gebruiken.
DOMAIN NAME (Domeinnaam)	Typ de domeinnaam van het netwerk dat aan de monitor is verbonden. U kunt maximaal 60 alfanumerieke tekens gebruiken.

Netwerkwachtwoord instellen

Klik op “NETWORK PASSWORD” (Netwerkwachtwoord) links van HOME (Startpagina).

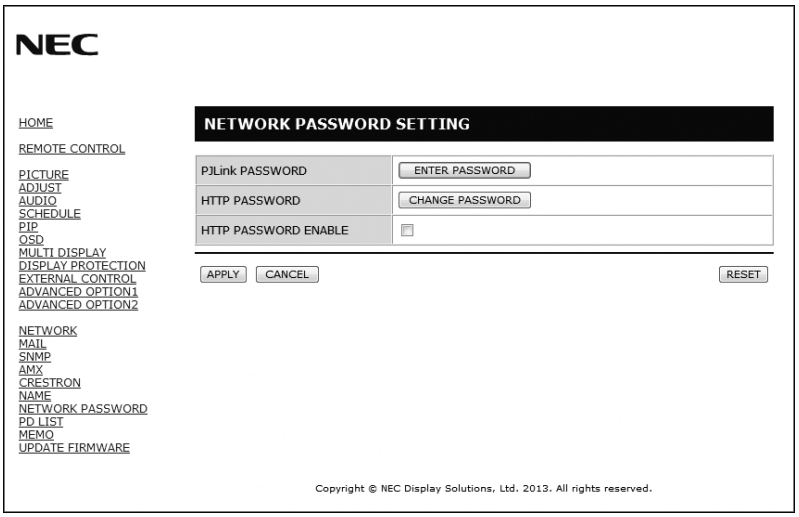

PJLink PASSWORD (PJLink-wachtwoord)	Hier kunt u een wachtwoord voor PJLink* instellen. Een wachtwoord mag uit maximaal 32 tekens bestaan. Onthoud uw wachtwoord goed. Mocht u uw wachtwoord zijn vergeten, raadpleeg dan uw dealer.
HTTP PASSWORD (HTTP-wachtwoord)	Hier kunt u een wachtwoord voor de HTTP-server instellen. Een wachtwoord mag uit maximaal 10 tekens bestaan.
HTTP PASSWORD (HTTP-wachtwoord) ENABLE (Inschakelen)	HTTP PASSWORD (HTTP-wachtwoord) is vereist voor aanmelding bij de HTTP-server. Stel uw monitornaam in als USER NAME (Gebruikersnaam) wanneer u het wachtwoord invoert.

*Wat is PJLink?
PJLink is een standaardprotocol voor de bediening van apparaten van verschillende merken. Dit standaardprotocol werd in 2005 ontwikkeld door Japan Business Machine and Information System Industries Association (JBMIA).
Het apparaat ondersteunt alle opdrachten van PJLink-klasse 1.

PD List-informatie (PD-lijstinformatie)

Klik op “PD LIST” (PD-lijst) links van HOME (Startpagina).

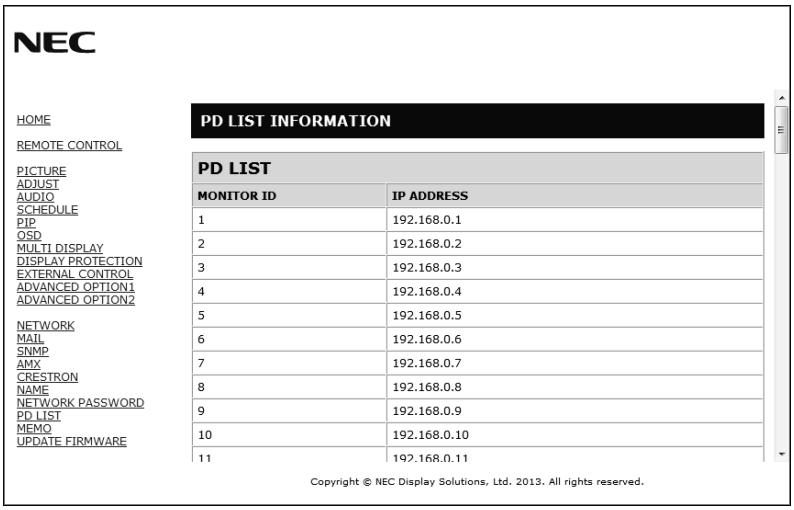

Hiermee geeft u de lijst met id’s en IP-adressen van meerdere, in serie geschakelde monitors weer. De lijst wordt alleen op de hoofdmonitor weergegeven.

Memo instellen

Klik op “MEMO” links van HOME (Startpagina).

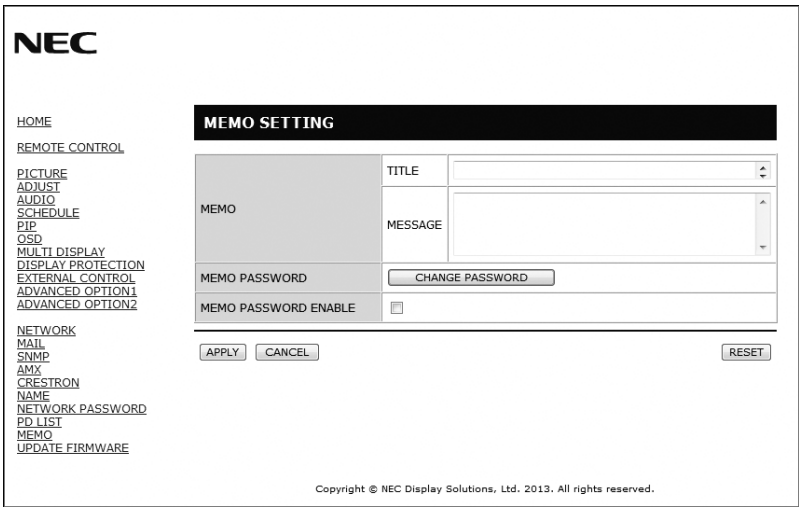

Stel een titel en bericht in.

TITLE (Titel)	Een titel mag uit maximaal 24 tekens bestaan.
MESSAGE (Bericht)	Een bericht mag uit maximaal 240 tekens bestaan.
MEMO PASSWORD (Memo-wachtwoord)	De standaardinstelling is “0000”.
MEMO PASSWORD ENABLE (Memo-wachtwoord inschakelen)	MEMO PASSWORD (Memo-wachtwoord) is vereist wanneer MEMO wordt ingesteld.

POINT ZOOM (Specifiek zoomen)

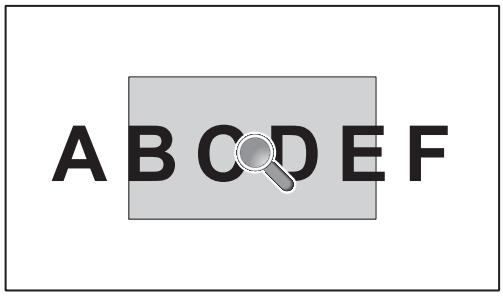

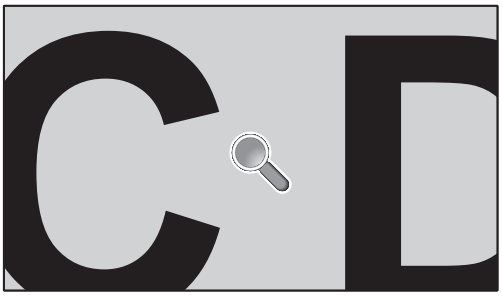

Met de knop “SET/POINT ZOOM” (Instellen/Specifiek zoomen) op een afstandsbediening kunt u een deel van het beeld vergroten. Druk op de knop CH+/- om in of uit te zoomen. Het beeld kan van 1 tot 10 keer worden uitvergroot.

1 Druk op de knop [SET/POINT ZOOM] (Instellen/Specifiek zoomen) op een afstandsbediening. Een pictogram als vergrootglas verschijnt.
2 Verplaats het vergrootglas met de knop [▲] [▼] [+] [-].
3 Druk op [CH+] om omhoog te zoomen. Druk op[CH-] om omlaag te zoomen.
4 Druk op [SET/POINT ZOOM] (Instellen/Specifiek zoomen) om het pictogram te laten verdwijnen.
5 Druk op [EXIT] (Afsluiten) om terug te keren naar de normale grootte.
6 Druk op [MENU] om het OSD-menu weer te geven.<Setting Procedure> (Procedure instellingen)

OPMERKING:
- Het beeld kan met deze functie worden vervormd.
- Deze functie werkt niet indien ingesteld op PIP, POP, PBP, TILE MATRIX (Tegelmatrix), SCREEN SAVER (Schermbeveiliging), SUPER in INPUT CHANGE (Ingangswijziging), IMAGE FLIP (Beeldspiegeling).
- Bij selectie van DYNAMIC (Dynamisch) of ZOOM (Zoomen) in ASPECT (Beeldverhouding) wordt het beeld gewijzigd in FULL (Volledig), vervolgens start u met POINT ZOOM (Specifiek zoomen).
  Na POINT ZOOM (Specifiek zoomen) wordt ASPECT (Beeldverhouding) weer op de eerdere ASPECT-waarden (Beeldverhoudingswaarden) ingesteld. Als ASPECT (Beeldverhouding) wordt gewijzigd tijdens POINT ZOOM (Specifiek zoomen), is DYNAMIC (Dynamisch) en ZOOM (Zoomen) het volledige beeld.
- Het vergrootglas kan niet naar een gebied buiten het beeld worden verplaatst.
- POINT ZOOM (Specifiek zoomen) wordt opgeheven na wijziging van het ingangssignaal of na uitschakelen.
- POINT ZOOM (Specifiek zoomen) wordt opgeheven bij het instellen van IMAGE FLIP (Beeld spiegelen) of het wijzigen van de ASPECT-instelling (Beeldverhoudingsinstelling) tijdens POINT ZOOM (Specifiek zoomen).

PROOF OF PLAY (Informatie over afspelen)

Met deze functie kunnen berichten over de huidige status van de monitor worden verzonden door zelftests.

Controle-item		Bericht
①	INPUT (Ingang)	DVI, VGA, Y/Pb/Pr, HDMI, DPORT, HDMI2*, HDMI3*, RGB/HV*, Y/Pb/Pr2*, SCART*, VIDEO*, S-VIDEO*, OPTION (Optie)*
②	Resolutie	bijv. (H)1920, (V)1080 , (H)1360, (V)768 of No signal (Geen signaal) of Invalid signal (Ongeldig signaal)
③	Audio-ingang	IN1, IN2, IN3*, HDMI, DPORT, HDMI2*, HDMI3*, OPTION (analog) (Optie (analoog))*, OPTION (digital) (Optie (digitaal))*
④	Audiosignaal	Audio in of No Audio in (Geen audio in) of N/A (niet van toepassing) (IN1, IN2, IN3*, OPTION (analog) (Optie (analoog))*)
⑤	Beeld	Normal Picture (Normaal beeld) of No Picture (Geen beeld)
⑥	Audio uit	Normal Audio (Normale audio) of No Audio (Geen audio)
⑦	Cumulatieve tijd	(uur)/(minuten)/(seconde)

*: Deze functie is afhankelijk van de optionele kaart die u gebruikt.

Voorbeeld:

① HDMI
② 1920 x 1080
③ HDMI
④ Audio in
⑤ Normal Picture (Normaal beeld)
⑥ Normal Audio (Normale audio)
⑦ 0h/0m/0s

OPMERKING: Raadpleeg voor de functie Proof of Play (Informatie over afspelen) het bestand “External_Control.pdf” op de cd-rom.

INTELLIGENT WIRELESS DATA (Intelligente draadloze gegevens)

Met deze functie kunnen de gegevens van de monitorstatus draadloos worden opgevraagd, zelfs als de monitor is uitgeschakeld.
Sommige menu's van het OSD kunt u met deze functie instellen.

OPMERKING: Positie van de sensor: zie pagina 8 (X474HB), pagina 9 (X554HB).
Neem contact op met uw leverancier voor gedetailleerde informatie.

Functienaam
Setting Copy (Kopie instellen)
Setting read and write function (Functie voor instellen lezen en schrijven)
Display information (Informatie beeldscherm)
Security Setting (Beveiligingsinstelling)

Kenmerken

Klein voetstuk: biedt de ideale oplossing voor omgevingen met superieure beeldkwaliteit.

Kleurenbeheersystemen: hiermee kunt u de kleuren op het scherm aanpassen en de kleurjuistheid van de monitor aanpassen aan een groot aantal standaarden.

OmniColor: combineert zesassig kleurenbeheer met de sRGB-standaard. Het zesassig kleurenbeheer maakt kleuraanpassingen mogelijk op basis van zes assen (R, G, B, C, M en Y) in plaats van op de drie assen (R, G en B) die voorheen beschikbaar waren. De sRGB-standaard biedt de monitor een uniform kleurenprofiel. Hierdoor bent u zeker dat de kleuren op het scherm exact overeenkomen met die op de kleurenafdruk (bij gebruik van een besturingssysteem dat sRGB ondersteunt en een sRGB-printer). Hiermee kunt u de kleuren op uw scherm aanpassen en de kleurjuistheid van uw monitor aanpassen aan een groot aantal standaarden.

sRGB-kleurenbeheer: een nieuwe, geoptimaliseerde standaard voor kleurenbeheer die zorgt dat kleuren op computerschermen en andere randapparatuur met elkaar overeenstemmen. De sRGB-standaard, die is gebaseerd op de gekalibreerde kleurenruimte, biedt optimale kleurenweergave en compatibiliteit met andere (oudere) veelgebruikte kleurenstandaarden.

Besturingselementen OSD (On Screen Display): hiermee kunt u snel en gemakkelijk alle aspecten van het scherm instellen met behulp van eenvoudige menu's op het scherm.

Plug-and-Play: de oplossing van Microsoft® bij het besturingssysteem Windows® vereenvoudigt de installatie van uw monitor omdat de monitor zijn mogelijkheden (zoals schermgrootte en ondersteunde resoluties) rechtstreeks naar de computer stuurt, zodat de beeldschermprestaties automatisch worden geoptimaliseerd.

IPM-systeem (Intelligent Power Manager (Intelligent energiebeheer)): dit intelligente stroombeheer biedt een vernieuwende energiebesparingsmodus waarin de monitor minder energie verbruikt wanneer deze wel is ingeschakeld, maar niet wordt gebruikt. Hiermee bespaart u tweederde van de energiekosten van uw monitor, reduceert u emissies en verlaagt u de kosten voor de klimaatregeling op de werkplek.

FullScan-functie: hierdoor kunt u het volledige beeldbereik in de meeste resoluties gebruiken, waardoor het werkelijke beeldoppervlak van het scherm aanzienlijk wordt vergroot.

Montage-interface conform VESA-norm (FDMIv1): hierdoor kunt u de lcd-monitor monteren op een willekeurige montagearm of -beugel van een andere leverancier, op voorwaarde dat de arm of beugel voldoet aan de VESA-norm (FDMIv1). NEC raadt u aan een montage-interface te gebruiken die voldoet aan de TÜV-GS- en/of UL1678-norm in Noord-Amerika.

DVI-D: de volledig digitale subset van DVI die is goedgekeurd door de DDWG (Digital Display Working Group) voor digitale verbindingen tussen computers en beeldschermen. Aangezien dit een volledig digitale connector is, biedt deze geen ondersteuning voor analoge signalen via een DVI-D-connector. Aangezien dit een volledig digitale DVI-compatibele verbinding is, is slechts een eenvoudige adapter nodig om de DVI-D-connector op andere digitale DVI-compatibele connectoren zoals DFP en P&D aan te sluiten. De DVI-interface van dit beeldscherm ondersteunt HDCP.

TILE MATRIX (Tegelmatrix), TILE COMP (Tegelcompositie): hiermee wordt een beeld nauwkeurig over meerdere schermen weergegeven, met compensatie voor de breedte van de schermranden.

ZOOM (Zoomen): hiermee vergroot/verkleint u het beeld in horizontale en verticale richting.

Zelfdiagnose: wanneer een interne fout optreedt, wordt een storingstoestand gemeld.

HDCP (High-bandwidth Digital Content Protection (Digitale inhoudsbeveiliging met hoge brandbreedte)): HDCP is een systeem ter voorkoming van het illegaal kopiëren van videogegevens die zijn verzonden via een digitaal signaal. Als u geen materiaal kunt weergeven via de digitale ingang betekent dit niet per se dat het scherm niet goed functioneert. Bij het implementeren van HDCP kan het voorkomen dan bepaalde inhoud wordt beschermd door HDCP en deze wordt daardoor mogelijk niet weergegeven vanwege de beslissing/bedoeling van de HDCP-gemeenschap (Digital Content Protection, LLC).

Sleuf voor optionele kaart: U kunt een optionele kaart gebruiken. Neem contact op met uw leverancier voor gedetailleerde informatie.

Problemen oplossen

Geen beeld
- De signaalkabel moet goed en volledig zijn aangesloten op de poort van de grafische kaart/computer.
- Zorg ervoor dat de videokaart correct in de computer is geplaatst.
- Controleer of de aan/uit-knop zich in de stand AAN bevindt.
- Zorg ervoor dat de monitor en de computer met de aan/uit-schakelaar zijn ingeschakeld.
- Controleer of op de grafische kaart of het systeem wel degelijk een ondersteunde modus is geselecteerd. (Raadpleeg de documentatie bij de grafische kaart of het systeem als u de grafische modus wilt wijzigen.)
- Controleer of de monitor en videokaart compatibel zijn en voldoen aan de aanbevolen instellingen.
- Controleer of de connector van de signaalkabel geen gebogen of ingedrukte pinnen heeft.
- De monitor schakelt na de ingestelde tijd automatisch over op de modus OFF (Uit) nadat er geen signaal meer is. Druk op de aan/uit-knop.
- Controleer de DVI MODE-instelling (DVI-modus) als er een dvd-speler of computerapparatuur op de DVI-ingang is aangesloten.

De aan/uit-knop reageert niet
- Haal de stekker van de voedingskabel van de monitor uit het stopcontact om de monitor uit te schakelen en opnieuw de fabrieksinstellingen te laden.
- Controleer de hoofdschakelaar van de monitor.

Sneeuw, zwart scherm bij DVI-invoer
- Controleer de DVI MODE-instelling (DVI-modus) als er een dvd-speler of computerapparatuur op de DVI-ingang is aangesloten.

Ingebrand beeld
- Bij lcd-technologie kan een fenomeen optreden dat bekend staat als “inbranding”. Van inbranding of ingebrand beeld is sprake wanneer een “schaduw” van een vorig beeld op het scherm zichtbaar blijft. In tegenstelling tot CRT-monitoren is een inbranding op een LCD-monitor niet van blijvende aard, maar de weergave van niet-veranderende beelden gedurende langere tijd moet worden vermeden. U maakt de inbranding ongedaan door de monitor net zo lang uitgeschakeld te laten als het vorige beeld op het scherm is weergegeven. Als een beeld bijvoorbeeld gedurende één uur is weergegeven en het echobeeld van dat beeld achterblijft, schakelt u de monitor gedurende één uur uit om het ingebrande beeld ongedaan te maken.

OPMERKING: zoals bij alle andere persoonlijke weergaveapparaten raadt NEC DISPLAY SOLUTIONS u aan regelmatig gebruik te maken van bewegende beelden en een bewegende schermbeveiliging wanneer het scherm inactief is of de monitor uit te schakelen als u deze niet gebruikt.

Het beeld is onstabiel, onscherp of er zijn golven op het scherm
- De signaalkabel moet goed en volledig zijn aangesloten op de poort van de computer.
- Gebruik de OSD-bedieningselementen van Image Adjust (Beeld aanpassen) om het beeld scherp te stellen en pas het beeld aan door middel van fijnafstelling. Wanneer u van weergavemodus verandert, dient u de instellingen van LCD ADJUST (Lcd aanpassen) mogelijk opnieuw aan te passen.
- Controleer of de monitor en videokaart compatibel zijn en voldoen aan de aanbevolen signaaltimings.
- Als uw tekst als een reeks betekenisloze tekens verschijnt, stelt u de beeldmodus in op non-interlaced en gebruikt u een beeldverversingsfrequentie van 60 Hz.
- Het beeld kan vervormd raken wanneer u de monitor inschakelt of de instellingen wijzigt.

Beeld van componentsignaal is enigszins groen
- Controleer of de Y/Pb/Pr-ingangsconnector is geselecteerd.

Het lampje van de monitor brandt niet (geen groene of rode kleur zichtbaar)
- De aan/uit-schakelaar moet zijn ingeschakeld en de voedingskabel moet zijn aangesloten.
- Controleer of de aan/uit-knop zich in de stand AAN bevindt.
- Controleer of de computer niet op een energiebesparingsmodus is ingesteld. (Druk hiervoor op een toets op het toetsenbord of verschuif de muis even.)
- Controleer of de optie voor de stroomindicator in de OSD is ingesteld op ON (Aan).

RODE led op monitor knippert
- Mogelijk heeft zich een storing voorgedaan. Neem contact op met het dichtstbijzijnde geautoriseerde Display-servicecentrum van NEC DISPLAY SOLUTIONS.
- Als het beeldscherm wordt uitgeschakeld doordat de interne temperatuur hoger is dan de normale werktemperatuur, zal een RODE LED zes keer knipperen. Schakel het beeldscherm weer in nadat u hebt gecontroleerd of de interne temperatuur is gedaald tot de normale werktemperatuur.

Het weergegeven beeld heeft verkeerde afmetingen
- Gebruik de OSD-bedieningselementen van Image Adjust (Beeld aanpassen) om de afmetingen van het beeld te wijzigen.
- Controleer of op de grafische kaart of het systeem wel degelijk een ondersteunde modus is geselecteerd. (Raadpleeg de documentatie bij de grafische kaart of het systeem als u de grafische modus wilt wijzigen.)

De geselecteerde resolutie wordt niet goed weergegeven
- Gebruik het OSD om het menu Information te openen en controleer of de juiste resolutie is geselecteerd. Als dat niet het geval is, selecteert u de juiste resolutie.

Geen geluid
- Controleer of de audiokabel correct is aangesloten.
- Controleer of de geluidsdemping is ingeschakeld.
- Controleer of het volume op de minimumwaarde is ingesteld.
- Controleer of de computer een audiosignaal via DisplayPort ondersteunt. Neem bij twijfel contact op met de fabrikant.
- Controleer of SURROUND is ingeschakeld.
- Controleer de schakelaar voor de interne/externe luidspreker.

De afstandsbediening is niet beschikbaar
- Controleer de status van de batterijen van de afstandsbediening.
- Controleer of de batterijen goed in de afstandsbediening zijn geplaatst.
- Controleer of de afstandsbediening op de sensor voor de afstandsbediening van de monitor is gericht.
- Controleer de IR LOCK SETTING-status (Infrarood vergrendelingsinstellingsstatus).
- De afstandsbediening werkt misschien niet als de afstandsbedieningssensor van de lcd-monitor in contact komt met direct zonlicht of sterke verlichting of als er zich een object in het pad bevindt.

“SCHEDULE” (Schema)/“OFF TIMER” (Uitschakeltimer)-functie werkt niet goed
- De functie “SCHEDULE” (Schema) wordt uitgeschakeld wanneer de functie “OFF TIMER” (Uitschakeltimer) wordt ingesteld.
- Als de functie “OFF TIMER” (Uitschakeltimer) is ingeschakeld en de lcd-monitor is uitgeschakeld door onverwachte onderbreking van de stroomtoevoer, wordt de functie “OFF TIMER” (Uitschakeltimer) gereset.

Sneeuw, slecht geluid in tv
- Controleer de antenne- of kabelaansluiting. Gebruik zonodig nieuwe kabel.

Interferentie in tv
- Controleer de afscherming van de onderdelen; plaats ze indien nodig verder van de monitor af.

RS-232C of LAN-controle is niet beschikbaar
- Controleer de RS-232C of LAN-kabelaansluiting.

Er kunnen lichte verticale of horizontale strepen verschijnen, afhankelijk van het specifieke weergavepatroon. Dit is geen defect of verslechtering van het product.

Specificaties - X474HB

Productspecificaties

Lcd-module			119,29 cm (47 inch) diagonaal Pitch pixels: 0,5415 mm Resolutie: 1920 x 1080 Kleur: Meer dan 1073 miljoen kleuren (afhankelijk van de gebruikte grafische kaart) Helderheid: 2000 cd/m² (max.) bij 25°C Contrastverhouding: 1300:1 Weergavehoek: 89° (standaard) bij CR>10
Frequentie			Horizontaal: 15,625/15,734 kHz, 31,5 kHz - 91,1 kHz (analoge ingang) 31,5 kHz - 91,1 kHz (digitale ingang) Verticaal: 50,0 - 85,0 Hz
Pixelklok			25,2 MHz - 162,0 MHz
Effectieve grootte			1039,7 x 584,8 mm
Ingangssignaal			
DVI	DVI-D 24-pins	Digitale RGB	DVI (HDCP) VGA60, SVGA60, XGA60, WXGA60, SXGA60, UXGA60*1, 1920X1080 (60Hz), 1080p, 1080i
DisplayPort	DisplayPort-connector	Digitale RGB	DisplayPort voldoet aan standaard V1.2, van toepassing op HDCP V1.3 VGA60, SVGA60, XGA60, WXGA60, SXGA60, UXGA60*1, WUXGA60*1, 1920x1080 (60 Hz), 1080p, 1080i, 720p@50Hz/60Hz, 576p@50Hz, 480p@60Hz, 3840x2160 (30Hz/24Hz)*1, *4
VGA*2	15-pins mini D-SUB	Analoge RGB	0,7 Vp-p/75 ohm VGA60, SVGA60, XGA60, WXGA60, SXGA60, UXGA60*1, WUXGA60*1, 1920X1080 (60Hz)
		Synchr.	Afzonderlijk: TTL-niveau (Pos./Neg.) Composiet synchr. t.o.v. groene video: 0,3 Vp-p neg.
HDMI	HDMI-connector	Digitale YUV Digitale RGB	HDMI VGA60, SVGA60, XGA60, WXGA60, SXGA60, UXGA60*1, WUXGA60*1, 1920x1080 (60 Hz), 1080p, 1080i, 720p bij 50Hz/60Hz, 576p bij 50Hz, 480p bij 60Hz, 576i bij 50Hz, 480i bij 60Hz, 3840x2160 (30Hz/24Hz/25Hz)*1, *4, 4096x2160 (24Hz)*1, *4
Y/Pb/Pr*2	15-pins mini D-SUB	Component	Y: 1,0 Vp-p/75 ohm, Cb/Cr (Pb/Pr): 0,7 Vp-p/75 ohm HDTV/DVD: 1080p, 1080i, 720p bij 50Hz/60Hz, 576p bij 50Hz, 480p bij 60Hz, 576i bij 50Hz, 480i bij 60Hz
Uitvoersignaal			
DisplayPort	DisplayPort-connector	Digitale RGB	DisplayPort voldoet aan standaard V1.2, van toepassing op HDCP V1.3
AUDIO			
AUDIO-ingang	STEREO-miniconnector	Analoge audio	Stereo L/R 0,5 Vrms
	HDMI-connector	Digitale audio	PCM 32, 44,1, 48 KHz (16/20/24-bits)
	DisplayPort-connector	Digitale audio	PCM 32, 44,1, 48 KHz (16/20/24-bits)
AUDIO-uitgang	STEREO-miniconnector	Analoge audio	Stereo L/R 0,5 Vrms
Luidsprekeruitgang			Externe luidsprekerconnector 15 W + 15 W (8 ohm) Interne luidspreker 10 W + 10 W (stereo)
Bediening			RS-232C In: 9-pins D-Sub LAN: RJ-45 10/100 BASE-T Remote IN (Afstandsbediening in): Stereominiconnector 3,5 Φ
Servicepoort			USB-servicepoort voor onderhoud
Voeding			4,2 - 1,7 A bij 100-240 V AC, 50/60 Hz
Gebruiksomgeving			Temperatuur*3: 0 - 40°C / 32 - 104°F Luchtvochtigheid: 20 - 80% (geen condensatie) Hoogte: 0 - 3000 m (helderheid kan afnemen naarmate de hoogte toeneemt)
Opslagomgeving			Temperatuur: -20 - 60°C / -4 - 140°F Luchtvochtigheid: 10 - 90% (geen condensatie) / 90% - 3.5% x (temp - 40°C) bij meer dan 40°C
Afmetingen			1083,8 (B) x 628,2 (H) x 151,5 (D) mm / 42,7 (B) x 24,7 (H) x 6,0 (D) inch (met handvat) 1083,8 (B) x 628,2 (H) x 146,7 (D) mm / 42,7 (B) x 24,7 (H) x 5,8 (D) inch (zonder handvat)
Gewicht			26,5 kg
VESA-compatibel montagestuk			300 mm x 300 mm (M6, 4 gaten)
Energiebeheer			VESA DPM
Plug & Play			VESA DDC2Bi, DDC/CI, DisplayPort
OPTIE voor voedingskabel voor type sleuf 2			16V/3,6 A
Accessoires			Installatiehandleiding, voedingskabel, beeldsignaalkabel, afstandsbediening, 2x AAA-batterij, 3x klem, 3x schroef, cd-rom, 2x schroef voor optionele voet

OPMERKING: deze technische specificaties kunnen zonder voorafgaande kennisgeving worden gewijzigd.

*1: Gecomprimeerde afbeelding.
*2: Normale terminal.
*3: Wanneer u accessoires voor optionele kaarten gebruikt, neemt u contact op met uw leverancier voor meer informatie.
*4: Weergegeven tekst kan onscherp zijn.

Specificaties - X554HB

Productspecificaties

Lcd-module			138,78 cm (55 inch) diagonaal
		Pitch pixels:	0,63 mm
		Resolutie:	1920 x 1080
		Kleur:	Meer dan 16 miljoen kleuren (afhankelijk van de gebruikte grafische kaart)
		Helderheid:	2700 cd/m² (max.) bij 25°C
		Contrastverhouding:	5000:1
		Weergavehoek:	89° (standaard) bij CR>10
Frequentie		Horizontaal:	15,625/15,734 kHz, 31,5 kHz - 91,1 kHz (analoge ingang) 31,5 kHz - 91,1 kHz (digitale ingang)
		Verticaal:	50,0 - 85,0 Hz
Pixelklok			25,2 MHz - 162,0 MHz
Effectieve grootte			1209,6 x 680,4 mm
Ingangssignaal			
DVI	DVI-D 24-pins	Digitale RGB	DVI (HDCP) VGA60, SVGA60, XGA60, WXGA60, SXGA60, UXGA60*1, 1920X1080 (60Hz), 1080p, 1080i
DisplayPort	DisplayPort-connector	Digitale RGB	DisplayPort voldoet aan standaard V1.2, van toepassing op HDCP V1.3 VGA60, SVGA60, XGA60, WXGA60, SXGA60, UXGA60*1, WUXGA60*1, 1920x1080 (60 Hz), 1080p, 1080i, 720p@50Hz/60Hz, 576p@50Hz, 480p@60Hz, 3840x2160 (30Hz/24Hz)*1, *4
VGA*2	15-pins mini D-SUB	Analoge RGB	0,7 Vp-p/75 ohm VGA60, SVGA60, XGA60, WXGA60, SXGA60, UXGA60*1, WUXGA60*1, 1920X1080 (60Hz)
		Synchr.	Afzonderlijk: TTL-niveau (Pos./Neg.) Composiet synchr. t.o.v. groene video: 0,3 Vp-p neg.
HDMI	HDMI-connector	Digitale YUV Digitale RGB	HDMI VGA60, SVGA60, XGA60, WXGA60, SXGA60, UXGA60*1, WUXGA60*1, 1920x1080 (60 Hz), 1080p, 1080i, 720p bij 50Hz/60Hz, 576p bij 50Hz, 480p bij 60Hz, 576i bij 50Hz, 480i bij 60Hz, 3840x2160 (30Hz/24Hz/25Hz)*1, *4, 4096x2160 (24Hz)*1, *4
Y/Pb/Pr*2	15-pins mini D-SUB	Component	Y: 1,0 Vp-p/75 ohm, Cb/Cr (Pb/Pr): 0,7 Vp-p/75 ohm HDTV/DVD: 1080p, 1080i, 720p bij 50Hz/60Hz, 576p bij 50Hz, 480p bij 60Hz, 576i bij 50Hz, 480i bij 60Hz
Uitvoersignaal			
DisplayPort	DisplayPort-connector	Digitale RGB	DisplayPort voldoet aan standaard V1.2, van toepassing op HDCP V1.3
AUDIO			
AUDIO-ingang	STEREO-miniconnector	Analoge audio	Stereo L/R 0,5 Vrms
	HDMI-connector	Digitale audio	PCM 32, 44,1, 48 KHz (16/20/24-bits)
	DisplayPort-connector	Digitale audio	PCM 32, 44,1, 48 KHz (16/20/24-bits)
AUDIO-uitgang	STEREO-miniconnector	Analoge audio	Stereo L/R 0,5 Vrms
Luidsprekeruitgang			Externe luidsprekerconnector 15 W + 15 W (8 ohm) Interne luidspreker 10 W + 10 W (stereo)
Bediening		RS-232C In:	9-pins D-Sub
		LAN:	RJ-45 10/100 BASE-T
		Remote IN (Afstandsbediening in):	Stereominiconnector 3,5 Φ
Servicepoort			USB-servicepoort voor onderhoud
Voeding			6,3 - 2,4 A bij 100-240 V AC, 50/60 Hz
Gebruiksomgeving		Temperatuur*3:	0 - 40°C / 32 - 104°F
		Luchtvochtigheid:	20 - 80% (geen condensatie)
		Hoogte:	0 - 5000 m (helderheid kan afnemen naarmate de hoogte toeneemt)
Opslagomgeving		Temperatuur:	-20 - 60°C / -4 - 140°F
		Luchtvochtigheid:	10 - 90% (geen condensatie) / 90% - 3.5% x (temp - 40°C) bij meer dan 40°C
Afmetingen			1253,6 (B) x 724,4 (H) x 137,7 (D) mm / 49,4 (B) x 28,5 (H) x 5,4 (D) inch
Gewicht			32,6 kg
VESA-compatibel montagestuk			400 mm x 400 mm (M8, 4 gaten)
Energiebeheer			VESA DPM
Plug & Play			VESA DDC2Bi, DDC/CI, DisplayPort
OPTIE voor voedingskabel voor type sleuf 2			16V/3,6 A
Accessoires			Installatiehandleiding, voedingskabel, beeldsignaalkabel, afstandsbediening, 2x AAA-batterij, 3x klem, 3x schroef, cd-rom, 2x schroef voor optionele voet

OPMERKING: deze technische specificaties kunnen zonder voorafgaande kennisgeving worden gewijzigd.

*1: Gecomprimeerde afbeelding.
*2: Normale terminal.
*3: Wanneer u accessoires voor optionele kaarten gebruikt, neemt u contact op met uw leverancier voor meer informatie.
*4: Weergegeven tekst kan onscherp zijn.

Nederlands

Pintoewijzingen

1) Analoge multi-ingang (15-pins mini D-SUB): VGA, Y/Pb/Pr

Pinnummer	Naam
1	Red, Y/Pb/Pr_Pr
2	Green, Y/Pb/Pr_Y
3	Blue, Y/Pb/Pr_Pb
4	GND
5	DDC-GND
6	Red-GND
7	Green-GND
8	Blue-GND
9	+5V (DDC)
10	GND
11	NC
12	DDC-SDA
13	H-SYNC
14	V-SYNC
15	DDC-SCL

15-pins mini D-SUB (monitorkant)

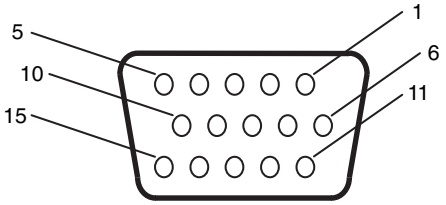

2) RS-232C ingang/uitgang

Pinnummer	Naam
1	NC
2	RXD
3	TXD
4	NC
5	GND
6	NC
7	NC
8	NC
9	NC

9-pins D-SUB (monitorkant)

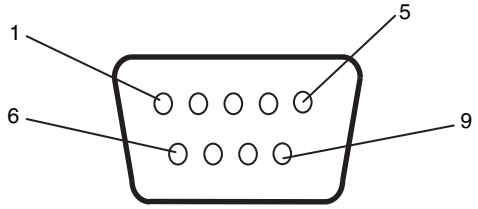

Deze LCD-monitor gebruikt RXD-, TXD- en GND-lijnen voor RS-232C-besturing.

Recycle- en energie-informatie van de fabrikant

NEC DISPLAY SOLUTIONS zet zich nadrukkelijk in voor de bescherming van het milieu en beschouwt recycling als één van de topprioriteiten van het bedrijf in een poging om de milieulast tot een minimum te beperken. Wij hebben ons voorgenomen om milieuvriendelijke producten te ontwikkelen en streven er steeds naar om de nieuwste onafhankelijke standaarden van instellingen als ISO (Internationale organisatie voor standaardisering) en TCO (Zweedse vakbond) mee te helpen definiëren en na te leven.

Het afdanken van uw oude NEC-product.

Het doel van recycling is een milieuvoordeel te verkrijgen door hergebruik, opwaarderen, herstellen of terugwinnen van materiaal. Toegewijde recyclinglocaties zorgen ervoor dat componenten die schadelijk zijn voor het milieu op de juiste wijze worden verwerkt en veilig worden verwijderd. Om voor de beste recycling van onze producten te zorgen, biedt **NEC DISPLAY SOLUTIONS een variëteit aan recycling-procedures** en geven wij advies over hoe het product op een milieuvriendelijke manier kan worden behandeld als het einde van de levensduur is bereikt.

Alle vereiste informatie over het verwijderen van het product en landspecifieke informatie over recyclinglocaties vindt u op de volgende websites:

http://www.nec-display-solutions.com/greencompany/ (in Europa),

http://www.nec-display.com (in Japan) of

http://www.necdisplay.com (in de VS).

Energiebesparing

Deze monitor is uitgerust met een geavanceerde energiebesparingsfunctie. Wanneer een Display Power Management-signaal (DPMS) naar de monitor wordt verzonden, treedt de energiebesparingsstand in werking. De monitor werkt met één energiebesparingsstand.

Modus	Energieverbruik	Kleur led
Normale werking*1, *2	Ong. 190 W (X474HB) Ong. 310 W (X554HB)	Groen
Energiebesparingsmodus (AUTO POWER SAVE (Automatische energiebesparing))	Minder dan 2 W (X474HB) Minder dan 2,5 W (X554HB)	Geel
Energiebesparingsmodus*1 (AUTO STANDBY (Automatische stand-by))	Minder dan 0,5 W	Rood
Uitgeschakeld	Minder dan 0,5 W	Rood

*1: zonder enige optie, met fabrieksinstellingen.
*2: afhankelijk van locatie.

Ga voor meer informatie naar:

http://www.necdisplay.com/ (in de VS)

http://www.nec-display-solutions.com/ (in Europa)

http://www.nec-display.com/global/index.html (wereldwijd)

WEEE-merk (Europese Richtlijn 2012/19/EU)

Verwijderen van het gebruikte product: Binnen de Europese Unie

Gezien de wetgeving van de EU, van toepassing in alle lidstaten, is het vereist dat u elektrische en elektronische apparatuur voorzien van het symbool (links) apart wegdoet en scheidt van het huishoudelijke afval. Hieronder vallen ook monitoren en elektrische accessoires zoals signaal- of voedingskabels. Als u dergelijke producten wilt wegdoen, volg dan de richtlijnen van uw lokale overheid of doe navraag bij de winkel waar u het product hebt aangeschaft. Volg, indien van toepassing, de geldende wet- en regelgeving, of eventuele overeenkomsten in uw bezit. Het symbool op elektrische en elektronische producten is mogelijk alleen van toepassing op de huidige lidstaten van de Europese Unie.

Buiten de Europese Unie

Als u woonachtig bent buiten de Europese Unie en elektrische of elektronische apparaten wilt wegdoen, neem dan contact op met de lokale overheid om te informeren naar de juiste afvoermethode.

EU: Met het symbool met de afvalbak met het kruis erdoor wordt aangegeven dat gebruikte batterijen niet met het huishoudelijk afval mogen worden weggegooid. Er is een afzonderlijk inzamelingssysteem voor gebruikte batterijen, waardoor deze op de juiste wijze en in overeenstemming met de wetgeving kunnen worden verwerkt en gerecycled.

Volgens EU-richtlijn 2006/66/EG mogen batterijen niet op onjuiste wijze worden weggegooid. Batterijen dienen gescheiden te worden ingezameld door lokale diensten.