NEC

MultiSync E171M

Пайдаланушы нұсқаулығы

Көрсеткіш

Ескерту, Абай болыңыз Қазақ-1
Тіркеу туралы ақпарат Қазақ-2
Ұсынылған пайдалану Қазақ-3
Мазмұны Қазақ-5
Жылдам іске қосу Қазақ-5
Басқару түймелері Қазақ-8
Спецификациялар Қазақ-11
Мүмкіндіктер Қазақ-12
Ақауларды жою Қазақ-13
TCO Certified дисплейлері 6 ..... Қазақ-14
Өндірушінің қайта өңдеу және энергия жөніндегі ақпараты Қазақ-15

ЕСКЕРТУ

ӨРТ ШЫҒУ НЕМЕСЕ ТОК СОҒУ ҚАУПІН БОЛДЫРМАУ ҮШІН БҰЛ ҚҰРЫЛҒЫҒА СУ НЕМЕСЕ ЫЛҒАЛ ТИГІЗБЕҢІЗ. СОНЫМЕН ҚАТАР, ОСЫ ҚҰРЫЛҒЫНЫҢ ПОЛЯРЛЫҚ АШАСЫН ТОЛЫҚ ЕНГІЗІЛЕТІН ТІСШЕЛЕРДІҢ ОРНЫНА ҰЗАРТҚЫШ РОЗЕТКАМЕН НЕМЕСЕ БАСҚА ДА РОЗЕТКАМЕН ПАЙДАЛАНБАҢЫЗ.

ЖОҒАРЫ КЕРНЕУЛІ БӨЛШЕКТЕРІ БАР БОЛҒАНДЫҚТАН, КОРПУСЫН АШПАҢЫЗ. ҚЫЗМЕТ КӨРСЕТУДІ БІЛІКТІ МАМАНДАР ОРЫНДАУЫ ТИІС.

АБАЙ БОЛЫҢЫЗ

АБАЙ БОЛЫҢЫЗ: ТОК СОҒУ ҚАУПІН ТӨМЕНДЕТУ ҮШІН ҚУАТ КАБЕЛІНІҢ ҚАБЫРҒА РОЗЕТКАСЫНАН АЖЫРАТЫЛҒАНЫН ТЕКСЕРІҢІЗ. ҚҰРЫЛҒЫНЫ ҚУАТ КӨЗІНЕН ТОЛЫҚ АЖЫРАТУ ҮШІН ҚУАТ КАБЕЛІН ЭЛЕКТР РОЗЕТКАСЫНАН АЖЫРАТЫҢЫЗ. ҚАҚПАҚТЫ (НЕМЕСЕ АРТҚЫ ЖАҒЫН) ШЫҒАРЫП АЛМАҢЫЗ. ҚҰРЫЛҒЫ БӨЛІКТЕРІН ПАЙДАЛАНУШЫ ЖӨНДЕМЕУІ ҚАЖЕТ. ҚЫЗМЕТ КӨРСЕТУДІ БІЛІКТІ МАМАНДАР ОРЫНДАУЫ ТИІС.

Бұл символ пайдаланушыны электр тогына себеп болатын изоляцияланбаған кернеуде жеткілікті магнитуда болатыны туралы ескертеді. Сондықтан осы құрылғы ішіндегі кез келген бөлікке жанасу қауіпті.

Бұл белгі пайдаланушыға осы құрылғыны пайдалану және оған күтім жасау жөніндегі маңызды әдебиеттердің берілгендігін көрсетеді. Сондықтан проблемаларды болдырмау үшін оны мұқият оқып шығу қажет.

АБАЙ БОЛЫҢЫЗ: Осы монитор моделіне берілген қуат кабелін төмендегі кестеге сай пайдаланыңыз. Егер қуат кабелі осы жабдықпен бірге берілмесе, жеткізушіге хабарласыңыз. Барлық басқа жағдайларда қуат көзінің AC кернеуіне сәйкес болатын және өз еліңіздегі қауіпсіздік стандартымен бекітілген және соған сай болатын қуат көзін пайдаланыңыз.

Аша түрі	**Солтүстік Америка**	**Еуропа континенті**	**Құрама Корольдік**	**Қытай**	**Жапон**
Аша кескіні	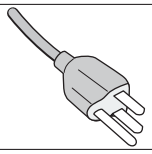	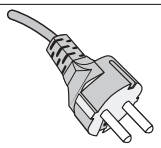	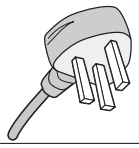	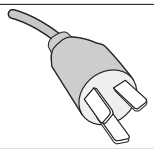	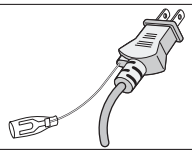
Ел	АҚШ/Канада	ЕО (Құрама Корольдіктен басқа)	Құрама Корольдік	Қытай	Жапония
Кернеу	120*	230	230	220	100

* Айнымалы тогы 125-240В қуат көзін қамтитын монитормен жұмыс істеген кезде пайдаланылып жатқан айнымалы ток электр розеткасының қуат көзі кернеуімен сәйкес келетін қуат кабелін пайдаланыңыз.

ЕСКЕРТУ: Бұл өнім тек сатылып жатқан елде ғана жұмыс істей алады.

Тіркеу туралы ақпарат

АҚШ федералды байланыс комиссиясы туралы ақпарат

1. Радио және теледидар қабылдауына кедергі болмауы үшін MultiSync E171M (L174F1) түсті мониторында бекітілген көрсетілген кабельдерді пайдаланыңыз.

   (1) Пайдаланылып жатқан қуат кабелінің АҚШ қауіпсіздік стандарттары бекіткен және соған сәйкес келуі және келесі талаптарға сәйкес келуі қажет.

Қуат кабелі Аша кескіні	Қорғалмаған түр, 3 өткізгіш 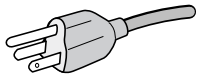 АҚШ

   (2) Берілген қалқаны бар бейне сигнал кабелі мен аудио кабелін пайдаланыңыз.
   Басқа кабельдер мен адаптерлерді пайдалансаңыз, радио және теледидар қабылдауларына кедергі келтіруі мүмкін.

2. Бұл жабдық АҚШ федералды байланыс комиссиясы ережесінің 15-бөліміне сәйкес B класы цифрлық құрылғыларына арналған шектеулермен тексерілген және сәйкестігі мақұлданған. Бұл шектеулер тұрғын үйлерде орнату кезінде зиянды кедергілерден тиісті қорғау үшін жасап шығарылған. Бұл жабдық радиожиілік энергиясын бөледі, пайдаланады және сәуле таратуы мүмкін, егер нұсқаулыққа сай орнатылмаса және пайдаланылмаса, радио байланыстарына зиянды әсер тигізуі мүмкін. Алайда кедергілердің нақты орнату кезінде пайда болмауына кепілдік берілмейді. Егер жабдықты қосып, өшіру арқылы оның радио немесе телевизиялық сигналды қабылдауға зиянды әсер ететіндігі анықталса, пайдаланушы келесі әрекеттердің бірін не бірнешеуін орындау арқылы кедергіні жоюға әрекет жасай алады:

   - Қабылдау антеннасының бағытын немесе орнын өзгертіңіз.
   - Жабдық пен қабылдағыш арасындағы аралықты алшақтатыңыз.
   - Жабдықты қабылдағыш қосылғаннан басқа тізбектегі розеткаға жалғаңыз.
   - Анықтама алу үшін дилерге немесе тәжірибелі радио/теледидар маманына хабарласыңыз.

   Егер қажет болса, пайдаланушы қосымша ұсыныстар алу үшін сатушыға немесе тәжірибелі радио/теледидар техникалық қызмет көрсетушіге хабарласуы керек. Пайдаланушының Федералды байланыс комиссиясы дайындаған келесі көмекші кітапшаны табуына болады: «Радио-теледидар кедергілерінің мәселелерін анықтау және шешу әдісі.» Бұл кітапша U.S. Government Printing Office, Washington, D.C., 20402, Stock No. 004-000-00345-4 мекенжайы бойынша қол жетімді.

Сәйкестік туралы декларация

Бұл құрылғы FCC (АҚШ федералдық байланыс комиссиясы) ережелерінің 15-бөлімімен сәйкес келеді. Пайдалану келесі екі жағдайға сәйкес болады. (1) Бұл құрылғы зиянды кедергі келтірмеуі қажет және (2) бұл құрылғы алынған кез келген кедергіні, оның ішінде жұмысқа бөгет болуы мүмкін кедергілерді қабылдауы қажет.

АҚШ-тағы жауапты тарап:	**NEC Display Solutions of America, Inc.**
мекенжайы:	**500 Park Boulevard, Suite 1100** **Itasca, Illinois 60143**
Тел. №	**(630) 467-3000**

Өнім түрі:	Дисплей мониторы
Жабдықтың классификациясы:	Перифериялық B класы
Үлгісі:	MultiSync E171M (L174F1)

Біз жоғарыда сипатталған құрылғының АҚШ федералды байланыс комиссиясының ережелері көрсеткен техникалық стандарттарға сәйкес келетін мәлімдейміз.

Windows – Microsoft корпорациясының тіркелген сауда белгісі. NEC – NEC корпорациясының тіркелген сауда белгісі.
ErgoDesign Австрия, Бенилюкс, Дания, Франция, Германия, Италия, Норвегия, Испания, Швеция, Құрама Королдік елдеріндегі NEC Display Solutions, Ltd. тіркелген сауда белгісі. Барлық басқа брендтер мен өнім атаулары олардың қатысты өкілдерінің сауда белгілері немесе тіркелген сауда белгілері болып табылады.
Energy Star - АҚШ-тың тіркелген сауда белгісі.
Energy Star® серіктесі ретінде NEC Display Solutions of America, Inc. осы өнімнің энергияны үнемдеудің **Energy Star** нұсқауларына сай келетіндігін білдіреді. **Energy Star** таңбасы ешбір өнімнің не қызметтің EPA мақұлдауын білдірмейді.

Ұсынылған пайдалану

Қауіпсіздік шаралары және сақтау

ОҢТАЙЛЫ ЖҰМЫС ӨНІМДІЛІГІ MULTISYNC LCD ТҮСТІ МОНИТОРЫН ОРНАТУ ЖӘНЕ ПАЙДАЛАНУ КЕЗІНДЕ КЕЛЕСІНІ ЕСКЕРІҢІЗ:

- **МОНИТОРДЫ АШПАҢЫЗ.** Ішінде пайдаланушы жөндей алмайтын бөлшектер бар және қақпақты ашу не алып тастау ток соғу немесе басқа қауіптерді тудырады. Барлық жөндеу жұмыстары үшін қызмет көрсету қызметінің білікті маманына хабарласыңыз.
- Корпусқа сұйықтық құймаңыз немесе мониторды судың жанында пайдаланбаңыз.
- Корпустың саңылауына ешқандай зат салмаңыз, ол қауіпті не өліммен аяқталатын не ток соғу, өрт пайда болу немесе құрылғының істен шығуына әкелетін жоғары кернеулі бөлшектерге тиюі мүмкін.
- Қуат кабеліне ауыр заттар қоймаңыз. Кабельдің зақымдануы ток соғу не өрттің пайда болуына әкелуі мүмкін.
- Осы құрылғыны еңіс не тұрақсыз тұғырға немесе үстелге қоймаңыз, монитор құлап, оған үлкен зақым келуі мүмкін.
- Қолданылатын қуат кабелі елдің қауіпсіздік стандарттары бойынша бекітілуі және оған сай болуы керек. (H05VV-F 3G 0,75 мм^2 түрі Еуропада қолданылуы керек).
- Біріккен Королдікте осы мониторемен қолдану үшін қара (5A) сақтандырғышы бар құйылған ашалы BS бекіткен қуат кабелін пайдаланыңыз.
- Мониторды үстіне ешнәрсе қоймаңыз және маониторды далада пайдаланбаңыз.
- Қуат кабелін майыстырмаңыз.
- Мониторды жоғары температуралы, ылғал, шаң немесе майлы орындарда пайдаланбаңыз.
- Монитордағы желдеткішті жаппаңыз.
- Діріл артқы артқы шамды зақымдауы мүмкін. Монитор үздіксіз дірілдейтін орынға қоймаңыз.
- Монитор не әйнек сынса, сұйық кристалды ұстамаңыз және абай болыңыз.
- Жер сілкінісі немесе басқа соққы салдарынан болатын сұйық кристалдық мониторды зақымдануының алдын алу үшін мониторды тұрақты орынға орнатылғанын тексеріңіз және құлап кетудің алдын алыңыз.

Осындай жағдайда қуатты дерек ажыратып, мониторды қабырғадағы розеткадан суырыңыз және қауіпсіз орынға апарып, қызмет көрсету қызметінің білікті маманына хабарласыңыз. Егер монитор осы қалыпта пайдаланылса, оның құлауы, өрттің пайда болуы және ток соғуы мүмкін:

- Монитор тұғыры жарылған немесе ашық болса.
- Монитор тербеліп тұрған болса.
- Мониторан жағымсыз иіс шықса.
- Қуат кабелі немесе аша зақымданған кезде.
- Сұйықтық құйылса немесе мониторға зат түсіп кетсе.
- Монитор жаңбыр не су астында қалса.
- Монитор құласа немесе корпус зақымданса.
- Монитор келесі жұмыс істеу нұсқаулары бойынша дұрыс істемесе.

АБАЙ БОЛЫҢЫЗ

- Жылу дұрыс таратылатындай мониторды айналасына тиісті желдетілетін орын қалдырыңыз. Желдету саңылауын бітемеңіз немесе мониторды батарея не басқа да жылу құрылғыларының жанына қоймаңыз. Мониторға ешнәрсе қоймаңыз.
- Қуат кабелі жүйені қуат көзінен ажырататын негізгі құрал болып табылады. Монитор оңай алынатын розеткаға жақын орналасуы керек.
- Тасымалдау кезінде сақ болыңыз. Тасымалдау үшін қорапты алып қойыңыз.
- Тасымалдау, бекіту және реттеу кезінде сұйық кристалды дисплей бетін ұстамаңыз. Сұйық кристалдық дисплейге күш салу оны зақымдауы мүмкін.

Қалдық кескін әсері: Қалдық кескін әсері - алдыңғы кескіннің қалдығы не көлеңкесі экран бетінде қалуы. Электрондық-сәулелік түтікшелі мониторға қарағанда сұйық кристалды мониторлардың қалдық кескін әсері тұрақты емес, бірақ ұзақ уақыт бойы көрсетілетін тұрақты кескіндерді болдырмау керек. Қалдық кескін әсерін азайту үшін мониторды алдыңғы кескін көрсетілген уақытқа өшіріңіз. Мысалы, кескін монитордa бір сағат көрсетіліп, қалдық кескін қалса, кескінді жою үшін мониторды бір сағатқа өшіруіңіз керек.

ЕСКЕРТУ: Барлық дисплей құрылғылары секілді NEC DISPLAY SOLUTIONS экран күту режимінде болған кезде экран сақтағышты пайдалануды немесе қолданылмаған кезде мониторды өшіріп қоюды ұсынады.

МОНИТОРДЫ ДҰРЫС ОРНАЛАСТЫРУ ЖӘНЕ РЕТТЕУ
КӨЗДІҢ, ИЫҚТЫҢ ЖӘНЕ МОЙЫННЫҢ ШАРШАУЫН АЗАЙТАДЫ.
МОНИТОРДЫ ОРНАЛАСТЫРҒАН КЕЗДЕ КЕЛЕСІНІ ТЕКСЕРІҢІЗ:

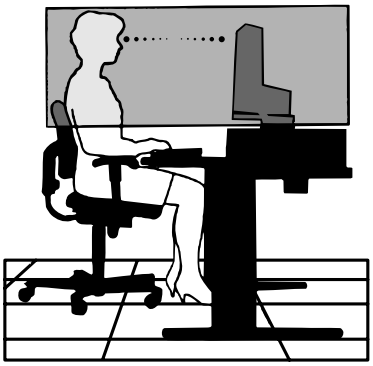

- Монитордың қалыпты жұмыс істеуі үшін 20 минуттай қыздырыңыз.
- Экранның жоғарғы бөлігі көз деңгейімен бірдей не сәл болатындай етіп мониторды реттеңіз. Экранның ортасына қараған кезде көзіңіз аздап төмен қарап тұруы керек.
- Мониторды 40 см-ден (15,75 дюйм) жақын және көзден 70 см-ден (27,56 дюйм) алыс қоймаңыз. Қалыпты аралық 50 см(19,69 дюйм).
- Кемінде 20 фут қашықтықтағы нысанды фокустау арқылы көзді тұрақты демалдырып тұрыңыз. Жиі жыпылықтатыңыз.
- Шағылысуды азайту үшін мониторды терезеге және басқа жарық көздеріне 90° бұрышқа қойыңыз. Төбедегі шамдар экранға түспейтіндей мониторды еңкейтіңіз.
- Шағылысқан шам экранды көруді қиындатса, шағылысуға қарсы сүзгіні пайдаланыңыз.
- Сұйық кристалды мониторды түксіз және жұмсақ шүберекпен сүртіңіз. Тазартуға арналған ерітіндіні немесе әйнек тазалағышты пайдаланбаңыз!
- Оқу мүмкіндігін жақсарту үшін мониторды жарықтығы мен контрастын реттеңіз.
- Экранға жақын орналасқан құжат бекіткішті пайдаланыңыз.
- Мәтінді теру кезінде басыңызды жиі бұрмас үшін алдыңызға көп қарайтыныңызды (экранды немесе құжатты) қойыңыз.
- Қалдық кескін әсерін (кескіннен кейінгі әсер) болдырмас үшін ұзақ уақыт бойы мониторда қозғалмайтын кескінді көрсетпеңіз.
- Көру қабілетін жиі тексеріңіз.

Эргономика

Ең жоғарғы эргономика артықшылықтарын алу үшін келесілерді ұсынамыз:

- Көздің талуын болдырмас үшін жарықтықты орташа параметрге қойыңыз. Жарықтық үішн сұйық кристалды экранның жанына ақ қағаз қойыңыз.
- Контрасттың ең үлкен параметріне қоймаңыз.
- Алдын ала орнатылған өлшемді және стандартты сигналдары бар күйді пайдаланыңыз.
- Алдын ала орнатылған түс параметрін пайдаланыңыз.
- Тік регенерация жылдамдығы 60-75 Гц болатын кескін жаймасының сигналдарын пайдаланыңыз.
- Қара фонда негізгі түс ретінде көк түсті пайдаланбаңыз, бұл контрасттың жетіспеушілігіне байланысты көруді қиындатады және көздің тез талуына әкеледі.

Сұйық кристалды панельді тазалау

- Сұйық кристалды дисплей шаң болған кезде жұмсақ шүберекпен ақырын сүртіңіз.
- Сұйық кристалды панельді қатты шүберекпен сүртпеңіз.
- Сұйық кристалды дисплей бетіне күш салмаңыз.
- Тазалауға арналған құралды пайдаланбаңыз, бұл сұйық кристалды дисплей бетін зақымдауы не өңін кетіруі мүмкін.

Корпусты тазалау

- Қуат көзін ажыратыңыз
- Корпусты жұмсақ шүберекпен ақырын сүртіңіз
- Корпусты тазалау үшін қандай да бір жуу құралымен және сумен шүберекті дымқылдап, корпусты сүртіңіз де, кейін құрғақ шүберекпен сүртіңіз.

ЕСКЕРТУ: Корпус бетін жасауға пластмассаның бірнеше түрі қолданылады. Корпусты тазалауға бензин, ерітінді, спирт қосылған жуу құралы, әйнек тазалағыш, балауыз, жуу ұнтағы немесе инсектицид ПАЙДАЛАНБАҢЫЗ. Корпусқа резина немесе винилді беттерді ұзақ тигізбеңіз. Сұйықтық пен материалдардың осы түрлері корпусты зақымдауы, жаруы немесе бояуын кетіруі мүмкін.

Дұрыс жұмыс ортасын қалыптастыру туралы қосымша ақпарат алу үшін компьютер жұмыс орындарын адам факторларын ескеріп жобалау жөніндегі американдық ұлттық стандарт - ANSI/HFES 100-2007 - Адам факторларын зерттеу қоғамына хат жазыңыз. 1369-жәшік, Санта-Моника, 90406 Калифорния.

Мазмұны

Жаңа NEC MultiSync СКД мониторының қорабында* мыналар болуы керек:

- MultiSync LCD мониторы еңкейту негізімен
- Дыбыс кабелі
- Қуат сымы
- Бейне сигнал кабелі (15 істікті mini D-SUB аталық - 15 істікті mini D-SUB аталық)
- Орнату нұсқаулығы
- Кабель басқару қақпағы

Орнату нұсқаулығы

Дыбыс кабелі

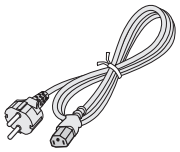

Қуат кабелі*1

15 істікті mini D-SUB аталық - 15 істікті mini D-SUB аталық)

Кабель басқару қақпағы

MultiSync LCD мониторы

* *Мониторды тасымалдау немесе жөнелту үшін бастапқы қорап пен қаптама материалын сақтап қоюды ұмытпаңыз.*

*1 *Қуат кабелінің түрі сұйық кристалдық монитордың тасымалданған орнына байланысты болады.*

Жылдам іске қосу

Тіректі шығарып алу үшін келесі нұсқауларды орындаңыз:

1. Монитордың бетін қатты емес орынға төмен қаратып қойыңыз (**1-сурет**).
2. Тірек сырт еткенге дейін мониторды екінші қолмен ұстау арқылы тіректі шығарып алыңыз.

ЕСКЕРТУ: Тіректі алған кезде абай болыңыз.

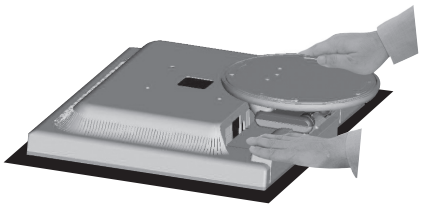

1-сурет

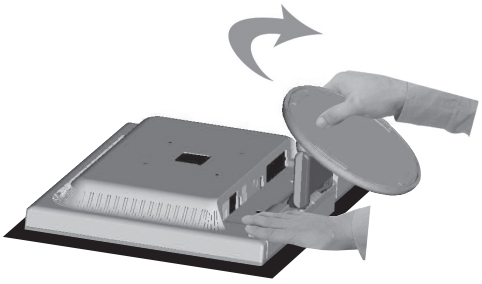

2-сурет

ЕСКЕРТУ: Мониторды қорабына қайта салу керек болса, процедураны кері қарай орындаңыз.

MultiSync сұйық кристалдық дисплей жүйесіне бекіту үшін осы нұсқауларды орындаңыз:

1. Компьютердің қуатын өшіріңіз.
2. **DVI сандық шығысы бар ДК немесе MAC үшін:** DVI-D сигнал кабелін (берілмеген) жүйеңіздегі дисплей картасының коннекторына жалғаңыз (**A.1 суреті**). Барлық бұрандаларды бекітіңіз.

   ДК аналогтық шығысы үшін: D-SUB сигнал кабелін жүйедегі дисплей картасының коннекторына жалғаңыз (**A.2 суреті**). Барлық бұрандаларды бекітіңіз.

   Mac үшін: MultiSync Macintosh кабель адаптерін (берілмеген) компьютерге жалғаңыз. 15 істікті mini D-SUB сигнал кабелін MultiSync Macintosh кабель адаптеріне жалғаңыз (**A.3 суреті**). Барлық бұрандаларды бекітіңіз.

ЕСКЕРТУ: Кейбір Macintosh жүйелері Macintosh кабель адаптерін қажет етпейді.

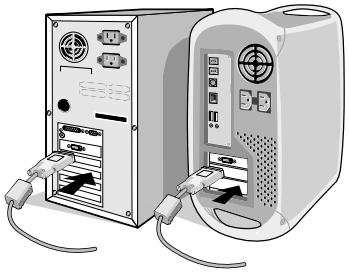

A.1 суреті

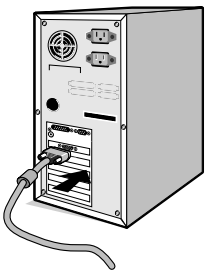

A.2 суреті

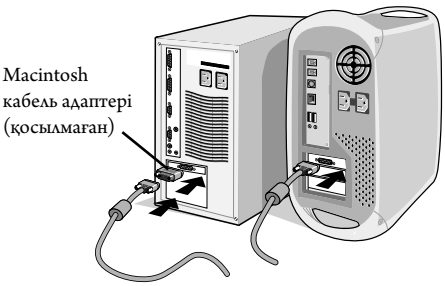

A.3 суреті

3. Кабель басқару қақпағын бекіту:
   Кабель басқару қақпағының ілмектерін тірек мойнының саңылауларына енгізіп, кабель басқару қақпағын төмен қарай орнына сырғытыңыз (**A.4 суреті**).

ЕСКЕРТУ: Ілмектердің толығымен бекітілгенін тексеріңіз.

4. Барлық кабельдерді монитордың артындағы тиісті коннекторға жалғаңыз (**B.1 суреті**). Құлақаспапты (берілмеген) монитордың артқы бөлігіндегі сәйкес коннекторға жалғаңыз (**C.1 суреті**).
5. Қуат кабелінің бір шетін мониторға және екінші шетін қуат шығысына жалғаңыз. Бейне сигнал кабелін, дыбыс кабелін және қуат кабелін кабель басқару қақпағына орналастырыңыз (**B.1 суреті**).

ЕСКЕРТУ: Кабельдің немесе мониторды зақымдалмауы үшін кабель басқару қақпағының астына орналастырылатын кабель позициясын реттеңіз.

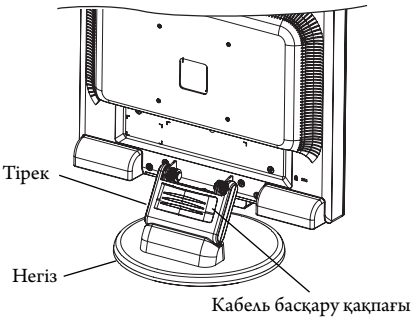

A.4 суреті

ЕСКЕРТУ: Қуат кабелін дұрыс таңдау үшін осы нұсқаулықтың «Абай болыңыз» бөлімін қараңыз.

6. Мониторды алдыңғы қуат түймесінің көмегімен және компьютерді қосыңыз (**C.1 суреті**).

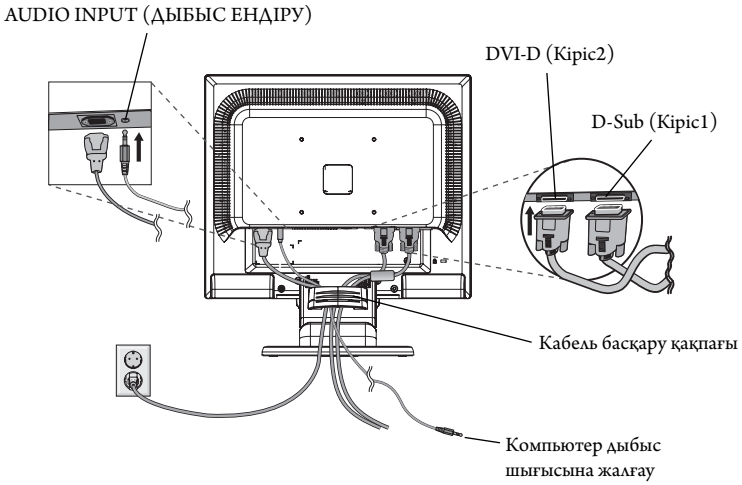

B.1 суреті

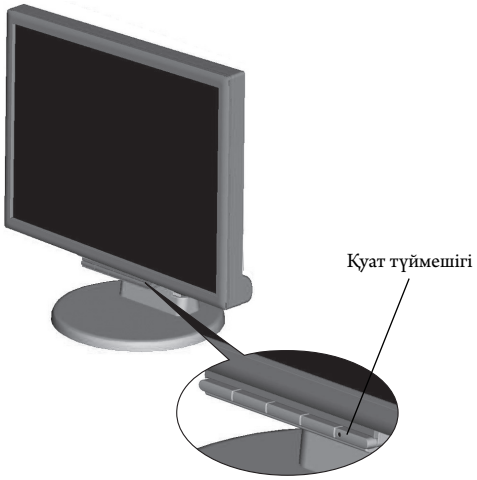

C.1 суреті

7. Түртусіз авто реттеу уақыттардың көпшілігі үшін бастапқы реттеу кезінде мониторды оңтайлы параметрлерге реттейді. Алдағы реттеулер үшін келесі OSD басқаруларын пайдаланыңыз:
   - Auto Adjust Contrast (Контрасты автоматты реттеу)
   - Auto Adjust (Автоматты реттеу)

   Осы OSD бақылауларының толық сипаттамасын алу үшін осы пайдаланушы нұсқаулығының **Басқарулар** бөлімін қараңыз.

ЕСКЕРТУ: Қандай да бір мәселе пайда болса, осы пайдаланушы нұсқаулығының «**Ақауларды жою**» бөлімін қараңыз.

Монитор экранын көтеру және төмен түсіру

Мониторды көтеруге немесе төмендетуге болады. Экранды көтеру немесе төмендету үшін мониторды әр жағына қолдарыңызды қойып, қажет биіктікке көтеріңіз немесе төмендетіңіз (**RL.1 суреті**).

ЕСКЕРТУ: Монитор экранын көтеру немесе төмендету кезінде абай болыңыз.

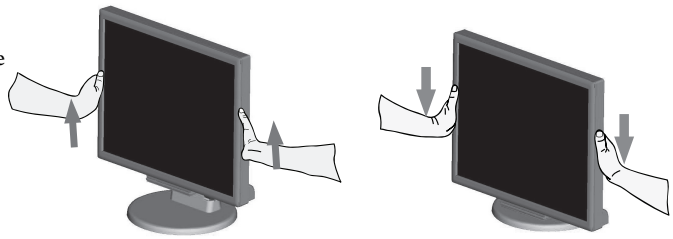

RL.1 суреті

Еңкейту

Қолдарыңызбен мониторды екі жағын ұстап, қажетінде еңкейтіңіз (**TS.1 суреті**).

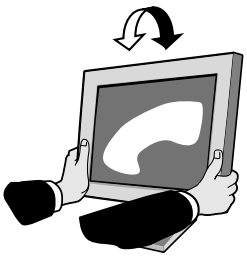

TS.1 суреті

Басқаша орнату үшін монитор тірегін алып тастау

Мониторды басқа қалыпта орнатуға дайындау:

1. Барлық кабельдерді ажыратыңыз.
2. Монитордың бетін қатты емес орынға төмен қаратып қойыңыз (**R.1 суреті**).
3. Мониторды тірекке жалғайтын 4 бұранданы алып, тіректі көрсетілгендей алып тастаңыз (**Figure R.2**). Енді мониторды басқаша орнатуға болады.
4. Айнымалы ток көзі мен сигнал кабельдерін монитордың артқы жағына жалғаңыз (**R.3 суреті**).
5. Тіректі қайта орнату үшін осы процесті кері бағытта қайталаңыз.

ЕСКЕРТУ: VESA-үйлесімді орнату әдісін ғана пайдаланыңыз.

ЕСКЕРТУ: Монитор тірегін алған кезде абай болыңыз.

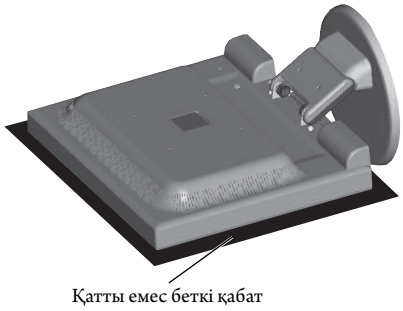

R.1 суреті

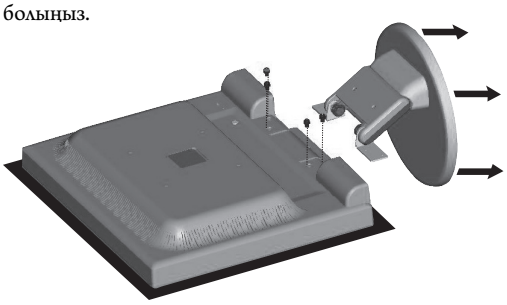

R.2 суреті

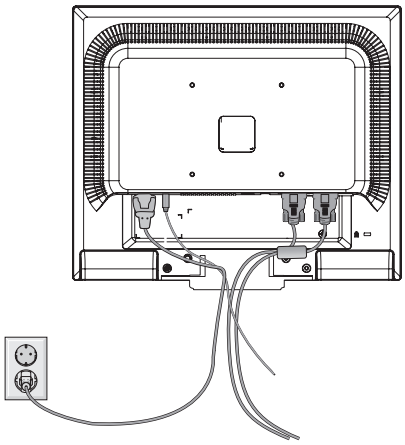

R.3 суреті

Икемд ұстағышты жалғау

Бұл сұйық кристалдық монитор икемді ұстағышпен бірге пайдалануға арналып жасалған.

Орнату кезінде бекітілген бұрандаларды (4 дана) суретте көрсетілгендей пайдаланыңыз. Қауіпсіздік талаптарына сай болу үшін монитор салмағын ескерген жағдайда бірқалыпты тұруын қамтамасыз ету мақсатында монитордың ұстағышқа орнатылуы қажет.

Сұйық кристалдық мониторды тек бекітілген ұстағышпен (мысалы, GS белгісі) бірге пайдалану керек.

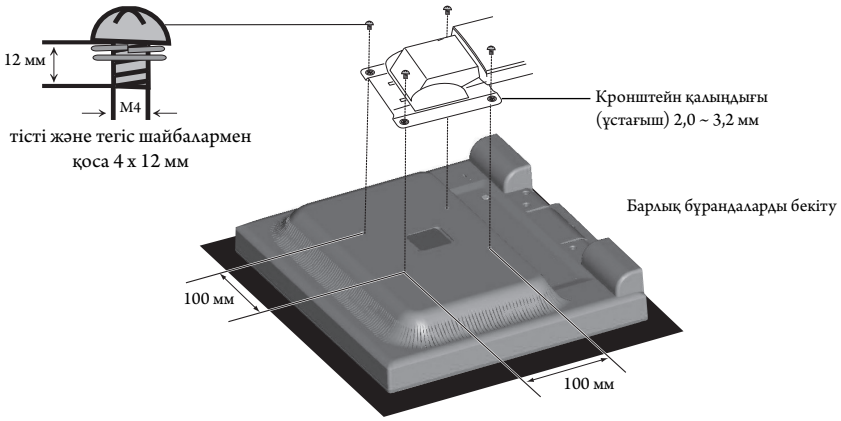

Спецификациялар

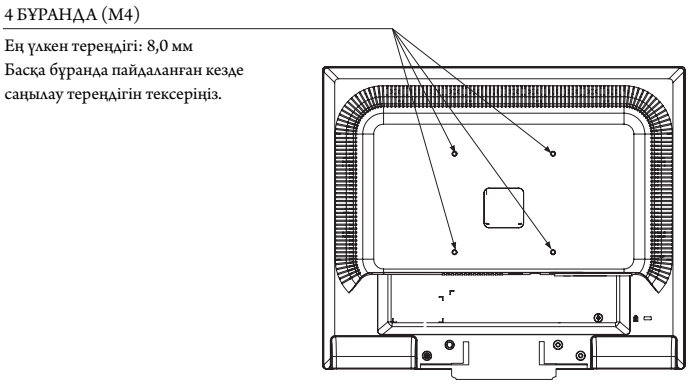

Сұйық кристалдық бөлік салмағы: 3,0 кг (ең үлкен)

Басқару түймелері

Монитордың алдындағы OSD (экрандық дисплей) басқару түймелері келесідей қызмет етеді:

1. Әр түймені басу кезіндегі негізгі функция:

Түйме	SELECT	–	+	1⇔2/RESET
Экранда көрсетпеу	OSD мәзірін көрсетеді.	Жарықтық таңбашасы.	Дыбыс деңгейі таңбашасы.	Кіріс сигналын таңдайды.
Экранда көрсету Белгішені таңдау	OSD мәзірін көрсетіп, функция белгішесін таңдайды.	Солға жылжиды.	Оңға жылжиды.	
Экранда көрсету Функцияны реттеу	Таңдалған белгішенің функциясын реттейді.	Төмен реттейді.	Жоғары реттейді.	Функцияны қалпына келтіреді. Қосқышты өшіру/қосу. Дыбыс деңгейін реттеу терезесі.

2. OSD құрылымы

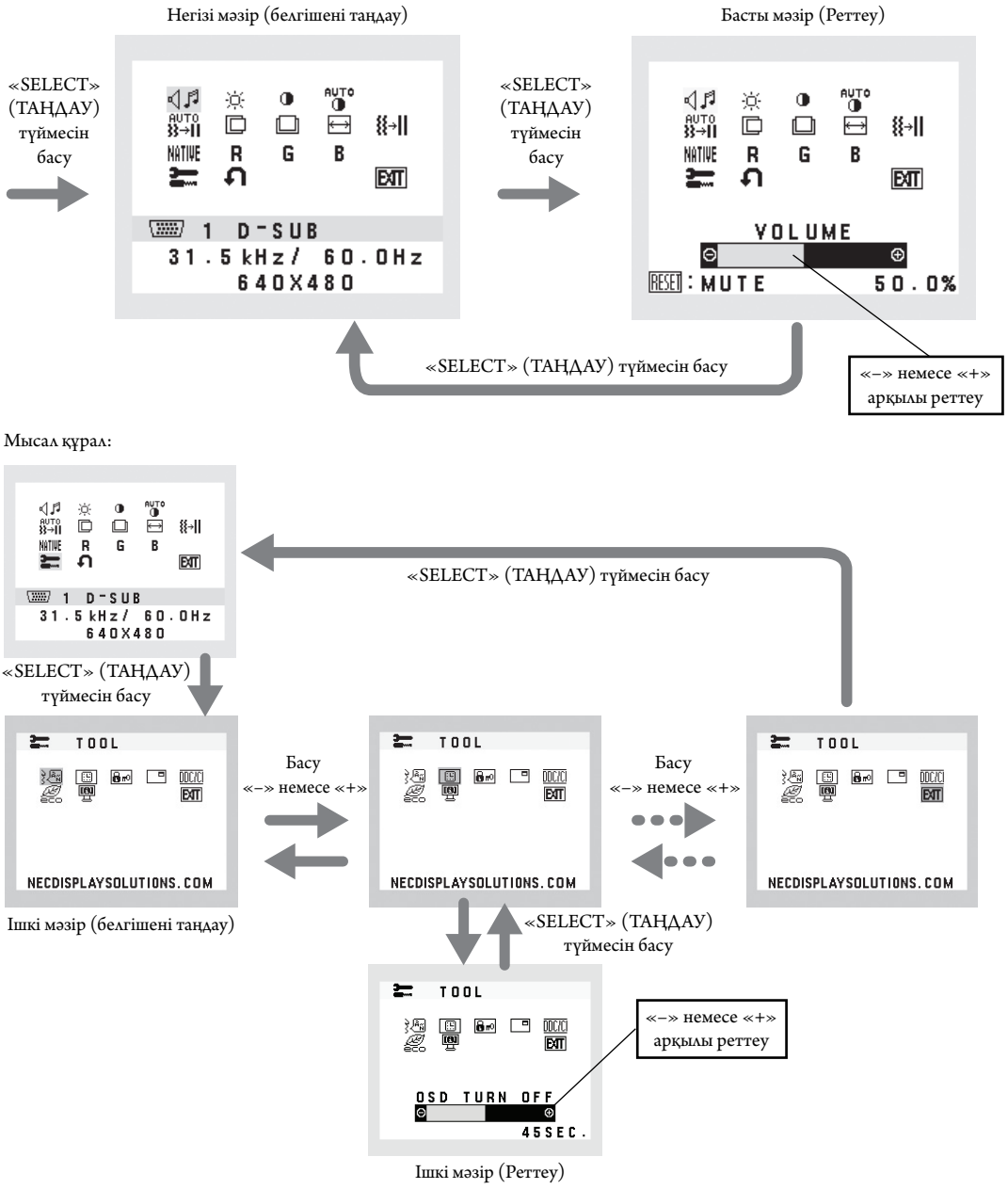

AUDIO (ДЫБЫС)

Динамиктегі немесе құлақаспаптағы дыбыс деңгейін басқарады.
Динамик шығысының дыбысын өшіру үшін «1⇔2/RESET» (ҚАЙТА ОРНАТУ) түймесін басыңыз.

BRIGHTNESS (ЖАРЫҚТЫҚ)

Бүкіл сурет пен фондық экраннын жарықтығын реттейді.
ECO MODE режимінде үшін «1⇔2/RESET» (ҚАЙТА ОРНАТУ) түймесін басыңыз.

ECO MODE OFF (ECO РЕЖИМІН ӨШІРУ): Жарықтық айнымалысын 100%-ға орнатады.
ECO MODE1 (ECO РЕЖИМІ1): Жарықтықты 80%-ға орнатады.
ECO MODE2 (ECO РЕЖИМІ2): Жарықтықты 40%-ға орнатады.
Бұл параметр ең көп жарықтық параметрімен салыстырғанда 35%-ға төмендейтін қуаттағы ауқымға жарықтықты реттей алады.

CONTRAST (КОНТРАСТ)

Кескін жарықтығын фонға қатысты реттейді.

AUTO CONTRAST (АВТО КОНТРАСТ) (Аналогтық кіріс қана)

Стандартты емес бейне кірістері үшін көрсетілетін кескінді реттейді.

AUTO ADJUST (АВТОМАТТЫ ТҮРДЕ РЕТТЕУ) (Аналогтық кіріс қана)

Кескін позициясын, «H. Size» және «Fine» параметрін автоматты түрде реттейді.

LEFT/RIGHT (СОЛ/ОҢ) (Аналогтық кіріс қана)

Сұйық кристалдық дисплей аумағында көлденең кескін орнын басқарады.

DOWN/UP (ТӨМЕН/ЖОҒАРЫ) (Аналогтық кіріс қана)

Сұйық кристалдық дисплей аумағында тік кескін орнын басқарады.

H. SIZE (Аналогтық кіріс қана)

Осы параметрді көтеру немесе төмендету арқылы көлденең өлшемін реттейді.

FINE (Аналогтық кіріс қана)

Осы параметрді көтеру немесе төмендету арқылы фокусын, анықтылығын және кескіннің тұрақтылығын күшейтеді.

COLOUR CONTROL SYSTEMS (ТҮСТІ БАСҚАРУ ЖҮЙЕЛЕРІ)

Бес түс алдын ала реттеулері (9300/7500/sRGB/USER/NATIVE) қажетті түс параметрін таңдайды.

COLOUR RED (ҚЫЗЫЛ ТҮС)

Қызыл түсті көтереді немесе азайтады. Өзгеріс экранда пайда болады.

COLOUR GREEN (ЖАСЫЛ ТҮС)

Жасыл түсті көтереді немесе азайтады. Өзгеріс экранда пайда болады.

COLOUR BLUE (КӨК ТҮС)

Көк түсті көтереді немесе азайтады. Өзгеріс экранда пайда болады.

TOOL (ҚҰРАЛ)

ҚҰРАЛ тармағын таңдау ішкі мәзірге өтуге мүмкіндік береді.

FACTORY PRESET (ЗАУЫТТЫҚ РЕТТЕУ)

Зауыттық реттеу функциясын таңдау барлық OSD басқару параметрлерінің зауыттық параметрлерін қалпына келтіреді. 1⇔2/RESET (ҚАЙТА ОРНАТУ) түймесі іске қосылу үшін бірнеше секунд ұстап тұру қажет. Жеке параметрлерді қайта орнатылатын басқару элементін белгілеп, 1⇔2/RESET (ҚАЙТА ОРНАТУ) түймесін басу арқылы қайта орнатуға болады.

EXIT (ШЫҒУ)

ШЫҒУ параметрін таңдау OSD мәзірінен/ ішкі мәзірден шығуға мүмкіндік береді.

LANGUAGE (ТІЛ)

OSD пайдаланатын тілді таңдайды.

OSD TURN OFF (OSD ӨШІРУ)

OSD басқару мәзірі пайдаланылып жатқан кезде қосулы болады. «OSD өшіру» ішкі мәзірінде монитор OSD басқару мәзірін өшіру үшін түймені соңғы түртуден кейін қанша күтетінін таңдауға болады. Берілген мәндер - 5 секундтық қадам арқылы 10-120 секунд.

OSD LOCK OUT (ЭКРАНДЫҚ МӘЗІРДІ БЛОКТАУ)

Бұл басқару элементі «Жарықтық» және «Контраст» функцияларын қоспағанда, барлық OSD басқару функцияларына кіруді толығымен құлыптайды. Құлыптау режимінде OSD басқару элементтерін белсендіруге тырысқанда OSD басқару элементтері құлыпталғанын көрсететін экран пайда болады. OSD құлыптау функциясын белсендіру үшін «1⇔2/RESET (Қайта орнату)», кейін «+» түймесін бір уақытта басып тұрыңыз. OSD құлыптау функциясын өшіру үшін «1⇔2/RESET (Қайта орнату)», кейін «+» түймесін бір уақытта басып тұрыңыз.

SIGNAL INFORMATION (СИГНАЛ АҚПАРАТЫ)

Егер «ON» (ҚОСУ) мәнін таңдасаңыз, кірісті өзгерткеннен кейін монитор «VIDEO INPUT MENU» (БЕЙНЕ КІРІСІ МӘЗІРІН) көрсетеді.
Егер «OFF» (ӨШІРУ) мәнін таңдасаңыз, кірісті өзгерткеннен кейін монитор «VIDEO INPUT MENU» (БЕЙНЕ КІРІСІ МӘЗІРІН) көрсетпейді.

DDC/CI

Монитордың екі жол байланысын және басқару параметрін ON (ҚОСУ) немесе OFF (ӨШІРУ) режиміне қосады.

CARBON SAVINGS (КӨМІРТЕК КӨРСЕТКІШТЕРІ)

Өлшенген көміртек жиналуы жөніндегі ақпаратты кг көрсеткішінде береді.
Көміртек жиналуының санағындағы көміртек ізінің факторы OECD (2008 шығарылым) негізделген.
Көміртек көрсеткіші туралы ақпаратты 1⇔2/RESET (ҚАЙТА ОРНАТУ) түймесін басу арқылы қайта орнатуға болады.

CARBON USAGE (КӨМІРТЕКТІ ПАЙДАЛАНУ)

Өлшенген көміртек пайдаланылуы жөніндегі ақпаратты кг көрсеткішінде көрсетеді. Бұл шынайы өлшеу мәні емес, арифметикалық есеп.

MONITOR INFO (МОНИТОР ТУРАЛЫ АҚПАРАТ)

Мониторыңыздың моделі мен сериялық нөмірлерін көрсетеді.

Экрандағы ескерту

Экрандағы ескертулер SELECT (ТАҢДАУ) түймесін басқанда кетеді.

NO SIGNAL (СИГНАЛ ЖОҚ): Ешқандай сигнал болса, бұл функция ескерту береді. Қуат көзін қосқаннан кейін немесе кіріс сигналы өзгертілгенде немесе бейне белсенді болмаса, **No Signal (Сигнал жоқ)** терезесі пайда болады.

OUT OF RANGE (ДИАПАЗОННАН ТЫС): Бұл функция оңтайландырылған ажыратымдылық пен жаңарту жиілігі жөнінде ұсыныс береді. Қуат көзін қосқаннан кейін немесе кіріс сигналы өзгертілгенде немесе бейне сигналының уақыты дұрыс болмағанда **Out Of Range (Диапазоннан тыс)** мәзірі пайда болады.

Спецификациялар

Монитор сипаттамасы	MultiSync E171M Monitor	Ескертулер
Сұйық кристалдық модуль Диагональ:	43 см/17 дюйм	Белсенді матрица; жұқа таспалы транзистор (TFT) сұйық кристалдық дисплей (СКД); 0,264 мм нүкте өлшемі; 250 кд/м² ақ жарықтығы; 1000:1 контраст қатынасы, әдетте (25000:1 контраст қатынасы, динамикалық).
Көруге болатын кескін өлшемі:	43 см/17 дюйм	
Стандартты ажыратымдылық (пиксел саны):	1280 x 1024	
Кіріс сигналы 15 істікті Mini D-Sub:	Аналогтық RGB	0,7 Vp-p/75 Ом
	Синхрондау	Separate sync.TTL Level (Positive/Negative)
DVI-D:	Цифрлық RGB	DVI (HDCP)
Дыбыс кірісі:	Stereo Mini Jack	1 Vrms кірісі
Шығыс сигнал Құлақаспап:	Stereo Mini Jack	
Дисплей түстері	16,7 M	Пайдаланылатын дисплей картасына байланысты.
Көру бұрышы Сол/Оң:	-85°/+85° (CR>10)	
Жоғары/Төмен:	-80°/+80° (CR>10)	
Синхрондау ауқымы Көлденең:	31,5 кГц-81,1 кГц	Автоматты
Тік:	56 Гц-76 Гц	Автоматты
Қолдайтын ажыратымдылықтар Ландшафт:	720 x 400*1: VGA мәтін	Кейбір жүйелер төмендегі үлгілердің барлығын қолдай бермейді.
	640 x 480*1 60 Гц - 75 Гц	
	800 x 600*1 56 Гц - 75 Гц	
	832 x 624*1 75 Гц	
	1024 x 768*1 60 Гц - 75 Гц	
	1152 x 864*1 75 Гц	
	1152 x 870*1 75 Гц	
	1280 x 960*1 60 Гц - 75 Гц	Ұсынылатын ажыратымдылық 60 ГцHz оңтайлы
	1280 x 1024 60 Гц - 75 Гц	көрсету өнімділігі
Белсенді дисплей аумағы Көлденең:	337,9 мм	
Тік:	270,3 мм	
Динамик Практикалық дыбыс шығысы:	1,0 Вт + 1,0 Вт (with Audio)	
Қуат көзі	100 - 240 Вт ~ 50/60 Гц	
Номиналды ток	0,4 - 0,2 A (дыбыспен бірге)	
Қуатты тұтыну Ең көп пайдалану:	19 Вт (дыбыспен бірге)	
Қалыпты пайдалану:	12 Вт	
Өлшемдер Көлденең:	368,0 мм (Е) x 358,5 - 408,5 мм (Б) x 230,0 мм (Қ)	
	14,5 дюйм (Е) x 14,1 - 16,1 дюйм (Б) x 9,1 дюйм (Қ)	
Салмағы	4,2 кг (9,3 фунт)	
Қоршаған орта факторлары		
Қолдану температурасы:	5°C - 35°C/41°F - 95°F	
Ылғалдылық:	20% - 80%	
Биіктік:	0 - 2000 м/0 - 6562 фут	
Сақтау температурасы:	-10°C - 60°C/14°F - 140°F	
Ылғалдылық:	10% - 85%	
Биіктік:	0 - 12 192 м/0 - 40 000 фут	

*1 Интерполяцияланған ажыратымдылықтар: Сұйық кристалдық модульдегі пикселдер санынан төмен ажыратымдылықтар көрсетілгенде мәтін басқаша көрінуі мүмкін. Толық экранның стандартты емес ажыратымдылықтарын көрсеткен кезде бұл ағымдағы барлық жалпақ тақта технологиялары үшін қалыпты және қажетті құбылыс. Жалпақ тақта технологияларында экрандағы әр нүкте бір пикселді білдіреді, сондықтан ажыратымдылықтарды толық экранға жаю үшін ажыратымдылықты интерполяциялау қажет.

ЕСКЕРТУ: Техникалық спецификациялар ескертусіз өзгертіле береді.

Мүмкіндіктер

Төмендетілген жақтау беті: Жоғары сурет сапасын, бірақ өлшемі мен салмағында шектеуді қажет ететін орталарда керемет шешім ұсынады. Шағын көлемі мен жеңіл салмағы оны бір орыннан екінші орынға оңай жылжытуға немесе тасымалдауға мүмкіндік береді.

Түсті басқару жүйелері: Әр түрлі стандарттарға қарай экран бетіндегі түстерді және монитордың түс дәлдігін реттеуге мүмкіндік береді.

Экранды басқару элементтері: Пайдалануға арналған қарапайым экран бетіндегі мәзірлері арқылы экранның барлық элементтерін жылдам әрі оңай реттеуге мүмкіндік береді.

NaViSet бағдарламалық құралы: Кеңейтілген және интуитивтік графикалық интерфейсті ұсынады және ол дисплей параметрлерін тінтуір және пернетақта арқылы оңай реттеуге мүмкіндік береді.

Жанасусыз автоматты түрде реттеу Жанасусыз автоматты түрде реттеу алғашқы реттеу кезінде мониторды оңтайлы параметрлерге автоматты реттейді.

ErgoDesign мүмкіндіктері: Жұмыс жағдайларын жақсартуға, пайдаланушының денсаулығын қорғауға және ақшаны үнемдеуге арналған жетілдірілген эргономика. Мысалы, кескінді жылдам және оңай реттеуге арналған экрандық басқару элементтері, көру бұрышын өзгертуге арналған еңкейту базасы, аз орын алады және зиянды заттардың шығарылуы жөніндегі MPRII және TCO нормаларына сәйкес.

Қосу және жұмыс істеу: Windows операциялық жүйесі бар Microsoft шешімі көрсету сапасын автоматты түрде жақсартып, монитордың мүмкіндіктерін (мысалы, экран өлшемі және қолдау көрсетілетін ажыратымдылықтар) тікелей компьютеріңізге жіберуге мүмкіндік беру арқылы реттеу мен орнатуды жеңілдетеді.

Интеллектуалды қуатты басқару жүйесі: Монитордың қуат шығындарының үштен екі бөлімін үнемдеп, зиянды қалдықтарды азайтып және жұмыс орнында ауаны кондициялау шығындарын төмендете отырып, қосулы бірақ пайдаланып жатпаған қуатты тұтыну деңгейін төмендету үшін мониторды бұрауға мүмкіндік беретін заманауи қуатты үнемдеу әдістерін ұсынады.

Еселенген жиілік технологиясы: Мониторды бейнекартаның сканерлеу жиілігіне автоматты түрде реттеп, қажетті ажыратымдылықты көрсетеді.

FullScan мүмкіндігі: Бүкіл экран аумағын ең көп ажыратымдылықта, әсіресе сурет өлшемін созып пайдалануға мүмкіндік береді.

VESA стандартына сәйкес орнату құрылғысы: Пайдаланушыларға MultiSync мониторын кез келген VESA стандартына сәйкес үшінші тараптың орнату кронштейніне бекітуге мүмкіндік береді. Үшінші тараптың сәйкес құрылғысы арқылы монитордың қабырғаға немесе ұстағышқа орнатылуына мүмкіндік береді.

Қоршаған ортаға әсері: Бұл монитордың жылдық қалыпты максималды пайдалану көміртек қалдығы (әлемдік орташа көрсеткіш) шамамен 17,3 кг құрайды (есептеу әдісі: номиналды қуаттылық x күніне 8 сағат x аптасына 5 күн x жылына 45 апта x қуат-көміртек ауыстыру коэффиценті - ауыстыру коэффиценті 2008 жылғы шығарылымдағы глобалдық көмір қышқыл газын шығарудың OECD жарияланымына негізделген).
Бұл мониторда шамамен 27,7 кг өндірістік көміртек қалдығы бар.
Ескерту: Өндірістік және жұмыс көміртек қалдығы NEC тек өз мониторлары үшін жасаған бірегей алгоритм бойынша есептеледі.

HDCP (Жоғары өткізу мүмкіндігі бар каналдардан жіберілетін цифрлық мазмұннан қорғау жүйесі): HDCP - цифрлық көрнекі интерфейс (DVI) арқылы жіберілетін бейне деректердің заңсыз көшірілуіне тыйым салуға арналған жүйе. Материалды DVI кірісі арқылы көре алмасаңыз, мұның дисплейдің дұрыс жұмыс істемей тұрғандығын білдірмеуі мүмкін. HDCP орындауымен кейбір мазмұндардың HDCP арқылы қорғалып, HDCP қауымдастығының шеміміне/әрекетіне байланысты көрсетілмеуі мүмкін (Цифрлық мазмұнды қорғау, LLC).

Ақауларды жою

Сурет жоқ

- Сигнал кабелі толықтай дисплей картасына/компьютерге қосылуы керек.
- Дисплей картасы толықтай өз ұясында орналасуы керек.
- Алдыңғы қуатты қосу мен компьютердің қуатты қосу пәрмені ON (ҚОСУ) параметрінде тексеріңіз.
- Қамтамасыз етілген режим дисплей картасында немесе пайдаланып жатқан жүйеде таңдалғанын тексеріңіз. (Кескіндер режимін өзгерту үшін дисплей картасына немесе жүйе нұсқаулығын қараңыз).
- Монитор мен дисплей картасының үйлесімдігі мен ұсынылған параметрлеріне қарай тексеріңіз.
- Сигнал кабелінің коннекторы бүгілмегенін немесе басып бекітілмегенін тексеріңіз.
- Сигнал шығысын тексеріңіз.

Қуат түймешігі жауап бермейді

- Мониторды өшіріп қайта қосу үшін монитордың қуат кабелін суырып алыңыз.

Кескіннің инерциялылығы

- Кескіннің инерциялылығы деп монитор өшірілген соң кескін «елесінің» экранда қалып қоюын айтады. ЭСТ мониторларынан айырмашылығы, сұйық кристалдық мониторлардағы кескіннің инерциялылығы тұрақты емес, бірақ ұзақ уақыт бойы тұрақты кескіндердің көрсетілуін болдырмау қажет.
  Кескіннің инерциялылығын бәсеңдету үшін мониторды суретті көрсетілгенге дейін өшіріңіз. Мысалы, егер монитор кескін бір сағат бойы тұрса және қалдық кескін сақталса, кескінді жою үшін мониторды бір сағатқа өшіріп қою қажет.

ЕСКЕРТУ: Барлық жеке дисплей құрылғыларындағыдай NEC DISPLAY SOLUTIONS мониторды пайдаланбаған жағдайда экранның әрекетсіз немесе өшірулі кезінде тұрақты аралықта экран сақтағыш арқылы кеңес береді.

«OUT OF RANGE» (Ауқымнан тыс) хабары пайда болды (экран бос немесе тым үлкен кескіндер көрінеді)

- Тым үлкен кескіндер көрінеді (пиксельдер жоқ) және «OUT OF RANGE» OSD ескерту пайда болады: Сигналдің тактілі жиілігі немесе ажыратымдылық өте жоғары. Қолдау көрсетілетін режимдердің бірін таңдаңыз.
- Бос экранда «OUT OF RANGE» OSD ескертуі пайда болады: Сигнал жиілігі ауқымнан тыс. Қолдау көрсетілетін режимдердің бірін таңдаңыз.

Кескін тұрақсыз, фокусталмаған немесе құбылмалы

- Сигнал кабелі толықтай компьютерге бекітілуі керек.
- Дәл жалпы мәнді арттыру немесе азайту арқылы фокустау және дисплейді реттеу үшін экрандық кескінді реттеу басқару элементтерін пайдаланыңыз. Дисплей режимі өзгертілгенде, OSD суретті реттеу параметрлері қайта реттелуі керек.
- Монитор мен дисплей картасының үйлесімдігі мен ұсынылған сигнал уақыттарына қарай тексеріңіз.
- Егер мәтініңіз зақымдалған болса, бейне режимін жол аралық жайма емес функциясына өзгертіп, 60Гц жаңарту коэффициентін пайдаланыңыз.

Сурет жарық емес

- ECO MODE (ECO РЕЖИМІ) өшірілгенін тексеріңіз.

Монитордағы жарық диоды жанбаған (жасыл немесе сары түс көрінбейді)

- Қуатты қосу пәрмені ON (ҚОСУ) күйінде болуы қажет және қуат кабелі қосулы болуы керек.

Дисплейдегі кескіннің өлшемі дұрыс емес

- H.SIZE үлкейту не кішірейту үшін экрандағы кескінді реттеу элементтерін пайдаланыңыз.
- Қамтамасыз етілген режим дисплей картасында немесе пайдаланып жатқан жүйеде таңдалғанын тексеріңіз.
  (Кескіндер режимін өзгерту үшін дисплей картасына немесе жүйе нұсқаулығын қараңыз).

Бейне жоқ

- Егер экранда бейне болмаса, қуат түймесін өшіріп, қайта қосыңыз.
- Компьютер қуатты үнемдеу режимінде тұрмағанын тексеріңіз (пернетақтаға немесе тінтуірге қолыңызды тигізіңіз).

Дыбыс жоқ

- Динамик кабелі дұрыс қосылғанын тексеріңіз.
- Дыбыссыз режим істеп тұрғанын тексеріңіз.
- Экрандағы дыбыс деңгейі минималды деңгейге орнатылғанын тексеріңіз.

TCO Certified дисплейлері 6

(Бұл ағылшынша TCO Certified Displays 6 мәтінінің аудармасы болып табылады)

Құттықтаймыз!

Бұл өнім TCO Certified арқылы сенімді ақпараттық технология ретінде сертификатталған

TCO Certified – ақпараттық технология өнімдеріне арналған халықаралық үшінші тарап сенімділік сертификаты. TCO Certified ақпараттық технология өнімдерін өндіру, пайдалану және қайта өңдеу қоршаған орта, әлеуметтік және экономикалық жауапкершілік артады. Әр TCO Certified өнімінің үлгісі аккредиттелген тәуелсіз сынақ зертханасы арқылы тексерілген.

Бұл өнімнің TCO Certified шарттарының барлығына сай келетіндігі расталған, оның ішінде:

Корпоративтік әлеуметтік жауапкершілік
Әлеуметтік жауапты өндіріс – өндіретін елдегі жұмыс шарттары мен еңбек заңнамасы.
Энергия көзін пайдалану тиімділігі
Өнім мен қуат көзіне энергия көзін пайдалану тиімділігі. Energy Star келісімі жарамды орындарда.
Экологиялық басқару жүйесі
Өндірушінің ISO 14001 немесе EMAS стандартына сәйкес куәлігі болуы қажет.
Қауіпті заттардың азайтылуы
Кадмий, сынап, қорғасын және алты валенттік хром заттектеріне шектеу, оның ішінде құрамында сынап жоқ өнімдерге, галогенді заттарға және қауіпті өрттен қорғағыш өнімдерге қатысты талаптар.
Қайта өңдеу мүмкіндігімен жасақтау
Жеңіл қайта өңдеу үшін пластмассаны кодтау. Пайдаланылатын әр түрлі пластмасса санының шегі.
Өнімді пайдалану мерзімі, өнімді қайтару
Ең азы бір жылдық өнім кепілдігі. Қосалқы бөліктеріне ең азы үш жылдық қол жетімділік. Өнімді қайтаруға болады.
Орам
Өнімді ораған кезде қауіпті заттарды қолдану шектеуі. Орам қайта өңдеуге арналып жасалған.
Эргономикалық, пайдаланушыға бағытталған дизайн
Дисплейі бар өнімдердегі визуалды эргономика. Пайдаланушыға ыңғайлы етіп реттеледі (дисплейлер, құлақаспаптар)
Акустикалық құрылымы – өткір дыбыстарға (құлақаспаптар) және желдеткіш шуына (проекторлар, компьютерлер) қарсы қорғаныш
Пернетақтаның эргономикалық дизайны (жазу кітапшалары)
Электр қауіпсіздігі, ең төмен электр магниттік сәулелену
Үшінші тарап сынағы
Сертификатталған барлық өнім үлгілері тәуелсіз, аккредиттелген зертханада сынақтан өткен.

Толық талаптар жиынтығын www.tcodevelopment.com сайтынан жүктеуге болады, сондай-ақ бұл жерден барлық TCO Certified ақпараттық технология өнімдерінің іздеуге болатын дерекқорларын таба аласыз.

TCO Certified иесі болып табылатын TCO Development ұйымы 20 жылдан бері сенімді ақпараттық технология саласындағы халықаралық жетекші болып табылады. Certified талаптарын ғалымдар, сарапшылар, пайдаланушылар және өндірушілер дайындайды. Бүкіл әлемдегі ұйымдар TCO Certified сертификатын ақпараттық технологиядағы мақсаттарға жетуге көмектесетін құрал ретінде пайдаланады. Біз кеңсе қызметкерлерімен таныстыратын коммерциялық емес TCO ұйымының меншігіміз. TCO Development штаб-пәтері Швецияның Стокгольм қаласында орналасқан, Солтүстік Америкада және Азияда аймақтық өкілдері бар.

Қосымша ақпарат алу үшін өтіңіз:
www.tcodevelopment.com

Өндірушінің қайта өңдеу және энергия жөніндегі ақпараты

NEC DISPLAY SOLUTIONS қоршаған ортаны қорғау саясатын қолдайды және қоршаған ортаға әсерді барынша азайту мақсатында материалдарды қайта өңдеуді компанияның негізгі басымдылықтарының бірі деп есептейді. Біз қоршаған ортаға зиянсыз өнімдерді шығарамыз және әрқашан ISO (Стандарттар жөніндегі халықаралық ұйым) және TCO (Швед кәсіподағы) сияқты ұйымдардың ең соңғы тәуелсіз стандарттарын анықтауға және орындауға көмектесуге тырысамыз.

Қазақ

Ескі NEC өнімін жою

Материалдарды қайта өңдеудің мақсаты материалдарды қайта пайдалану, жаңарту, қалпына келтіру немесе қайта өңдеу арқылы қоршаған ортаны қорғау болып табылады. Арнайы қайта өңдеу орындары қоршаған ортаға зиянды компоненттердің дұрыс өңделуін және қауіпсіз түрде жойылуын қамтамасыз етеді. Өнімдеріміздің жоғары деңгейде қайта өңделуін қамтамасыз ету үшін **NEC DISPLAY SOLUTIONS компаниясы әр түрлі қайта өңдеу процедураларын ұсынады** және өнімнің пайдалану мерзімі аяқталғаннан кейін оны қоршаған ортаға зиянсыз әдіспен жою туралы кеңестер береді.

Өнімді жою және қайта өңдеу ұйымдары туралы елге байланысты қажетті барлық арнайы ақпаратты келесі веб-сайттардан таба аласыз:

http://www.nec-display-solutions.com/greencompany/ (Еуропада),

http://www.nec-display.com (Жапонияда) немесе

http://www.necdisplay.com (АҚШ-та).

Энергияны үнемдеу

Бұл мониторда энергияны үнемдеуге арналған жақсартылған мүмкіндіктер бар. VESA дисплейдің энергияны жұмсауын басқару (DPMS) стандартына сәйкес сигнал мониторға жіберілгенде энергияны үнемдеу режимі іске қосылады. Монитор жалғыз энергияны үнемдеу режиміне өтеді.

Режим	Энергия шығыны	Жарық диодының түсі
Максималды пайдалану	19 Вт	Жасыл
Қалыпты пайдалану	12 Вт әдепкі параметр, Дыбыс ұйқы режимі	Жасыл
Энергияны үнемдеу режимі	0,15 Вт	Қызғылт сары
Өшірулі режимі	0,15 Вт	Жанбайды

WEEE белгісі (Европа директивасы 2012/19/EU)

Еуропалық Одақ ішінде

ЕО заңына сәйкес, әрбір мүше елде қабылданғандай, сол жақта көрсетілген белгісі бар электр және электрондық өнімдердің қалдықтары тұрмыстық қалыпты қалдықтардан бөлек жойылуы тиіс. Оған мониторлар мен электр жабдықтары кіреді, мысалы, сигнал кабельдері немесе қуат кабельдері. NEC дисплей өнімдерін жою қажет болса, жергілікті билік органдарының нұсқауларын орындаңыз немесе өнімді сатып алған дүкеннен сұраңыз немесе сіз бен NEC арасындағы келісімдерді (егер қолданылатын болса) орындаңыз.

Электр және электрондық өнімдердегі белгі тек ағымдағы Еуропалық Одаққа мүше елдерге қолданылады.

Еуропалық Одақтан тыс

Егер сіз пайдаланылған электр және электрондық өнімдерді Еуропалық Одақтан тыс жерде жойғыңыз келсе, жергілікті билік органдарына хабарласып, өнімдерді дұрыс әдіспен жойыңыз.

Қытайда жасалған

Веб-сайты: http://www.nec-display-solutions.com