Amber 55

寸 法 図

Dimensional Drawing

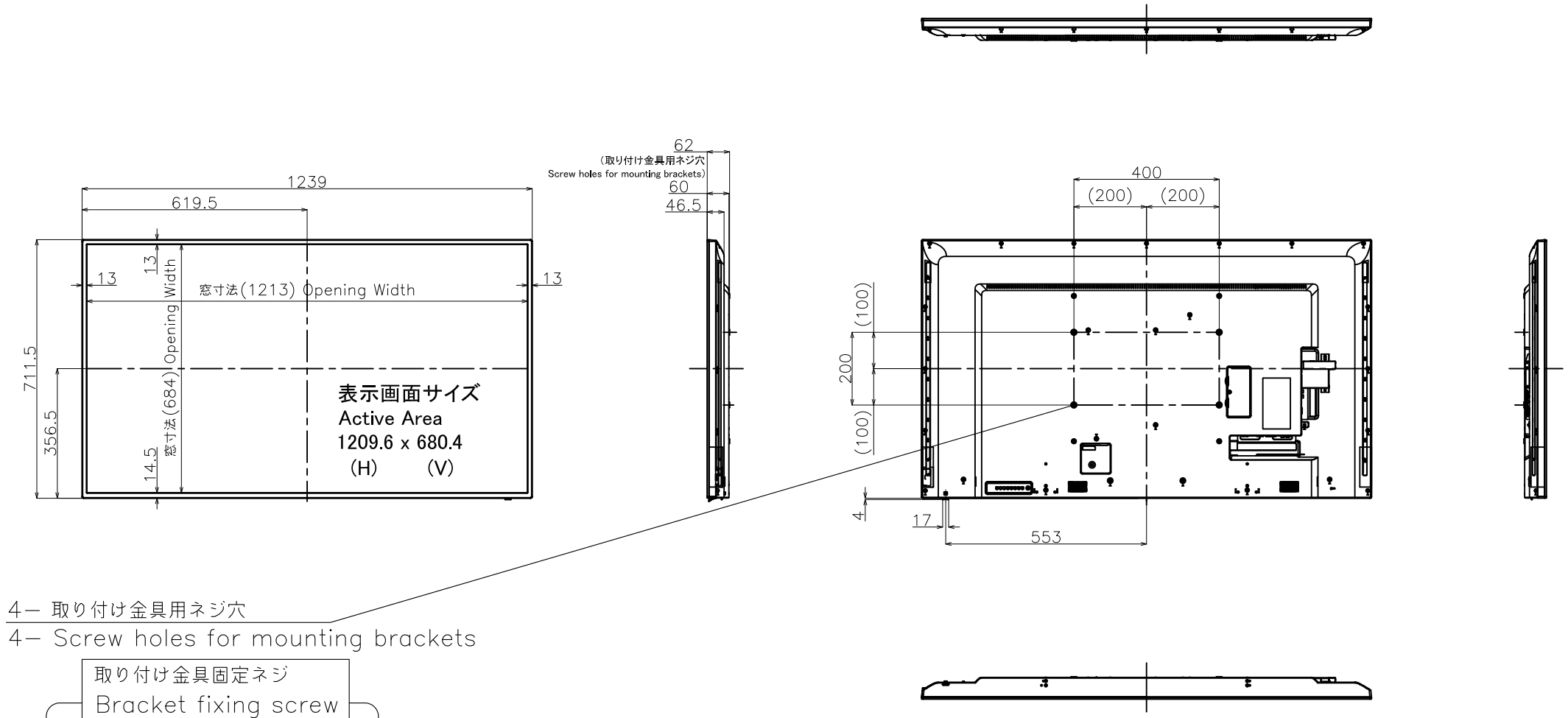

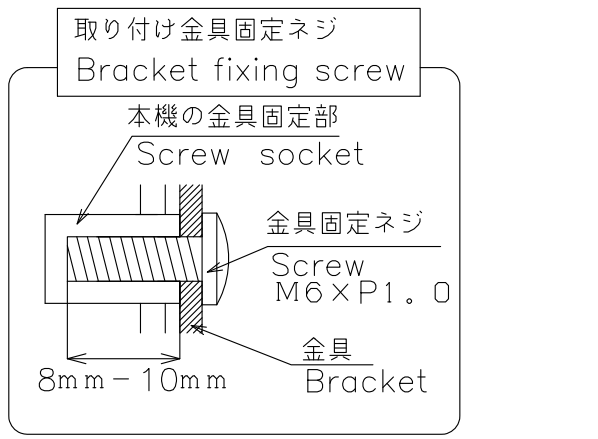

質量	16 kg
Weight	Approx。

単位 : mm
Unit : mm