AccuSync LCD73V
AccuSync LCD93V
LCD170V
LCD190V

Gebruikershandleiding

NEC

WAARSCHUWING

STEL DEZE EENHEID NIET BLOOT AAN REGEN OF VOCHT, OM ZO DE KANS OP BRAND OF ELEKTRISCHE SCHOKKEN TE VERMIJDEN. GEBRUIK DE GEPOLARISEERDE STEKKER VAN DEZE EENHEID NIET MET EEN VERLENGSNOER OF CONTACTDOOS OF ANDERE STOPCONTACTEN TENZIJ U DE POLEN VOLLEDIG IN HET CONTACTPUNT KUNT PLAATSEN.

OPEN DE BEHUIZING NIET. DEZE BEVAT ONDERDELEN DIE ONDER HOGE SPANNING STAAN. HET ONDERHOUD MAG ALLEEN WORDEN UITGEVOERD DOOR BEVOEGDE EN HIERVOOR OPGELEIDE ONDERHOUDSTECHNICI.

LET OP!

KANS OP ELEKTRISCHE SCHOKKEN • NIET OPENEN

LET OP! VERWIJDER DE BEHUIZING NIET (NOCH DE ACHTERZIJDE) OM DE KANS OP ELEKTRISCHE SCHOKKEN TE BEPERKEN. BEVAT GEEN INTERNE ONDERDELEN DIE DOOR DE GEBRUIKER KUNNEN WORDEN VERVANGEN OF ONDERHOUDEN. HET ONDERHOUD MAG ALLEEN WORDEN UITGEVOERD DOOR BEVOEGDE EN HIERVOOR OPGELEIDE ONDERHOUDSTECHNICI.

Dit symbool waarschuwt de gebruiker dat de eenheid een niet-geïsoleerde voltagebron bevat die sterk genoeg is om elektrische schokken te veroorzaken. Het is bijgevolg gevaarlijk de onderdelen in deze eenheid aan te raken.

Dit symbool wijst de gebruiker op belangrijke informatie over de werking en het onderhoud van deze eenheid. Lees deze informatie altijd zorgvuldig om eventuele problemen te vermijden.

Let op!

Als u in Europa de AccuSync LCD73V/AccuSync LCD93V/LCD170V/LCD190V gebruikt met een wisselstroomvoeding van 220-240 V, dient u de voedingskabel te gebruiken die bij de monitor is meegeleverd.

Gebruikers in Groot-Brittannië dienen een door het BS goedgekeurde voedingskabel met gietstekker en ingebouwde zwarte zekering (5 A) voor het apparaat te gebruiken. Als bij dit apparaat geen voedingskabel is meegeleverd, neemt u contact op met uw leverancier.

In alle andere situaties gebruikt u een voedingskabel die overeenkomt met de spanning van de wisselstroombron waarop u het apparaat aansluit. Deze voedingskabel moet zijn goedgekeurd en moet voldoen aan de veiligheidsnormen die in uw land van toepassing zijn.

Kennisgeving

Kennisgeving van de fabrikant

Hierbij verklaren wij dat de kleurenmonitor AccuSync LCD73V (L175GZ)/AccuSync LCD93V (L195GY)/ LCD170V (L175GZ)/LCD190V (L195GY) zijn in overeenstemming met

Richtlijn 73/23/EEC van de Europese Commissie:
– EN 60950-1

Richtlijn 89/336/EEC van de Europese Commissie:
– EN 55022
– EN 61000-3-2
– EN 61000-3-3
– EN 55024

en het volgende keurmerk heeft:

CE

NEC Display Solutions, Ltd.
4-13-23, Shibaura,
Minato-Ku
Tokyo 108-0023, Japan

Als Energy Star-partner heeft NEC Display Solutions of America, Inc. bepaald dat dit product beantwoordt aan de Energy Star-richtlijnen voor een efficiënt energiegebruik. Energy Star is een in de Verenigde Staten geregistreerd merk. Het Energy Star-logo geeft niet noodzakelijk EPA-goedkeuring voor een product of service aan.
ErgoDesign is een geregistreerd handelsmerk van NEC Display Solutions, Ltd. in de Benelux, Denemarken, Duitsland, Frankrijk, Italië, Noorwegen, Oostenrijk, Spanje, Verenigd Koninkrijk en Zweden.
IBM PC/XT/AT, PS/2, MCGA, VGA, 8514/A en XGA zijn geregistreerde handelsmerken van International Business Machines Corporation.
Apple en Macintosh zijn geregistreerde handelsmerken van Apple Computer Inc.
Microsoft en Windows zijn geregistreerde handelsmerken van Microsoft Corporation.
NEC is een geregistreerd handelsmerk van NEC Corporation.
Alle overige handelsmerken of geregistreerde handelsmerken zijn het eigendom van hun respectieve eigenaren.

Voor gebruikers in de Verenigde Staten of Canada

Conformiteitsverklaring van Canadees Ministerie van Communicatie

DOC: Dit digitale apparaat van klasse B voldoet aan alle vereisten van de Canadese wetgeving op radiostoring.

Cet appareil numérique de la classe B respecte toutes les exigences du Règlement sur le matériel brouiller du Canada.

C-UL: Dit apparaat is voorzien van het C-UL keurmerk en voldoet aan de Canadese veiligheidsvoorschriften conform CSA C22.2 nr. 60950-1.

Ce produit porte la marque 'C-UL' et se conforme aux règlements de sûrele Canadiens selon CAN/CSA C22.2 No. 60950-1.

FCC-informatie

1. Gebruik de opgegeven aangesloten kabels voor de AccuSync LCD73V/AccuSync LCD93V/LCD170V/LCD190V-kleurenmonitor om geen radio- en tv-storing te veroorzaken.
   (1) De voedingskabel die u gebruikt, moet zijn goedgekeurd en moet voldoen aan de Amerikaanse veiligheidsnormen en aan de volgende voorwaarde.

Voedingskabel Lengte Vorm van stekker	Niet-afgeschermd, 3 draden 1,8 m 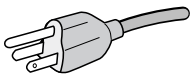 VS

   (2) Gebruik de meegeleverde afgeschermde beeldsignaalkabel. Het gebruik van andere kabels en adapters kan radio- en tv-storing veroorzaken.

2. Deze apparatuur is getest en in overeenstemming bevonden met de beperkingen voor een digitaal apparaat van Klasse B, conform Deel 15 van de FCC-voorschriften. Deze beperkingen zijn bedoeld om redelijke bescherming te bieden tegen schadelijke storing bij installatie in een huiselijke omgeving. Door deze apparatuur wordt radiofrequentie-energie voortgebracht en verbruikt, en kan dit type energie worden uitgestraald. Als de apparatuur niet volgens de instructies wordt geïnstalleerd en gebruikt, kan deze schadelijke radiostoring veroorzaken. Er is echter geen garantie dat de storing niet zal optreden in een specifieke configuratie. Als deze apparatuur schadelijke radio- of tv-storing veroorzaakt (u kunt dit controleren door de apparatuur uit en weer in te schakelen), probeert u het probleem te verhelpen door een of meer van de volgende maatregelen uit te voeren:
   - Verplaats de ontvangstantenne of wijzig de richting ervan.
   - Vergroot de afstand tussen het apparaat en de ontvanger.
   - Sluit het apparaat aan op een stopcontact dat zich op een ander circuit dan de ontvanger bevindt.
   - Neem contact op met de leverancier of een ervaren radio-/tv-technicus voor assistentie.

   Indien nodig neemt u contact op met de leverancier of een ervaren radio-/tv-technicus voor extra suggesties. Raadpleeg ook het volgende Engelstalige boekje van de Federal Communications Commission (FCC): "How to Identify and Resolve Radio-TV Interference Problems". U kunt dit boekje bestellen bij U.S. Government Printing Office, Washington, D.C., 20402, artikelnummer 004-000-00345-4.

Conformiteitsverklaring

Dit apparaat voldoet aan deel 15 van de FCC-voorschriften. Het gebruik is onderworpen aan de volgende twee voorwaarden: (1) Het apparaat mag geen schadelijke radiostoring veroorzaken en (2) het apparaat moet alle ontvangen radiostoringen accepteren, inclusief radiostoring die de werking kan verstoren.

Verantwoordelijke in Verenigde Staten:	**NEC Display Solutions of America, Inc.**
Adres:	**500 Park Blvd, Suite 1100** **Itasca, Illinois 60143**
Tel.:	**(630) 467-3000**
Type product:	Beeldschermmonitor
Apparaatklasse:	Klasse B, randapparatuur
Modellen:	AccuSync LCD73V/ LCD170V (L175GZ) AccuSync LCD93V/ LCD190V (L195GY)

FC

Hierbij verklaren wij dat de hierboven vermelde apparatuur voldoet aan de technische normen die zijn bepaald in de FCC-voorschriften.

Inhoudsopgave

De doos* van uw nieuwe NEC LCD-monitor bevat de volgende voorwerpen:

- LCD-monitor met kantelvoetstuk
- Voedingskabel
- Gebruikershandleiding
- Cd-rom
- Voetstuk
- Kabelbehuizing

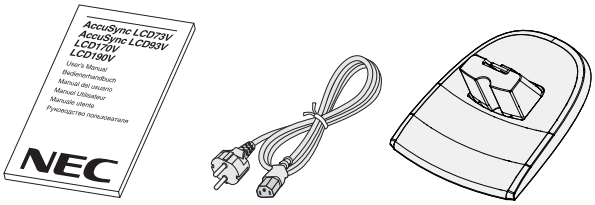

Gebruiker-shandleiding

Voedingskabel

Voetstuk

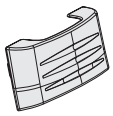

Kabelbehuizing

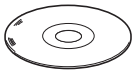

Cd-rom

LCD-monitor
Captive-type (Videosignaalkabel is aangesloten)

* *Bewaar de originele doos en het verpakkingsmateriaal zodat u de monitor later probleemloos kunt vervoeren of verzenden.*

Snel aan de slag

De LCD-voet in het voetstuk plaatsen:

1. Plaats de voorzijde van de LCD-voet in de openingen aan de voorzijde van het voetstuk (zie **illustratie S.1**).
2. Verbind de basisstuk aan het voetstuk. De vergendelingstab op de basis moet passen in het gat aan de achterzijde van het voetstuk (zie **illustratie S.1**).

Maak de kabelbehuizing als volgt vast:

1. Verbind de kabelhouder aan de basis. Plaats de haken op de kabelhouder in de opening aan de achterzijde van het voetstuk en schuif de kabelhouder in neerwaartse richting op zijn plaats (zie **illustratie S.1**).

OPMERKING: controleer dat de haakjes stevig vastzitten.

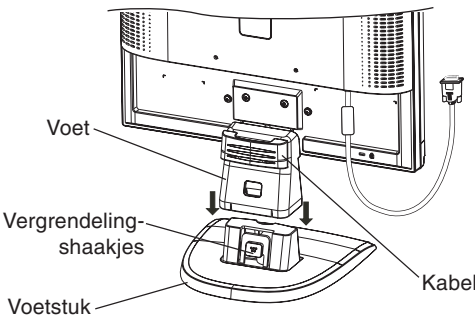

Illustratie S.1

Illustratie A.1

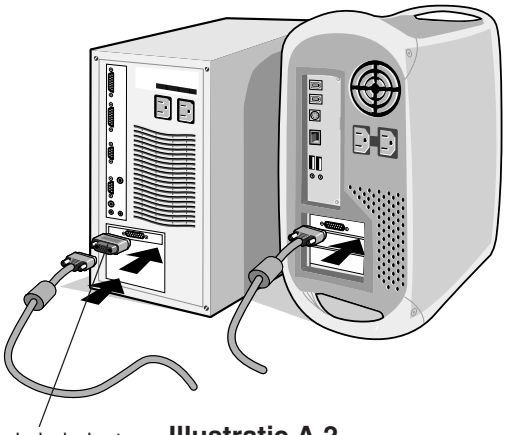

Illustratie A.2

Volg de onderstaande instructies om de LCD-monitor op uw computersysteem aan te sluiten:

1. Zet de computer uit.
2. **Voor PC's met analoge uitgang:** sluit de 15-pins mini D-SUB-signaalkabel die is verbonden met de kabelconnector aan op de connector van de videokaart in uw systeem (zie **illustratie A.1**). Draai alle schroeven vast.

   Voor de Macintosh: sluit de MultiSync Macintosh-kabeladapter (niet standaard meegeleverd) aan op de computer. Sluit de 15-pins D-SUB-miniconnector van de signaalkabel aan op de MultiSync Macintosh-kabeladapter (zie **illustratie A.2**). Draai alle schroeven vast.

OPMERKING: voor sommige Macintosh-systemen hebt u geen Macintosh-kabeladapter nodig.

Nederlands

3. Steek de stekker van de voedingskabel in het stopcontact. Plaats de beeldsignaalkabel en voedingskabel in de kabelbehuizing (zie **illustratie B.1**).

OPMERKING: wanneer u de kabel onder de kabelbehuizing plaatst, moet u zorgen dat de kabel of de monitor niet beschadigd kunnen raken.

OPMERKING: raadpleeg de sectie Let op in deze handleiding voor de juiste voedingskabel.

4. Gebruik de aan/uit-knop aan de voorkant om de monitor in te schakelen (zie **illustratie C.1**) en zet de computer aan.

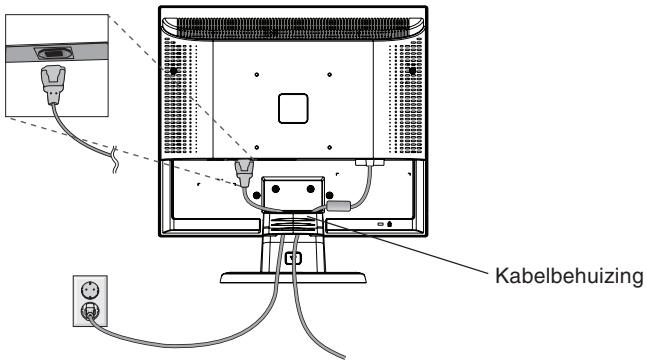

Illustratie B.1

Illustratie C.1

5. Bij de eerste installatie stelt de functie No-touch Auto Adjust de monitor automatisch in op de meest optimale instellingen voor de meeste timings. Voor verdere aanpassingen gebruikt u de volgende OSM-besturingselementen:
   - Auto Adjust Contrast (Automatische contrastregeling)
   - Auto Adjust (Automatische regeling)

   De sectie **OSM-besturingselementen** van deze gebruikershandleiding bevat een volledige omschrijving van deze OSM-besturingselementen.

OPMERKING: in geval van problemen raadpleegt u de sectie **Problemen oplossen** in deze Gebruikershandleiding.

Kantelen

Plaats uw handen aan beide zijden van het beeldscherm en stel de gewenste hoek in (zie **illustratie TS.1**).

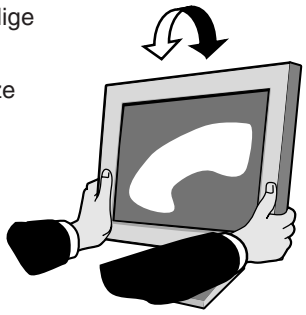

Illustratie TS.1

Monitorvoet verwijderen voor permanente montage

Ga als volgt te werk om de monitor voor te bereiden voor andere montagedoeleinden:

1. Koppel alle kabels los.
2. Plaats de monitor met de voorzijde omlaag op een niet-schurend oppervlak (zie **illustratie R.1**).
3. Verwijder de drie schroeven waarmee de monitor op de voet is bevestigd en verwijder de voet zoals is aangegeven (zie **illustratie R.2**). U kunt de monitor nu op een andere manier monteren.
4. Sluit de voedingskabel aan op de achterzijde van de monitor (zie **illustratie R.3**).
5. Als u de voet opnieuw wilt bevestigen, voert u deze procedure in omgekeerde richting uit.

OPMERKING: gebruik alleen VESA-compatibele alternatieve montagemethoden.

OPMERKING: ga voorzichtig te werk als u de monitorvoet verwijdert.

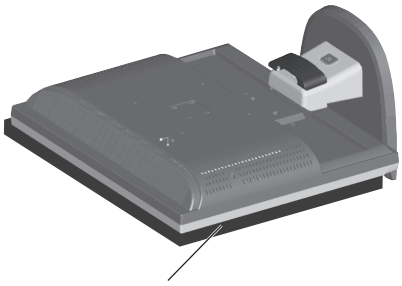

Illustratie R.1

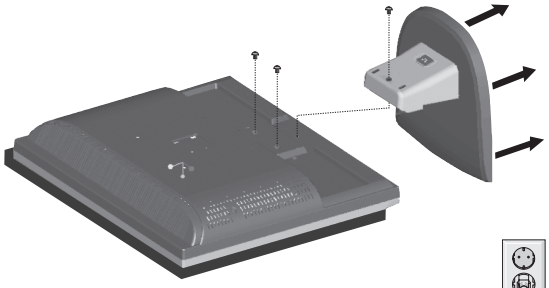

Illustratie R.2

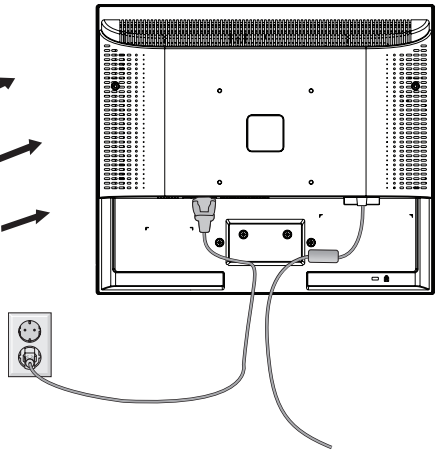

Illustratie R.3

Het voetstuk verwijderen

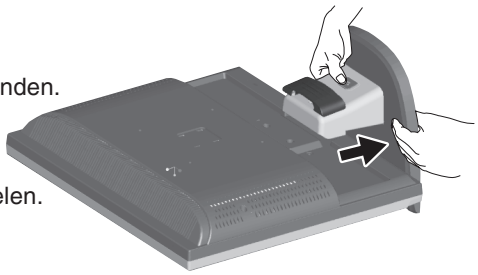

OPMERKING: verwijder altijd het voetstuk wanneer u de LCD-monitor gaat verzenden.

1. Plaats de monitor met de voorzijde omlaag op een niet-schurend oppervlak (zie **illustratie R.1**).
2. Duw de onderste vergrendelingshaakjes omhoog om het voetstuk te ontgrendelen.
3. Haal de onvergrendelde basis van het voetstuk.

Een zwenkarm aansluiten

Deze LCD-monitor is ontworpen voor gebruik met een zwenkarm.

Gebruik bij de installatie de schroeven (4 stuks) die in de illustratie zijn weergegeven. Om te beantwoorden aan de veiligheidsvoorschriften, moet u de monitor monteren op een arm die de nodige stabiliteit garandeert in overeenstemming met het gewicht van de monitor.

Gebruik de LCD-monitor alleen in combinatie met een goedgekeurde arm (bijvoorbeeld met GS-keurmerk).

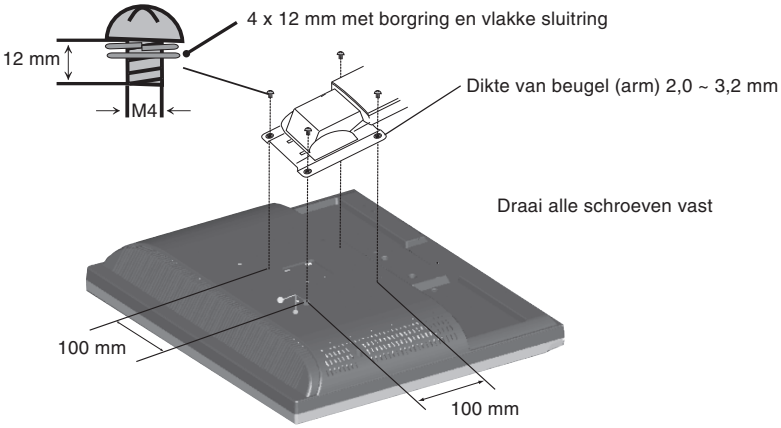

Specificaties

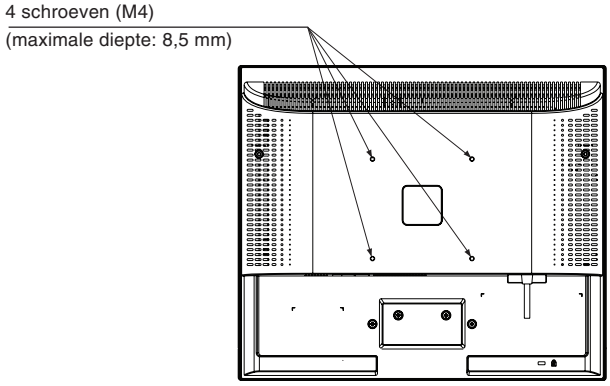

Gewicht van gemonteerde LCD: 3,6 kg - AccuSync LCD73V/LCD170V (max.)
4,9 kg - AccuSync LCD93V/LCD190V (max.)

Besturingselementen

De OSM-besturingsknoppen (On-Screen Manager) bevinden zich vooraan op de monitor en hebben de volgende functies:

1. Basisfunctie bij een druk op een van de knoppen

Knop	SELECT	–	+	AUTO / RESET
Schermmenu is niet weergegeven	Geeft schermmenu weer.	Snelkoppeling naar aanpassingsvenster voor Helderheid.	Snelkoppeling naar aanpassingsvenster voor contrast.	"Auto Adjust" (Automatische regeling).
Schermmenu is weergegeven (fase van pictogramselectie)	Ga naar aanpassingsfase.	Cursor gaat naar links.	Cursor gaat naar rechts.	
Schermmenu is weergegeven (aanpassingsfase)	Ga naar fase van pictogramselectie.	Verhoogt de waarde of de aanpassingscursor gaat naar links.	Verlaagt de waarde of de aanpassingscursor gaat naar rechts.	Reset. Aan/uit-knop dempen in venster voor volumeregeling.

2. OSM-structuur

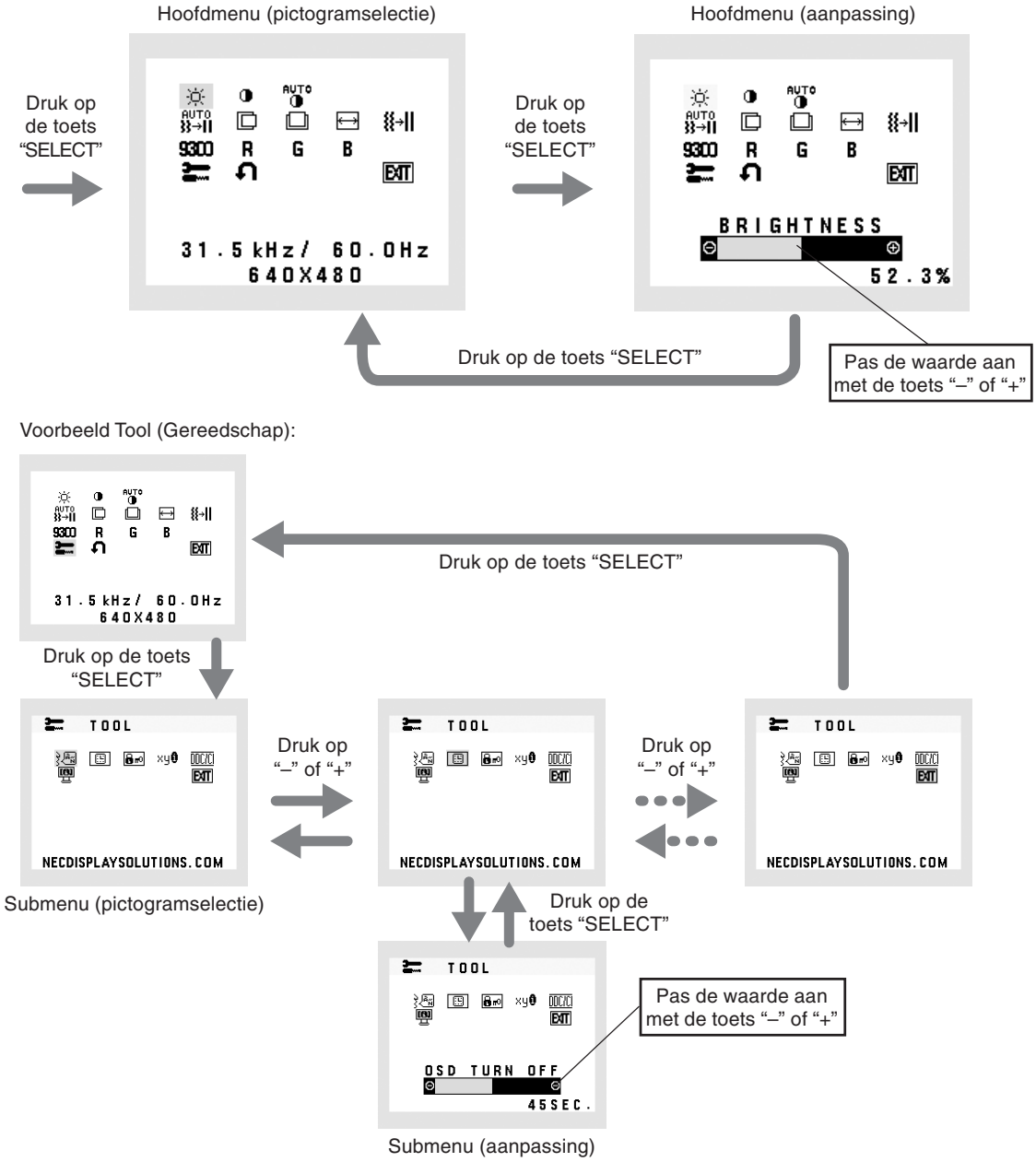

BRIGHTNESS (HELDERHEID)
Hiermee stelt u de algemene helderheid van het beeld en de achtergrond op het scherm in.

CONTRAST
Hiermee stelt u de helderheid van het beeld ten opzichte van de achtergrond in.

AUTO-CONTRAST (AUTOMATISCHE CONTRASTREGELING)
Hiermee wordt het weergegeven beeld voor niet-standaard beeldsignaal-inputs ingesteld.

AUTO ADJUST (AUTOMATISCHE AANPASSING)
Hiermee past u automatisch de besturingselementen voor beeldpositie, breedte en fijnafstelling aan.

LEFT/RIGHT (LINKS/RECHTS)
Hiermee stelt u de horizontale positie van het beeld binnen het weergavegebied van het LCD in.

DOWN/UP (OMHOOG/OMLAAG)
Hiermee stelt u de verticale positie van het beeld binnen het weergavegebied van het LCD in.

H. SIZE (BREEDTE)
U past de breedte aan door de waarde van dit besturingselement te verhogen of te verlagen.

FINE (FIJNAFSTELLING)
U verbetert de scherpte, zuiverheid en stabiliteit van het beeld door de waarde van deze instelling te verhogen of te verlagen.

COLOUR CONTROL SYSTEMS (KLEURENBEHEERSYSTEMEN)
Kies de gewenste kleurinstelling uit vijf vooraf ingestelde kleurensets (9300/7500/sRGB/USER/NATIVE).
De sRGB en NATIVE, vooraf ingestelde kleurensets zijn standaard ingesteld en kunnen niet worden gewijzigd.

COLOUR RED (KLEUR ROOD)
Meer of minder rood. De wijziging is zichtbaar op het scherm.

COLOUR GREEN (KLEUR GROEN)
Meer of minder groen. De wijziging is zichtbaar op het scherm.

COLOUR BLUE (KLEUR BLAUW)
Meer of minder blauw. De wijziging is zichtbaar op het scherm.

TOOL (GEREEDSCHAP)
Hiermee bereikt u het submenu.

FACTORY PRESET (FABRIEKSINSTELLING)
Als u de optie Factory Preset kiest, worden voor alle OSM-besturingselementen opnieuw de fabrieksinstellingen geladen. Hiertoe dient u de knop RESET enkele seconden ingedrukt te houden. U kunt de instellingen afzonderlijk aanpassen door de gewenste functie te selecteren en op de knop RESET te drukken.

EXIT (AFSLUITEN)
Hiermee sluit u het schermmenu/submenu af.

LANGUAGE (TAAL)
De menu's van de OSM-besturingselementen zijn beschikbaar in negen talen.

OSM TURN OFF (OSM UITSCHAKELEN)
Het menu met de OSM-besturingselementen blijft op het scherm zolang u het gebruikt. In het submenu OSM Turn Off kunt u opgeven hoe lang de inactiviteit op de monitor moet duren (nadat u voor het laatst een knop hebt ingedrukt) voordat het menu met de OSM-besturingselementen automatisch verdwijnt. De vooringestelde waarden zijn 10 - 120 seconden in stappen van 5 seconden.

OSM LOCK OUT (OSM VERGRENDELEN)

Hiermee vergrendelt u de toegang tot alle OSM-functies. Alleen de helderheid en het contrast kunnen nog worden gewijzigd. Als u probeert de OSM-besturingselementen opnieuw te gebruiken wanneer de beveiligde modus is geactiveerd, verschijnt een venster op het scherm met de melding dat de OSM-besturingselementen zijn vergrendeld. Als u de functie OSM Lock Out (OSM vergrendelen) wilt inschakelen, drukt u eerst op de knop “AUTO/ RESET” en vervolgens op “+”. Houd beide knoppen tegelijk ingedrukt. Als u de vergrendeling van de OSM-functies wilt uitschakelen, drukt u eerst op de knop “AUTO/ RESET” en vervolgens op “+”. Houd beide knoppen tegelijk ingedrukt.

RESOLUTION NOTIFIER (RESOLUTIEMELDING)

Als ON (AAN) is geselecteerd, verschijnt 30 seconden lang een bericht op het scherm met de melding dat de resolutie niet de optimale resolutie is.

DDC/CI

Hiermee zet u de tweezijdse communicatie en bediening van de monitor AAN of UIT.

MONITOR INFO (MONITORGEGEVENS)

Geeft de naam van het model en het serienummer van de monitor weer.

OSM-waarschuwing

OSM-waarschuwingsmenu’s verdwijnen wanneer u op de knop SELECT drukt.

NO SIGNAL (Geen signaal): deze functie geeft een waarschuwing weer wanneer geen signaal aanwezig is. Het venster **No Signal** verschijnt nadat de voeding is ingeschakeld, wanneer een ander ingangssignaal wordt geselecteerd of wanneer het videosignaal inactief is.

RESOLUTION NOTIFIER (Resolutiemelding): deze functie geeft een waarschuwing weer voor het gebruik van de optimale resolutie. Het venster **Resolution Notifier** verschijnt nadat de voeding is ingeschakeld, wanneer een ander ingangssignaal wordt geselecteerd of het beeldsignaal niet de juiste resolutie heeft. Deze functie kan worden uitgeschakeld in het menu TOOL (Gereedschappen).

OUT OF RANGE (Buiten bereik): deze functie geeft een suggestie voor de optimale resolutie en beeldverversingsfrequentie. Het menu **Out of Range** verschijnt nadat de voeding is ingeschakeld, wanneer een ander ingangssignaal wordt geselecteerd of het beeldsignaal niet de juiste timing heeft.

Aanbevolen gebruik

Veiligheidsmaatregelen en onderhoud

VOOR EEN OPTIMAAL RESULTAAT BIJ DE INSTALLATIE EN HET GEBRUIK VAN DE LCD-KLEURENMONITOR IS HET BELANGRIJK DAT U DE ONDERSTAANDE INSTRUCTIES VOLGT:

- **OPEN NOOIT DE MONITOR.** De monitor bevat geen interne onderdelen die door de gebruiker kunnen worden vervangen of onderhouden. Bovendien loopt u het risico op elektrische schokken of andere gevaren wanneer u de monitor opent of de behuizing verwijdert. Het onderhoud mag alleen worden uitgevoerd door bevoegde en hiervoor opgeleide onderhoudstechnici.
- Mors geen vloeistoffen op het raster van de monitor en gebruik de monitor niet in de buurt van water.
- Steek geen voorwerpen in de ventilatiegleuven. Deze kunnen in aanraking komen met onderdelen die onder hoogspanning staan, wat kan leiden tot elektrische schokken, brand, een defect van het apparaat of ernstige verwondingen en zelfs de dood.
- Plaats geen zware voorwerpen op de voedingskabel. Een beschadigde voedingskabel kan elektrische schokken of brand tot gevolg hebben.
- Plaats dit toestel niet op een hellende of onstabiele ondergrond, houder of tafel. De monitor zou dan kunnen vallen en zo ernstig beschadigd raken.
- Als u de LCD-monitor gebruikt met de meegeleverde wisselstroomvoeding van 125-240 V, dient u een voedingskabel te gebruiken die voldoet aan de vereisten voor de voedingsspanning van de wisselstroombron waarop u de monitor aansluit. De voedingskabel die u gebruikt, moet zijn goedgekeurd en moet voldoen aan de veiligheidsnormen die in uw land van toepassing zijn. (In Europa is het gebruik van het type H05VV-F aanbevolen.)
- Gebruikers in Groot-Brittannië dienen een door het BS goedgekeurde voedingskabel met gietstekker en ingebouwde zwarte zekering (5 A) voor de monitor te gebruiken. Als bij de monitor geen voedingskabel is meegeleverd, neemt u contact op met uw leverancier.
- Plaats geen objecten op de monitor en gebruik de monitor niet buitenshuis.
- De binnenzijde van de fluorescerende beeldbuis in de LCD-monitor bevat kwik. Neem de plaatselijke verordeningen of reglementeringen voor afvalverwerking in acht wanneer u de beeldbuis weggooit.
- Buig de voedingskabel niet.
- Gebruik de monitor niet bij hoge temperaturen of in vochtige, stoffige of vettige omgevingen.
- Dek de ventilatieopeningen van de monitor niet af.

Haal in de volgende situaties de stekker van de voedingskabel van de monitor onmiddellijk uit het stopcontact en laat het onderhoud of de reparatie uitvoeren door bevoegde onderhoudstechnici:

- Als de voedingskabel of stekker beschadigd is.
- Als u een vloeistof op de monitor hebt gemorst of voorwerpen in de monitor hebt laten vallen.
- Als de monitor is blootgesteld aan regen of insijpelend water.
- Als de monitor is gevallen of de behuizing beschadigd is.
- Als de monitor niet correct functioneert hoewel u de normale gebruiksinstructies in acht hebt genomen.
- Raak de vloeibare kristallen niet aan ingeval de monitor breekt en ga voorzichtig te werk.

LET OP!

- Zorg voor een goede ventilatie rond de monitor, zodat de warmte goed kan worden afgevoerd. Controleer altijd of de ventilatieopeningen vrij zijn en plaats de monitor niet in de buurt van een radiator of andere warmtebronnen. Plaats nooit voorwerpen op de monitor.
- U kunt het beste de monitor van de stroombron loskoppelen door de stekker van de voedingskabel uit het stopcontact te nemen. Plaats de monitor dicht bij een stopcontact dat makkelijk bereikbaar is.
- Ga voorzichtig te werk als u de monitor moet verplaatsen of vervoeren. Bewaar de verpakking voor een eventueel transport.

- **Ingebrand beeld:** een inbranding wordt duidelijk wanneer de “geest” van een vorig beeld op het scherm zichtbaar blijft. In tegenstelling tot CRT-monitoren is een inbranding op een LCD-monitor niet van blijvende aard, maar de weergave van niet-veranderende beelden gedurende langere tijd moet worden vermeden.
  U maakt de inbranding ongedaan door de monitor net zo lang uitgeschakeld te laten als het vorige beeld op het scherm is weergegeven. Als een beeld bijvoorbeeld gedurende één uur is weergegeven en de “geest” van dat beeld blijft achter, schakelt u de monitor één uur uit om het ingebrande beeld ongedaan te maken.

  OPMERKING: zoals bij alle andere persoonlijke weergaveapparaten raadt NEC DISPLAY SOLUTIONS u aan regelmatig gebruik te maken van een bewegende schermbeveiliging wanneer het scherm inactief is of de monitor uit te schakelen als u deze niet gebruikt.

U KUNT VERMOEIDHEID VAN UW OGEN, SCHOUDERS EN NEK TOT EEN MINIMUM BEPERKEN DOOR DE MONITOR CORRECT TE PLAATSEN EN GOED AF TE STELLEN. CONTROLEER DE VOLGENDE PUNTEN WANNEER U DE MONITOR INSTALLEERT:

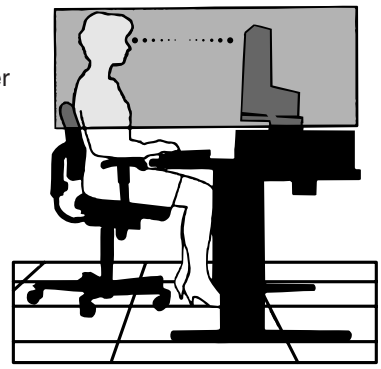

- Voor een optimaal resultaat laat u de monitor eerst 20 minuten opwarmen.
- Stel de hoogte van de monitor zodanig in dat de bovenzijde van het scherm zich op of net onder ooghoogte bevindt. Uw ogen zouden licht omlaag moeten zijn gericht wanneer u naar het midden van het scherm kijkt.
- Plaats de monitor niet dichter dan 40 cm en niet verder dan 70 cm van uw ogen verwijderd. De optimale afstand voor de monitor is 50 cm.
- Ontspan uw ogen door af en toe naar een voorwerp te kijken dat minstens 6 meter van u is verwijderd. Knipper vaak met de ogen.
- Plaats de monitor in een hoek van 90 graden ten opzichte van ramen en andere lichtbronnen, om eventuele reflecties op het scherm te voorkomen. Stel de hellingshoek van de monitor zodanig in, dat de plafondverlichting niet op het scherm wordt gereflecteerd.
- Als u door het gereflecteerde licht de gegevens op uw scherm moeilijk kunt lezen, breng dan een antireflectiefilter op het scherm aan.
- Maak het oppervlak van de LCD-monitor schoon met een pluisvrije, niet-schurende doek. Vermijd het gebruik van reinigingsvloeistoffen of glasreinigers.
- Gebruik de instellingen voor helderheid en contrast om de leesbaarheid te vergroten.
- Gebruik een documenthouder en plaats deze dicht bij de monitor.
- Plaats het voorwerp waar u het meeste naar kijkt (het scherm of het referentiemateriaal) direct voor u, zodat u uw hoofd zo weinig mogelijk hoeft te draaien.
- Geef nooit lange tijd vaste patronen op de monitor weer. Zo vermijdt u dat het beeld inbrandt.
- Laat uw ogen regelmatig door een arts onderzoeken.

Ergonomie

De volgende aanbevelingen bieden maximale ergonomische resultaten:

- Gebruik de fabrieksinstellingen voor de grootte en positie van het beeld, en standaardsignalen.
- Gebruik de vooraf ingestelde waarden voor de kleureninstellingen.
- Gebruik non-interlaced signalen met een verticale beeldverversingsfrequentie van 60-75 Hz.
- Kies bij een donkere achtergrond niet de primaire kleur blauw om te vermijden dat u moeilijk leest en uw ogen sneller vermoeid raken.

Het LCD-scherm schoonmaken

- Wanneer het LCD-scherm stoffig of vies is, reinigt u het scherm met een zachte doek.
- Gebruik nooit scherpe of harde voorwerpen om het LCD-scherm schoon te vegen.
- Druk niet te hard op het oppervlak van het LCD-scherm.
- Gebruik geen OA-reinigingsmiddel want hierdoor is het mogelijk dat het oppervlak van het LCD-scherm wordt aangetast of verkleurt.

De behuizing schoonmaken

- Schakel de stroom uit en maak de voedingskabel los.
- Bevochtig een zacht doek met water en een neutraal reinigingsmiddel. Maak de behuizing voorzichtig schoon en droog deze met een zachte doek.

OPMERKING: de buitenzijde van de behuizing bevat verscheidene soorten plastic. Maak de behuizing daarom NIET schoon met een product dat benzeen, verdunningsmiddel, alkalisch reinigingsmiddel, een reinigingsproduct op basis van alcohol, glasreinigingsmiddel, boenmiddel, glansmiddel, zeeppoeder of insecticide bevat. Zorg ervoor dat de behuizing niet gedurende lange tijd in contact komt met rubber of vinyl. Deze vloeistoffen en stoffen kunnen ertoe leiden dat de verflaag wordt aangetast, gaat barsten of afschilfert.

Specificaties AccuSync LCD73V-monitor

Monitorspecificaties		AccuSync LCD73V-monitor	Opmerkingen
LCD-module	Diagonaal:	43 cm (17 inch)	Actieve matrix; TFT (Thin Film Transistor) LCD (Liquid Crystal Display); 0,264 mm dot pitch; 270 cd/m² witluminantie; 500:1 standaard contrastverhouding; responstijd: 8 ms.
	Effectief beeldoppervlak:	43 cm (17 inch)	
	Eigen resolutie (aantal pixels):	1280 x 1024	
Ingangssignaal	Video:	ANALOOG 0,7 Vp-p/75 ohm	
	Synchr.:	Afzonderlijke synchr. TTL-niveau (Positief/Negatief) Horizontale synchr. Positief/Negatief Verticale synchr. Positief/Negatief	
Aantal kleuren	Analoge ingang:	16.2 M	Afhankelijk van de videokaart
Synchronisatiebereik	Horizontaal:	31,5 kHz tot 81,1 kHz	Automatisch
	Verticaal:	56 Hz tot 76 Hz	Automatisch
Weergavehoek	Links/rechts:	-80°/+80° (CR>5)	
	Omhoog/omlaag:	-60°/+70° (CR>5)	
Ondersteunde resoluties	Liggend:	720 x 400*1: VGA 640 x 480*1 bij 60 Hz tot 75 Hz 800 x 600*1 bij 56 Hz tot 75 Hz 832 x 624*1 bij 75 Hz 1024 x 768*1 bij 60 Hz tot 75 Hz 1152 x 864*1 bij 70 Hz tot 75 Hz 1152 x 870*1 bij 75 Hz 1280 x 960*1 bij 60 Hz tot 75 Hz 1280 x 1024 bij 60 Hz tot 75 Hz.....	Mogelijk ondersteunen sommige systemen niet alle hier vermelde resoluties. Aanbevolen resolutie is 60 Hz voor een optimale beeldweergave.
Actief weergavegebied	Horizontaal:	337,9 mm	
	Verticaal:	270,3 mm	
Voeding		100-240 V, 50/60 Hz	
Afmetingen	Liggend:	368,0 mm (B) x 381,5 mm (H) x 205,0 mm (D) 368,0 mm (B) x 316,5 mm (H) x 60,6 mm (D) (zonder voet)	
Gewicht		4,0 kg	
Omgevingscondities			
	Gebruikstemperatuur:	5 °C tot 35 °C	
	Vochtigheidsgraad:	30% tot 80%	
	Hoogte:	0 tot 3.048 m	
	Temperatuur voor opslaan:	-10 °C tot +60 °C	
	Vochtigheidsgraad:	10% tot 85%	
	Hoogte:	0 tot 12.192 m	

*1 Geïnterpoleerde resoluties: Wanneer resoluties met minder pixels dan de LCD-module worden gebruikt, kan tekst er anders uitzien. Dat is normaal en nodig voor alle huidige vlakbeeldtechnologieën wanneer andere resoluties dan de eigen resolutie op het volledige scherm worden weergegeven. In vlakbeeldtechnologieën is elk punt op het scherm één pixel. Als u dan resoluties uitbreidt tot het volledige scherm, moet een interpolatie van de resolutie worden uitgevoerd.

OPMERKING: deze technische specificaties kunnen zonder voorafgaande kennisgeving worden gewijzigd.

Specificaties AccuSync LCD93V-monitor

Monitorspecificaties		AccuSync LCD93V-monitor	Opmerkingen
LCD-module	Diagonaal:	48,3 cm (19 inch)	Actieve matrix; TFT (Thin Film Transistor) LCD (Liquid Crystal Display); 0,294 mm dot pitch; 300 cd/m² *2 witluminantie; 700:1 standaard contrastverhouding; responstijd: 8 ms.
	Effectief beeldoppervlak:	48,3 cm (19 inch)	
	Eigen resolutie (aantal pixels):	1280 x 1024	
Ingangssignaal	Video:	ANALOOG 0,7 Vp-p/75 ohm	
	Synchr.:	Afzonderlijke synchr. TTL-niveau (Positief/Negatief) Horizontale synchr. Positief/Negatief Verticale synchr. Positief/Negatief	
Aantal kleuren	Analoge ingang:	16.2 M	Afhankelijk van de videokaart
Synchronisatiebereik	Horizontaal:	31,5 kHz tot 81,1 kHz	Automatisch
	Verticaal:	56 Hz tot 76 Hz	Automatisch
Weergavehoek	Links/rechts:	-80°/+80° (CR>5)	
	Omhoog/omlaag:	-80°/+80° (CR>5)	
Ondersteunde resoluties	Liggend:	720 x 400*1: VGA 640 x 480*1 bij 60 Hz tot 75 Hz 800 x 600*1 bij 56 Hz tot 75 Hz 832 x 624*1 bij 75 Hz 1024 x 768*1 bij 60 Hz tot 75 Hz 1152 x 864*1 bij 70 Hz tot 75 Hz 1152 x 870*1 bij 75 Hz 1280 x 960*1 bij 60 Hz tot 75 Hz 1280 x 1024 bij 60 Hz tot 75 Hz.....	Mogelijk ondersteunen sommige systemen niet alle hier vermelde resoluties. Aanbevolen resolutie is 60 Hz voor een optimale beeldweergave.
Actief weergavegebied	Horizontaal:	376,3 mm	
	Verticaal:	301,1 mm	
Voeding		100-240 V, 50/60 Hz	
Afmetingen	Liggend:	405,5 mm (B) x 405,5 mm (H) x 205,0 mm (D) 405,5 mm (B) x 346,0 mm (H) x 61,5 mm (D) (zonder voet)	
Gewicht		5,3 kg	
Omgevingscondities			
	Gebruikstemperatuur:	5 °C tot 35 °C	
	Vochtigheidsgraad:	30% tot 80%	
	Hoogte:	0 tot 3.048 m	
	Temperatuur voor opslaan:	-10 °C tot +60 °C	
	Vochtigheidsgraad:	10% tot 85%	
	Hoogte:	0 tot 12.192 m	

*1 Geïnterpoleerde resoluties: Wanneer resoluties met minder pixels dan de LCD-module worden gebruikt, kan tekst er anders uitzien. Dat is normaal en nodig voor alle huidige vlakbeeldtechnologieën wanneer andere resoluties dan de eigen resolutie op het volledige scherm worden weergegeven. In vlakbeeldtechnologieën is elk punt op het scherm één pixel. Als u dan resoluties uitbreidt tot het volledige scherm, moet een interpolatie van de resolutie worden uitgevoerd.
*2 LCD-eenheid bij 25°C.

OPMERKING: deze technische specificaties kunnen zonder voorafgaande kennisgeving worden gewijzigd.

Specificaties LCD170V-monitor

Monitorspecificaties		LCD170V-monitor	Opmerkingen
LCD-module	Diagonaal:	43 cm (17 inch)	Actieve matrix; TFT (Thin Film Transistor) LCD (Liquid Crystal Display); 0,264 mm dot pitch; 300 cd/m² witluminantie; 500:1 standaard contrastverhouding; responstijd: 8 ms.
	Effectief beeldoppervlak:	43 cm (17 inch)	
	Eigen resolutie (aantal pixels):	1280 x 1024	
Ingangssignaal	Video:	ANALOOG 0,7 Vp-p/75 ohm	
	Synchr.:	Afzonderlijke synchr. TTL-niveau (Positief/Negatief) Horizontale synchr. Positief/Negatief Verticale synchr. Positief/Negatief	
Aantal kleuren	Analoge ingang:	16.2 M	Afhankelijk van de videokaart
Synchronisatiebereik	Horizontaal:	31,5 kHz tot 81,1 kHz	Automatisch
	Verticaal:	56 Hz tot 76 Hz	Automatisch
Weergavehoek	Links/rechts:	-80°/+80° (CR>5)	
	Omhoog/omlaag:	-60°/+70° (CR>5)	
Ondersteunde resoluties	Liggend:	720 x 400*1: VGA 640 x 480*1 bij 60 Hz tot 75 Hz 800 x 600*1 bij 56 Hz tot 75 Hz 832 x 624*1 bij 75 Hz 1024 x 768*1 bij 60 Hz tot 75 Hz 1152 x 864*1 bij 70 Hz tot 75 Hz 1152 x 870*1 bij 75 Hz 1280 x 960*1 bij 60 Hz tot 75 Hz 1280 x 1024 bij 60 Hz tot 75 Hz.....	Mogelijk ondersteunen sommige systemen niet alle hier vermelde resoluties. Aanbevolen resolutie is 60 Hz voor een optimale beeldweergave.
Actief weergavegebied	Horizontaal:	337,9 mm	
	Verticaal:	270,3 mm	
Voeding		100-240 V, 50/60 Hz	
Afmetingen	Liggend:	368,0 mm (B) x 381,5 mm (H) x 209,6 mm (D) 368,0 mm (B) x 316,5 mm (H) x 60,6 mm (D) (zonder voet)	
Gewicht		4,0 kg	
Omgevingscondities			
	Gebruikstemperatuur:	5 °C tot 35 °C	
	Vochtigheidsgraad:	30% tot 80%	
	Hoogte:	0 tot 3.048 m	
	Temperatuur voor opslaan:	-10 °C tot +60 °C	
	Vochtigheidsgraad:	10% tot 85%	
	Hoogte:	0 tot 12.192 m	

*1 Geïnterpoleerde resoluties: Wanneer resoluties met minder pixels dan de LCD-module worden gebruikt, kan tekst er anders uitzien. Dat is normaal en nodig voor alle huidige vlakbeeldtechnologieën wanneer andere resoluties dan de eigen resolutie op het volledige scherm worden weergegeven. In vlakbeeldtechnologieën is elk punt op het scherm één pixel. Als u dan resoluties uitbreidt tot het volledige scherm, moet een interpolatie van de resolutie worden uitgevoerd.

OPMERKING: deze technische specificaties kunnen zonder voorafgaande kennisgeving worden gewijzigd.

Specificaties LCD190V-monitor

Monitorspecificaties		LCD190V-monitor	Opmerkingen
LCD-module	Diagonaal:	48,3 cm (19 inch)	Actieve matrix; TFT (Thin Film Transistor) LCD (Liquid Crystal Display); 0,294 mm dot pitch; 300 cd/m² *2 witluminantie; 700:1 standaard contrastverhouding; responstijd: 8 ms.
	Effectief beeldoppervlak:	48,3 cm (19 inch)	
	Eigen resolutie (aantal pixels):	1280 x 1024	
Ingangssignaal	Video:	ANALOOG 0,7 Vp-p/75 ohm	
	Synchr.:	Afzonderlijke synchr. TTL-niveau (Positief/Negatief) Horizontale synchr. Positief/Negatief Verticale synchr. Positief/Negatief	
Aantal kleuren	Analoge ingang:	16.2 M	Afhankelijk van de videokaart
Synchronisatiebereik	Horizontaal:	31,5 kHz tot 81,1 kHz	Automatisch
	Verticaal:	56 Hz tot 76 Hz	Automatisch
Weergavehoek	Links/rechts:	-80°/+80° (CR>5)	
	Omhoog/omlaag:	-80°/+80° (CR>5)	
Ondersteunde resoluties	Liggend:	720 x 400*1: VGA 640 x 480*1 bij 60 Hz tot 75 Hz 800 x 600*1 bij 56 Hz tot 75 Hz 832 x 624*1 bij 75 Hz 1024 x 768*1 bij 60 Hz tot 75 Hz 1152 x 864*1 bij 70 Hz tot 75 Hz 1152 x 870*1 bij 75 Hz 1280 x 960*1 bij 60 Hz tot 75 Hz 1280 x 1024 bij 60 Hz tot 75 Hz.....	Mogelijk ondersteunen sommige systemen niet alle hier vermelde resoluties. Aanbevolen resolutie is 60 Hz voor een optimale beeldweergave.
Actief weergavegebied	Horizontaal:	376,3 mm	
	Verticaal:	301,1 mm	
Voeding		100-240 V, 50/60 Hz	
Afmetingen	Liggend:	405,5 mm (B) x 405,5 mm (H) x 222,0 mm (D) 405,5 mm (B) x 346,0 mm (H) x 61,5 mm (D) (zonder voet)	
Gewicht		5,3 kg	
Omgevingscondities			
	Gebruikstemperatuur:	5 °C tot 35 °C	
	Vochtigheidsgraad:	30% tot 80%	
	Hoogte:	0 tot 3.048 m	
	Temperatuur voor opslaan:	-10 °C tot +60 °C	
	Vochtigheidsgraad:	10% tot 85%	
	Hoogte:	0 tot 12.192 m	

*1 Geïnterpoleerde resoluties: Wanneer resoluties met minder pixels dan de LCD-module worden gebruikt, kan tekst er anders uitzien. Dat is normaal en nodig voor alle huidige vlakbeeldtechnologieën wanneer andere resoluties dan de eigen resolutie op het volledige scherm worden weergegeven. In vlakbeeldtechnologieën is elk punt op het scherm één pixel. Als u dan resoluties uitbreidt tot het volledige scherm, moet een interpolatie van de resolutie worden uitgevoerd.
*2 LCD-eenheid bij 25°C.

OPMERKING: deze technische specificaties kunnen zonder voorafgaande kennisgeving worden gewijzigd.

Kenmerken

Klein voetstuk: de ideale oplossing voor omgevingen waar superieure beeldkwaliteit een vereiste is, maar waar gewicht en omvang aan beperkingen onderhevig zijn. Dankzij het kleine voetstuk en het geringe gewicht kunt u de monitor gemakkelijk tussen verschillende locaties verplaatsen of transporteren.

Kleurenbeheersystemen: hiermee kunt u de kleuren van het scherm aanpassen en de kleurjuistheid van de monitor aanpassen aan een groot aantal standaarden.

OSM-besturingselementen (On-Screen Manager): hiermee kunt u snel en gemakkelijk alle aspecten van het scherm instellen met behulp van eenvoudige menu's op het scherm.

No-touch Auto Adjust: bij de eerste installatie stelt de functie No-touch Auto Adjust de monitor automatisch in op de meest optimale instellingen.

ErgoDesign-kenmerken: ontworpen voor een verbeterde ergonomie op de werkplek. Beschermt de gezondheid van de gebruiker en is kostenbesparend. Enkele voorbeelden: OSM-besturingselementen om snel en gemakkelijk beeldaanpassingen uit te voeren, kantelvoetstuk voor de gewenste kijkhoek, klein voetstuk en conform de MPRII- en TCO-normen voor emissieverlaging.

Plug-and-Play: de Microsoft-oplossing voor het Windows-besturingssysteem vereenvoudigt de installatie van uw monitor doordat de mogelijkheden van de monitor (zoals schermgrootte en ondersteunde resoluties) rechtstreeks naar de computer worden verstuurd, waardoor de beeldschermprestaties automatisch worden geoptimaliseerd.

IPM-systeem voor intelligent stroombeheer (Intelligent Power Manager): dit intelligente stroombeheer biedt een vernieuwende energiebesparingsmodus waarin de monitor minder energie verbruikt wanneer deze wel is ingeschakeld, maar niet wordt gebruikt. Hiermee bespaart u tweederde van de energiekosten van uw monitor, reduceert u emissies en verlaagt u de kosten voor de klimaatregeling op de werkplek.

Multiple Frequency Technology (Meervoudige-frequentietechnologie): zorgt dat de monitor zich automatisch juist instelt op de scanfrequentie van de grafische kaart zodat de gewenste resolutie wordt weergegeven.

FullScan-functie: hierdoor kunt u het volledige beeldbereik in de meeste resoluties gebruiken, waardoor het werkelijke beeldoppervlak van het scherm aanzienlijk wordt vergroot.

Montage-interface conform VESA-norm: hierdoor kunt u de LCD-monitor monteren op een willekeurige montagearm of -beugel van een andere leverancier op voorwaarde dat de arm of beugel voldoet aan de VESA-norm. Hierdoor kunt u de monitor bijvoorbeeld ook aan een wand of montagearm bevestigen met een willekeurig compatibel apparaat van een andere leverancier.

Problemen oplossen

Geen beeld

- De signaalkabel moet goed en volledig zijn aangesloten op de poort van de videokaart/computer.
- Zorg dat de videokaart correct in de computer is geplaatst.
- Zorg dat de voorste aan/uit-knop van de monitor en die van de computer zijn ingeschakeld.
- Controleer of op de videokaart of het systeem wel degelijk een ondersteunde modus is geselecteerd. (Raadpleeg de documentatie bij de grafische kaart of het systeem als u de grafische modus wilt wijzigen.)
- Controleer of de monitor en videokaart met elkaar compatibel zijn en aan de aanbevolen instellingen beantwoorden.
- Controleer of de connector van de signaalkabel geen gebogen of ingedrukte pinnen heeft.
- Controleer de signaalingang.

De aan/uit-knop reageert niet

- Haal de stekker van de voedingskabel van de monitor uit het stopcontact om de monitor uit te schakelen en opnieuw de fabrieksinstellingen te laden.

Ingebrand beeld

- Een inbranding wordt duidelijk wanneer de “geest” van een beeld op het scherm zichtbaar blijft, zelfs nadat u de monitor hebt uitgeschakeld. In tegenstelling tot CRT-monitoren is een inbranding op een LCD-monitor niet van blijvende aard, maar de weergave van niet-veranderende beelden gedurende langere tijd moet worden vermeden.
  U maakt de inbranding ongedaan door de monitor net zo lang uitgeschakeld te laten als het beeld op het scherm is weergegeven. Als een beeld bijvoorbeeld gedurende één uur is weergegeven en de “geest” van dat beeld blijft achter, schakelt u de monitor één uur uit om het ingebrande beeld ongedaan te maken.

OPMERKING: zoals bij alle andere persoonlijke weergaveapparaten raadt NEC DISPLAY SOLUTIONS u aan regelmatig gebruik te maken van een bewegende schermbeveiliging wanneer het scherm inactief is of de monitor uit te schakelen als u deze niet gebruikt.

Het beeld is onstabiel, onscherp of er zijn golven op het scherm

- De signaalkabel moet goed en volledig zijn aangesloten op de poort van de computer.
- Gebruik de OSM-besturingselementen van Image Adjust om het beeld scherp te stellen en stel het beeld juist af met het besturingselement Fine. Wanneer u van weergavemodus verandert, dient u de OSM-instellingen van Image Adjust mogelijk opnieuw aan te passen.
- Controleer of de monitor en videokaart met elkaar compatibel zijn en aan de aanbevolen signaaltimings beantwoorden.
- Als uw tekst als een reeks betekenisloze tekens verschijnt, stelt u de beeldmodus in op non-interlaced en gebruikt u een beeldverversingsfrequentie van 60 Hz.

Het lampje van de monitor brandt niet (geen groene of gele kleur zichtbaar)

- De aan/uit-schakelaar moet zijn ingeschakeld en de voedingskabel moet zijn aangesloten.

Het weergegeven beeld heeft verkeerde afmetingen

- Gebruik de OSM-besturingselementen van Image Adjust om de breedte van het beeld te wijzigen.
- Controleer of op de videokaart of het systeem wel degelijk een ondersteunde modus is geselecteerd. (Raadpleeg de documentatie bij de grafische kaart of het systeem als u de grafische modus wilt wijzigen.)

Geen beeld

- Als er geen beeld op het scherm wordt weergegeven, zet u de monitor uit en weer aan.
- Controleer of de computer niet in een energiebesparende stand staat (druk op een toets op het toetsenbord of verschuif de muis even).

TCO'03 *(Dit is een vertaling van de Engelse TCO'03-tekst)*

TCO Development

Hartelijk gefeliciteerd!

De monitor die u hebt gekocht, draagt het label TCO'03 Displays. Dat betekent dat uw monitor ontworpen, gefabriceerd en getest is in overeenkomst met enkele van de strengste kwaliteits- en milieuvereisten ter wereld. Hierdoor beschikt u over een bijzonder performant product, dat speciaal voor de gebruiker is ontworpen en waarvan de invloed op onze natuurlijke omgeving tot een minimum is beperkt.

Enkele aspecten van de TCO'03 Display-vereisten:

Ergonomie

- Een goede visuele ergonomie en beeldkwaliteit om de werkomgeving voor de gebruiker te verbeteren en oog- en overbelastingsproblemen te reduceren. Belangrijke parameters zijn luminantie, contrast, resolutie, reflectiecoëfficiënt, kleurenweergave en beeldstabiliteit.

Energieverbruik

- Energiebesparingsstand na een bepaalde tijd, voordelig voor gebruiker én milieu
- Elektrische veiligheid

Emissie

- Elektromagnetische velden
- Geluidsemissie

Ecologie

- Het product moet voorbereid zijn op recyclage en de fabrikant moet beschikken over een gecertificeerd milieubeheersysteem zoals EMAS of ISO 14 001.
- Beperkingen op:
  - chloor- en broombrandvertragers en polymeren
  - zware metalen als cadmium, kwik en lood.

De vereisten die dit label behelst, zijn ontwikkeld door TCO Development in samenwerking met wetenschappers, experts, gebruikers en fabrikanten wereldwijd. Sind het einde van de jaren 80 heeft TCO zijn invloed laten gelden door de ontwikkeling van IT-apparatuur in een meer gebruikersvriendelijke richting te stuwen. Ons labelsysteem begon in 1992 met monitoren en wordt nu aangevraagd door gebruikers en IT-fabrikanten over de hele wereld.

Voor meer informatie kunt u terecht op deze website:
www.tcodevelopment.com

Recyclage- en energie-informatie van de fabrikant

NEC DISPLAY SOLUTIONS zet zich nadrukkelijk in voor de bescherming van het milieu en beschouwt recyclage als één van de topprioriteiten van het bedrijf in een poging om de milieulast tot een minimum te beperken. Wij hebben ons voorgenomen om milieuvriendelijke producten te ontwikkelen en streven er steeds naar om de nieuwste onafhankelijke standaarden van instellingen als ISO (Internationale organisatie voor standaardisering) en TCO (Zweedse vakbond) mee te helpen definiëren en na te leven.

Het wegdoen van uw oude NEC-product

Het doel van recycling is een milieuvoordeel te verkrijgen door hergebruik, bijwerken, herstellen of terugwinnen van materiaal. Toegewijde recyclinglocaties zorgen ervoor dat componenten die schadelijk zijn voor het milieu voorzichtig worden behandeld en veilig worden verwijderd. Om voor de beste recycling van onze producten te zorgen, biedt **NEC DISPLAY SOLUTIONS een variëteit aan recycling-procedures** en geeft advies over hoe het product op een milieuvriendelijke manier te behandelen als het einde van de levensduur bereikt is.

Alle vereiste informatie over het verwijderen van het product en landspecifieke informatie over recyclinglocaties vindt u op de volgende websites:

http://www.nec-display-solutions.com/greencompany/ (in Europa),

http://www.nec-display.com (in Japan) of

http://www.necdisplay.com (in de VS).

Energiebesparing

Deze monitor is uitgerust met een geavanceerde energiebesparingsfunctie. Wanneer een VESA Display Power Management Signaling (DPMS) Standard-signaal naar de monitor wordt gestuurd, treedt de Energiebesparingsstand in werking. De monitor werkt met één Energiebesparingsstand.

AccuSync LCD73V/LCD170V

Stand	Stroomverbruik	Kleur van monitorlampje
Normale werking	Ongeveer 36 W	Groen
Energiebesparingsstand	Minder dan 2 W	Geel
Modus UIT	Minder dan 2 W	Brandt niet

AccuSync LCD93V/LCD190V

Stand	Stroomverbruik	Kleur van monitorlampje
Normale werking	Ongeveer 37 W	Groen
Energiebesparingsstand	Minder dan 2 W	Geel
Modus UIT	Minder dan 2 W	Brandt niet

WEEE-merk (Europese Richtlijn 2002/96/EC)

Binnen de Europese Unie

Gezien de wetgeving van de EU, van toepassing in alle lidstaten, is het vereist dat u elektrische en elektronische apparatuur voorzien van het symbool (links) apart wegdoet en scheidt van het huishoudelijke afval. Hieronder vallen ook monitoren en elektrische accessoires zoals signaal- of voedingskabels. Als u NEC-beeldschermen wilt wegdoen, volg dan de richtlijnen van uw lokale overheid of doe navraag bij de winkel waar u het product heeft aangeschaft. Indien van toepassing, volgt u eventuele afspraken die tussen NEC en uzelf zijn gemaakt.

Het symbool op elektrische en elektronische producten is alleen van toepassing op de huidige lidstaten van de Europese Unie.

Buiten de Europese Unie

Als u woonachtige bent buiten de Europese Unie en elektrische of elektronische apparaten wilt wegdoen, neem dan contact op met de lokale overheid om u ervan te vergewissen dat u zich op juiste wijze van het apparaat ontdoet.