MultiSync LCD1550V

Οδηγίες Χρήσης

NEC

ΠΡΟΕΙΔΟΠΟΙΗΣΗ

ΓΙΑ ΝΑ ΑΠΟΦΥΓΕΤΕ ΤΟΝ ΚΙΝΔΥΝΟ ΠΥΡΚΑΓΙΑΣ Ή ΗΛΕΚΤΡΟΠΛΗΞΙΑΣ, ΜΗΝ ΕΚΘΕΤΕΤΕ ΑΥΤΗ ΤΗ ΣΥΣΚΕΥΗ ΣΕ ΒΡΟΧΗ Ή ΥΓΡΑΣΙΑ. ΕΠΙΣΗΣ, ΜΗ ΧΡΗΣΙΜΟΠΟΙΕΙΤΕ ΤΟ ΠΟΛΩΜΕΝΟ ΦΙΣ ΑΥΤΗΣ ΤΗΣ ΣΥΣΚΕΥΗΣ ΜΕ ΥΠΟΔΟΧΗ ΚΑΛΩΔΙΟΥ ΕΠΕΚΤΑΣΗΣ βΗ ΑΛΛΕΣ ΕΞΟΔΟΥΣ ΕΑΝ ΟΙ ΑΚΡΟΔΕΚΤΕΣ ΤΟΥ ΦΙΣ ΔΕΝ ΜΠΟΡΟΥΝ ΝΑ ΕΙΣΑΧΘΟΥΝ ΠΛΗΡΩΣ.
ΑΠΟΦΥΓΕΤΕ ΝΑ ΑΝΟΙΓΕΤΕ ΤΗ ΣΥΣΚΕΥΗ ΚΑΘΩΣ ΣΤΟ ΕΣΩΤΕΡΙΚΟ ΥΠΑΡΧΟΥΝ ΕΞΑΡΤΗΜΑΤΑ ΜΕ ΥΨΗΛΗ ΤΑΣΗ. ΓΙΑ ΤΟ ΣΕΡΒΙΣ ΑΠΕΥΘΥΝΘΕΙΤΕ ΣΤΟ ΕΞΟΥΣΙΟΔΟΤΗΜΕΝΟ ΠΡΟΣΩΠΙΚΟ ΤΟΥ ΣΕΡΒΙΣ.

ΠΡΟΣΟΧΗ

ΚΙΝΔΥΝΟΣ ΗΛΕΚΤΡΟΠΛΗΞΙΑΣ • ΜΗΝ ΑΝΟΙΓΕΤΕ

ΠΡΟΣΟΧΗ

ΓΙΑ ΝΑ ΜΕΙΩΣΕΤΕ ΤΟΝ ΚΙΝΔΥΝΟ ΗΛΕΚΤΡΟΠΛΗΞΙΑΣ, ΜΗΝ ΑΦΑΙΡΕΙΤΕ ΤΟ ΚΑΛΥΜΜΑ (ΜΠΡΟΣΤΙΝΟ βΗ ΠΙΣΩ). ΔΕΝ ΥΠΑΡΧΟΥΝ ΕΞΑΡΤΗΜΑΤΑ ΣΤΟ ΕΣΩΤΕΡΙΚΟ ΤΗΣ ΣΥΣΚΕΥΗΣ ΤΑ ΟΠΟΙΑ ΜΠΟΡΕΙ ΝΑ ΕΠΙΣΚΕΥΑΣΕΙ Ο ΧΡΗΣΤΗΣ. ΓΙΑ ΤΟ ΣΕΡΒΙΣ ΑΠΕΥΘΥΝΘΕΙΤΕ ΣΤΟ ΕΞΟΥΣΙΟΔΟΤΗΜΕΝΟ ΠΡΟΣΩΠΙΚΟ ΤΟΥ ΣΕΡΒΙΣ.

Αυτό το σύμβολο προειδοποιεί το χρήστη ότι στο εσωτερικό της συσκευής υπάρχουν εξαρτήματα χωρίς μόνωση με αρκετά υψηλή τάση ώστε να προκληθεί ηλεκτροπληξία. Συνεπώς, είναι επικίνδυνο να αγγίζετε τα εξαρτήματα στο εσωτερικό της συσκευής.

Αυτό το σύμβολο προειδοποιεί το χρήστη ότι περιλαμβάνονται σημαντικές οδηγίες σχετικά με τη λειτουργία και τη συντήρηση αυτής της συσκευής. Συνεπώς, πρέπει να τις διαβάσετε προσεκτικά ώστε να αποφύγετε τυχόν προβλήματα.

Ελληνικά

Προσοχή:

Οταν χρησιμοποιείτε την οθόνη MultiSync LCD1550V (LA-15R02) με μία πηγή Εναλλασσόμενου Ρεύματος 220-240V στην Ευρώπη χρησιμοποιήστε το καλώδιο ρεύματος που παρέχεται με την οθόνη.

Στη Μεγάλη Βρετανία, ένα εγκεκριμένο καλώδιο BS με διαμορφωμένο βύσμα διαθέτει μία μαύρη ασφάλεια (5A) εγκατεστημένη για χρήση με αυτήν την οθόνη. Εάν η οθόνη δεν συνοδεύεται από καλώδιο ρεύματος, απευθυνθείτε στον προμηθευτή σας.

Οταν χρησιμοποιείτε τη MultiSync LCD1550V με Εναλλασσόμενο Ρεύμα 220-240V στην Αυστραλία, χρησιμοποιήστε το καλώδιο ρεύματος που παρέχεται με την οθόνη.

Σε όλες τις άλλες περιπτώσεις, χρησιμοποιήστε ένα καλώδιο ρεύματος το οποίο να αντιστοιχεί στην τάση του Εναλλασσόμενου Ρεύματος και το οποίο να είναι εγκεκριμένο και να συμμορφώνεται με τα πρότυπα ασφαλείας αυτής της χώρας.

EnergyStar είναι σήμα κατατεθέν των Η.Π.Α.
Ως εταίρος της EnergyStar®, η NEC-Mitsubishi Electronics Display of America Inc. έχει αποφασίσει ότι αυτό το προϊόν συμμορφώνεται με τις γενικές οδηγίες της EnergyStar για αποδοτικότητα της ενέργειας. Το έμβλημα EnergyStar δεν αντιπροσωπεύει την υποστήριξη οποιουδήποτε προϊόντος ή υπηρεσίας από την EPA.

Οι όροι IBM PC/XT/AT, PS/2, MCGA, VGA, 8514/A και XGA είναι σήματα κατατεθέντα της International Business Machines Corporation.

Apple και Macintosh είναι σήματα κατατεθέντα της Apple Computer Inc.

Microsoft και Windows είναι σήματα κατατεθέντα της Microsoft Corporation.

NEC είναι σήμα κατατεθέν της NEC Corporation.

Ολα τα άλλα σήματα ή σήματα κατατεθέντα είναι ιδιοκτησία των αντίστοιχων κατόχων.

Δήλωση

Δήλωση του Κατασκευαστή

Με αυτή τη δήλωση πιστοποιούμε ότι
η έγχρωμη οθόνη
MultiSync LCD1550V (LA-15R02)

συμμορφώνεται με την

Οδηγία του Ευρωπαϊκού
Συμβουλίου 73/23/ΕΟΚ:

- EN 60950

Οδηγία του Ευρωπαϊκού
Συμβουλίου 89/336/ΕΟΚ:

- EN 55022
- EN 61000-3-2
- EN 61000-3-3
- EN 55024

και φέρει την ένδειξη

CE

NEC-Mitsubishi Electric Visual Systems, Corp.
MS Shibaura Bldg., 13-23,
Shibaura 4-chome,
Minato-Ku, Tokyo 108-0023, Japan

ENERGY

Η κατανάλωση ενέργειας της οθόνης είναι λιγότερη από 3 W όταν βρίσκεται σε κατάσταση εξοικονόμησης ενέργειας.

Για χρήση του Πελάτη στις ΗΠΑ ή τον Καναδά

Δήλωση Συμμόρφωσης του Υπουργείου Επικοινωνιών του Καναδά

DOC: Αυτή η ψηφιακή συσκευή Κατηγορίας B πληροί όλες τις απαιτήσεις των Καναδέζικων Κανονισμών για Εξοπλισμό που Προκαλεί Παρεμβολές.
Cet appareil numérique de la classe B respecte toutes les exigences du règlement sur le matériel brouiller du Canada.

C-UL: Φέρει τη σήμανση C-UL και είναι συμμορφώνεται με τους Κανονισμούς Ασφαλείας του Καναδά σύμφωνα με το C.S.A. C22.2 #950.
Ce produit porte la marque 'C-UL' et se conforme aux règlements de sûrele Canadiens selon CAN/CSA C22.2 No. 950.

Ελληνικά

Πληροφορίες FCC

1. Χρησιμοποιήστε τα προδιαγραφόμενα καλώδια που παρέχονται με την έγχρωμη οθόνη MultiSync LCD1550V ώστε να μην υπάρχουν παρεμβολές στη ραδιοφωνική και τηλεοπτική λήψη.

   (1) Το καλώδιο ηλεκτρικού ρεύματος που χρησιμοποιείτε πρέπει να έχει εγκριθεί, να ακολουθεί τα πρότυπα ασφαλείας των Η.Π.Α. και να ικανοποιεί τις παρακάτω προϋποθέσεις:

Καλώδιο ρεύματος	Τύπος χωρίς θωράκιση, 3-αγωγών
Μήκος	1,8 m
Σχήμα βύσματος	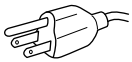

   (2) Θωρακισμένο καλώδιο οπτικού σήματος.
   Η χρήση άλλων καλωδίων και αντάπτορ μπορεί να προκαλέσει παρεμβολές στη ραδιοφωνική και τηλεοπτική λήψη.

2. Αυτός ο εξοπλισμός έχει δοκιμασθεί και βρεθεί σε συμμόρφωση με τους περιορισμούς για ψηφιακή συσκευή Κατηγορίας Β, σύμφωνα με το άρθρο 15 των Κανονισμών της FCC. Αυτοί οι περιορισμοί έχουν τεθεί για την παροχή λογικής προστασίας ενάντια στις βλαβερές παρεμβολές σε κατοικημένη περιοχή. Αυτός ο εξοπλισμός παράγει, χρησιμοποιεί και μπορεί να εκπέμψει ενέργεια σε ραδιοσυχνότητες και, εάν δεν τοποθετηθεί και χρησιμοποιηθεί σύμφωνα με τις οδηγίες, μπορεί να προκαλέσει επικίνδυνες παρεμβολές στις ραδιοεπικοινωνίες. Εντούτοις, δεν υπάρχει καμία εγγύηση ότι δεν θα υπάρξουν παρεμβολές σε κάποια συγκεκριμένη εγκατάσταση. Εάν αυτός ο εξοπλισμός προκαλέσει βλαβερές παρεμβολές στη ραδιοφωνική ή τηλεοπτική λήψη, πράγμα που μπορεί να εξακριβωθεί θέτοντας εκτός λειτουργίας τον εξοπλισμό και στη συνέχεια θέτοντάς τον πάλι εντός λειτουργίας, ο χρήστης πρέπει να προσπαθήσει να διορθώσει τις παρεμβολές, λαμβάνοντας ένα ή περισσότερα από τα ακόλουθα μέτρα:
   - Αλλάξετε τον προσανατολισμό ή τη θέση της κεραίας λήψης.
   - Αυξήστε την απόσταση ανάμεσα στον εξοπλισμό και τον δέκτη.
   - Συνδέστε τον εξοπλισμό σε μία διαφορετική πρίζα ή κύκλωμα από αυτό στο οποίο είναι συνδεδεμένος ο δέκτης.
   - Συμβουλευτείτε τον αντιπρόσωπό σας ή έναν έμπειρο τεχνικό ραδιοφώνου/τηλεόρασης για βοήθεια.

   Εάν είναι απαραίτητο, ο χρήστης θα πρέπει να επικοινωνήσει με τον αντιπρόσωπο ή έναν έμπειρο τεχνικό ραδιοφώνου/τηλεόρασης για πρόσθετες υποδείξεις. Ο χρήστης μπορεί να βρει χρήσιμο το ακόλουθο φυλλάδιο, που έχει ετοιμάσει η FCC (Federal Communications Commission – Ομοσπονδιακή Επιτροπή Επικοινωνιών): “How to Identify and Resolve Radio-TV Interference Problems” (Πώς να Αναγνωρίσετε και να Επιλύσετε τα Προβλήματα Ραδιοτηλεοπτικών Παρεμβολών). Αυτό το φυλλάδιο διατίθεται από το Κυβερνητικό Γραφείο Τύπου των ΗΠΑ (U.S. Government Printing Office), Washington, D.C., 20402, Stock No. 004-000-00345-4.

Δήλωση Συμμόρφωσης

Αυτή η συσκευή συμμορφώνεται με το Αρθρο 15 των Κανονισμών της FCC. Η λειτουργία της υπόκειται στις ακόλουθες δύο προϋποθέσεις. (1) Αυτή η συσκευή δεν προκαλεί επικίνδυνες παρεμβολές, και (2) αυτή η συσκευή πρέπει να δέχεται κάθε παρεμβολή που λαμβάνει, συμπεριλαμβανομένων και των παρεμβολών που μπορούν να προκαλέσουν ανεπιθύμητη λειτουργία.

Υπεύθυνος Αντιπρόσωπος για τις ΗΠΑ:	**NEC-Mitsubishi Electronics Display of America, Inc.**
Διεύθυνση:	**1250 N. Arlington Heights Road Itasca, Illinois 60143-1248**
Αρ. Τηλ.:	**(630)467-3000**

Τύπος Προϊόντος:	Οθόνη Ηλεκτρονικού Υπολογιστή
Κατάταξη Εξοπλισμού:	Περιφερειακό Κατηγορίας Β
Μοντέλα:	MultiSync LCD1550V

Στο παρόν εγχειρίδιο δηλώνουμε ότι ο εξοπλισμός που περιγράφεται παραπάνω συμμορφώνεται με τα τεχνικά πρότυπα που καθορίζονται από τους Κανονισμούς της FCC.

Περιεχόμενα

Η συσκευασία* της νέας σας οθόνης NEC MultiSync LCD πρέπει να περιλαμβάνει τα ακόλουθα:

- Οθόνη MultiSync LCD1550V με βάση κλίσης
- Καλώδια Ρεύματος
- Καλώδιο Οπτικού Σήματος
- Οδηγίες Χρήσης
- CD ROM (περιλαμβάνει πλήρεις Οδηγίες Χρήσης σε μορφή PDF). Για να δείτε τις Οδηγίες Χρήσης, θα πρέπει να έχετε εγκαταστήσει στον υπολογιστή σας το πρόγραμμα Acrobat Reader 4.0.

Ελληνικά

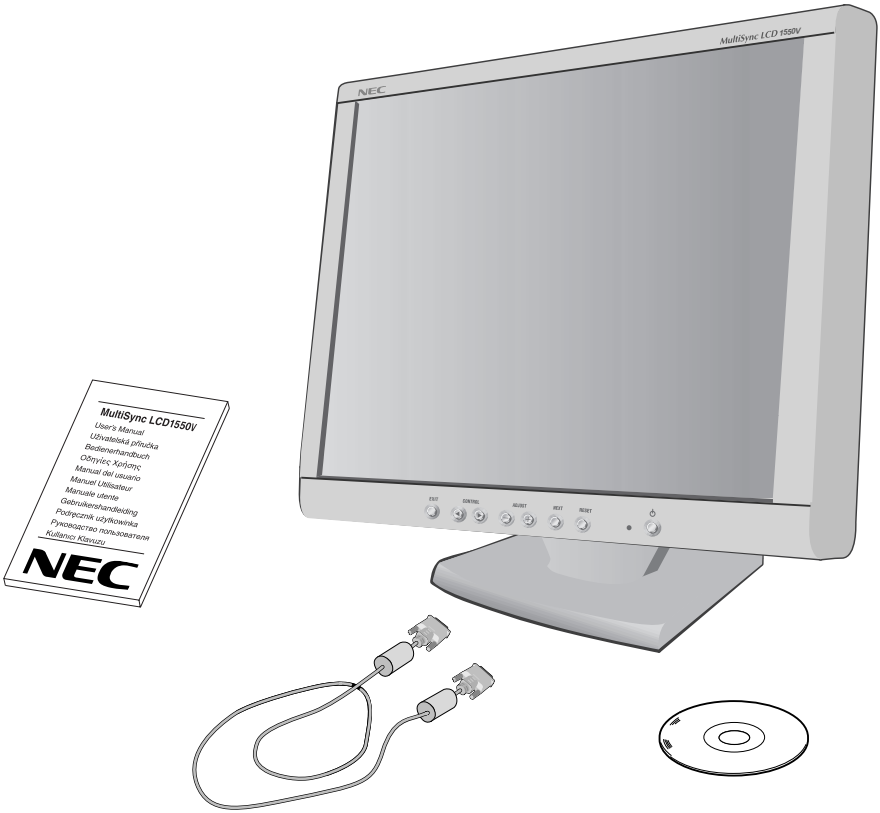

* *Θυμηθείτε να φυλάξετε το αρχικό κουτί και τα υλικά συσκευασίας για να τα χρησιμοποιήσετε σε περίπτωση μεταφοράς ή αποστολής της οθόνης.*

Γρήγορη Εκκίνηση

Για να συνδέσετε την οθόνη MultiSync LCD στο σύστημά σας, ακολουθήστε τις παρακάτω οδηγίες:

1. Κλείστε τον διακόπτη λειτουργίας του υπολογιστή σας.
2. Αφαιρέστε το κάλυμμα του συνδετήρα και το κάλυμμα του καλωδίου.
3. **Για Υπολογιστή PC:** Συνδέστε το φις mini D-SUB 15-ακίδων του αντίστοιχου καλωδίου σήματος στο συνδετήρα της κάρτας οθόνης του υπολογιστή σας (**Σχήμα Α.1**). Σφίξτε όλες τις βίδες.

   Για Macintosh: Συνδέστε το καλώδιο προσαρμογής του MultiSync LCD1550V Macintosh στον υπολογιστή σας (**Σχήμα Β.1**). Συνδέστε το φις mini D-SUB 15-ακίδων του αντίστοιχου καλωδίου σήματος στο καλώδιο προσαρμογής MultiSync LCD1550V Macintosh (**Σχήμα Β.1**).
4. Συνδέστε το καλώδιο οπτικού σήματος mini D-SUB 15-ακίδων στον αντίστοιχο συνδετήρα που βρίσκεται στο πίσω μέρος της οθόνης (**Σχήμα Γ.1**). Τοποθετήστε το Καλώδιο Οπτικού Σήματος κάτω από την Ελατηριωτή ασφάλεια Β.
5. Συνδέστε το ένα άκρο του καλωδίου ρεύματος στην οθόνη της Σειράς MultiSync LCD και το άλλο άκρο στην πρίζα. Τοποθετήστε το καλώδιο οπτικού σήματος και το καλώδιο Εναλλασσόμενου Ρεύματος κάτω από τις ελατηριωτές ασφάλειες (**Σχήμα Γ.1**). Επανατοποθετήστε το κάλυμμα του συνδετήρα και το κάλυμμα του καλωδίου.

ΣΗΜΕΙΩΣΗ: Ρυθμίστε τη θέση του καλωδίου κάτω από τις ελατηριωτές ασφάλειες για να αποφύγετε την πρόκληση βλάβης στο καλώδιο ή την οθόνη.

ΣΗΜΕΙΩΣΗ: Παρακαλούμε συμβουλευτείτε το κεφάλαιο Προσοχή αυτού του εγχειριδίου για τη σωστή επιλογή του καλωδίου Εναλλασσόμενου Ρεύματος.

6. Ο Διακόπτης Εκκένωσης στη δεξιά πλευρά της οθόνης πρέπει να είναι ανοικτός (**Σχήμα Δ.1**). Θέστε σε λειτουργία την οθόνη με το Διακόπτη Λειτουργίας και τον υπολογιστή.

ΣΗΜΕΙΩΣΗ: Ο Διακόπτης Εκκένωσης είναι πραγματικός διακόπτης εντός/εκτός λειτουργίας. Αν ο διακόπτης αυτός είναι στη θέση ΕΚΤΟΣ ΛΕΙΤΟΥΡΓΙΑΣ (OFF), η οθόνη δεν μπορεί να τεθεί εντός λειτουργίας με τη χρήση του μπροστινού κουμπιού. ΜΗΝ θέτετε εντός/εκτός λειτουργίας επανειλημμένα.

7. Η αυτόματη ρύθμιση ρυθμίζει αυτόματα την οθόνη στις βέλτιστες ρυθμίσεις κατά την αρχική εγκατάσταση για τους περισσότερους χρονισμούς. Για περαιτέρω ρυθμίσεις, χρησιμοποιήστε τα ακόλουθα πλήκτρα ελέγχου OSM:
   - Αυτόματη Ρύθμιση Αντίθεσης
   - Αυτόματη Ρύθμιση

Συμβουλευτείτε το κεφάλαιο **Πλήκτρα Ελέγχου** στις Οδηγίες Χρήσης για μια πλήρη περιγραφή αυτών των πλήκτρων ελέγχου OSM.

ΣΗΜΕΙΩΣΗ: Εάν αντιμετωπίσετε οποιοδήποτε πρόβλημα, συμβουλευτείτε το κεφάλαιο **Εντοπισμού Βλαβών** στις Οδηγίες Χρήσης.

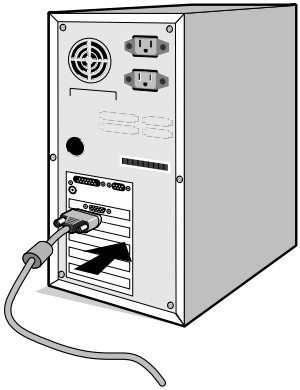

Σχήμα A.1

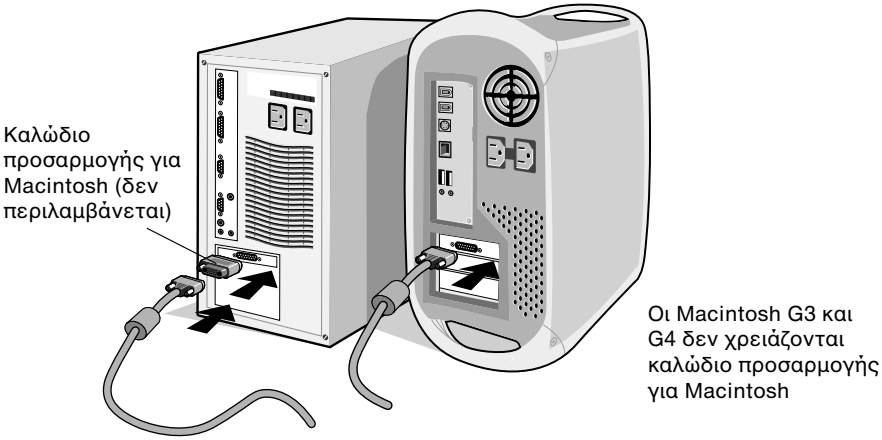

Σχήμα B.1

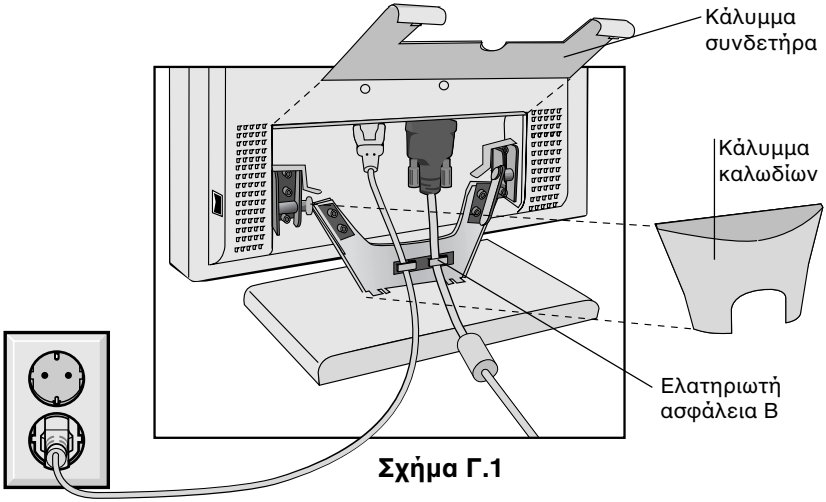

Σχήμα Γ.1

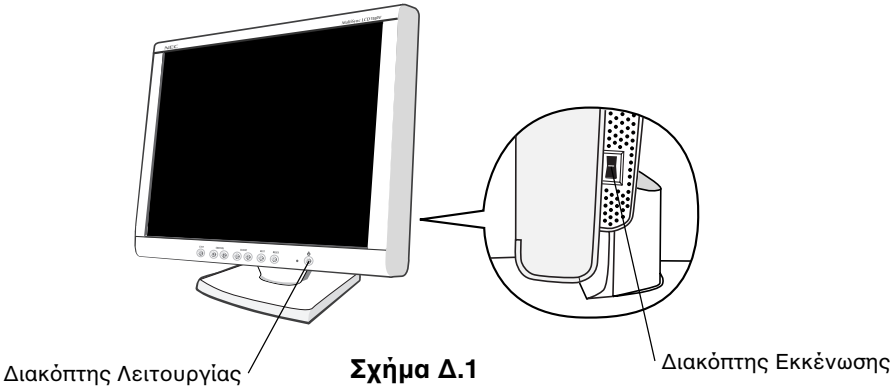

Σχήμα Δ.1

Κλίση

Κρατήστε τις δύο πλευρές της οθόνης με τα χέρια σας και ρυθμίστε στην επιθυμητή κλίση (**Σχήμα ΤΣ.1**).

Αφαιρέστε τη Βάση Στερέωσης της Οθόνης

Για να προετοιμάσετε την οθόνη για διαφορετικούς τρόπους στερέωσης:

1. Αφαιρέστε το κάλυμμα του συνδετήρα και το κάλυμμα του καλωδίου (**Σχήμα Ρ.1**).
2. Αποσυνδέστε όλα τα καλώδια.
3. Τοποθετήστε την οθόνη με την πρόσοψη προς τα κάτω, επάνω σε μία λεία επιφάνεια (**Σχήμα Ρ.2**).

4. Αφαιρέστε τις 4 βίδες που συνδέουν την οθόνη με τη βάση της και ανασηκώστε το συγκρότημα της βάσης (**Σχήμα P.2**) η οθόνη είναι τώρα έτοιμη για στερέωση με διαφορετικό τρόπο.
5. Συνδέστε το καλώδιο Εναλλασσόμενου Ρεύματος και το καλώδιο σήματος στο πίσω μέρος της οθόνης (**Σχήμα P.3**).
6. Ακολουθήστε αντίστροφα αυτή τη διαδικασία για να επανατοποθετήσετε τη βάση.

ΣΗΜΕΙΩΣΗ: Χρησιμοποιήστε μόνο τη συμβατή κατά VESA εναλλακτική μέθοδο στερέωσης.

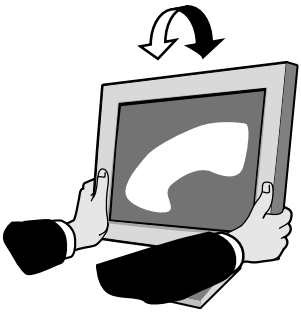

Σχήμα ΤΣ.1

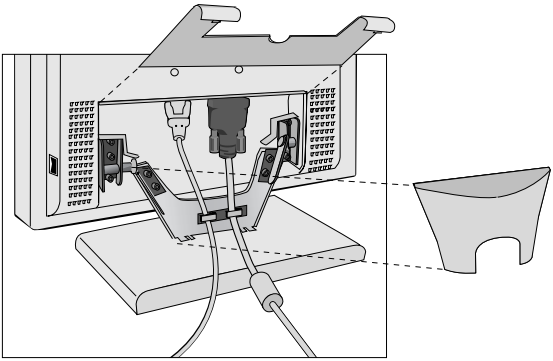

Σχήμα P.1

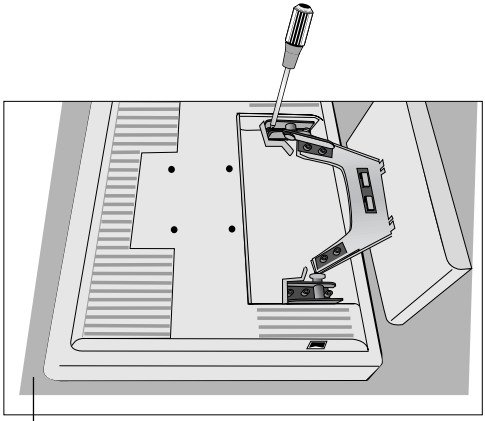

Σχήμα P.2

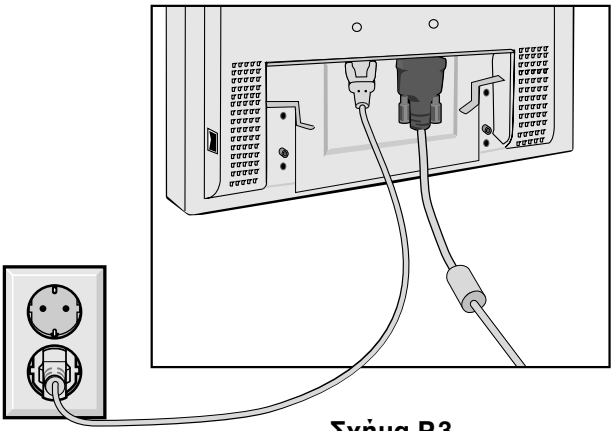

Σχήμα P.3

7. Αυτή η οθόνη LCD έχει σχεδιαστεί για χρήση με εύκαμπτο βραχίονα. Παρακαλείσθε να χρησιμοποιήσετε τις παρεχόμενες βίδες (4 τεμάχια) κατά τη στερέωση. Για να πληρούνται οι απαιτήσεις ασφαλείας η οθόνη πρέπει να στερεωθεί σε ένα βραχίονα ο οποίος θα εξασφαλίζει την απαραίτητη σταθερότητα λαμβάνοντας υπ' όψη το βάρος της οθόνης. Η οθόνη LCD πρέπει να χρησιμοποιηθεί μόνο με έναν εγκεκριμένο βραχίονα (π.χ. με ένδειξη GS).

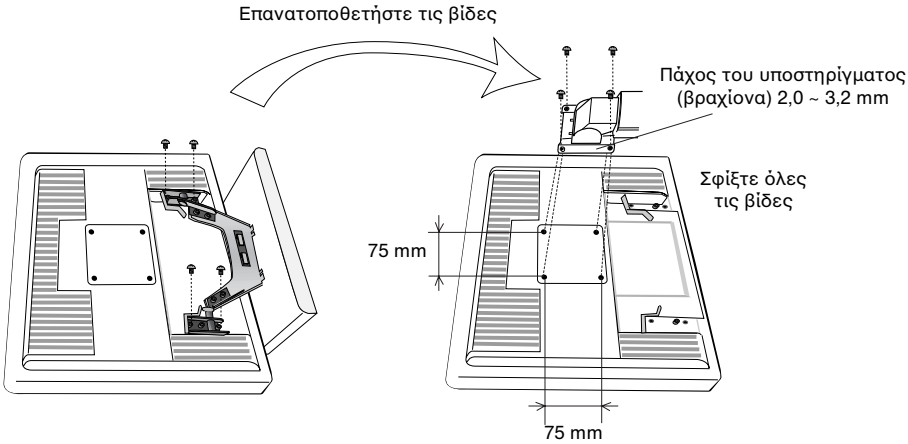

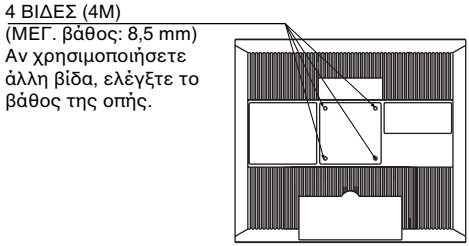

Βάρος του συγκροτήματος LCD: 3,2 kg (ΜΕΓ.)

Ελληνικά

Πλήκτρα ελέγχου

Πλήκτρα Ελέγχου OSM (On-Screen Manager – Διαχειριστής Οθόνης):

Τα πλήκτρα ελέγχου OSM που βρίσκονται στο μπροστινό μέρος της οθόνης παρέχουν τις ακόλουθες λειτουργίες: Για πρόσβαση στις λειτουργίες OSM πατήστε κάποιο από τα πλήκτρα ελέγχου (◀, ▶, **-**, **+**, **NEXT**).

Πλήκτρο ελέγχου	**Μενού**
EXIT	Εξοδος από τα πλήκτρα ελέγχου OSM. Εξοδος στο κύριο μενού OSM.
CONTROL ◀/▶	Μετακινεί την επιλεγμένη περιοχή αριστερά/δεξιά για την επιλογή των μενού ελέγχου. Μετακινεί την επιλεγμένη περιοχή πάνω/κάτω για την επιλογή ενός πλήκτρου ελέγχου.
ADJUST -/+	Μετακινεί την μπάρα αριστερά/δεξιά για αύξηση ή μείωση της ρύθμισης. Ενεργοποιεί τη λειτουργία Αυτόματης Ρύθμισης. Εισαγωγή στο υπομενού.
NEXT	Μετακινεί την επιλεγμένη περιοχή του κύριου μενού για την επιλογή ενός πλήκτρου ελέγχου.
RESET	Επαναφέρει την επιλεγμένη λειτουργία ελέγχου στην εργοστασιακή ρύθμιση.

ΣΗΜΕΙΩΣΗ: Οταν πιέσετε το πλήκτρο RESET στο κύριο μενού και στο υπομενού, εμφανίζεται ένα προειδοποιητικό παράθυρο, το οποίο σας επιτρέπει να ακυρώσετε τη λειτουργία RESET πατώντας το κουμπί EXIT.

☼◑ Πλήκτρα ελέγχου Φωτεινότητας/Αντίθεσης

☼ BRIGHTNESS (ΦΩΤΕΙΝΟΤΗΤΑ)

Ρυθμίζει τη συνολική φωτεινότητα της εικόνας και του φόντου της οθόνης.

◑ CONTRAST (ΑΝΤΙΘΕΣΗ)

Ρυθμίζει τη φωτεινότητα της οθόνης σε σχέση με το φόντο.

AUTO AUTO ADJUST (ΑΥΤΟΜΑΤΗ ΡΥΘΜΙΣΗ)

Ρυθμίζει την εικόνα που εμφανίζεται για μη συμβατικά σήματα εισόδου εικόνας.

AUTO Αυτόματη Ρύθμιση

Ρυθμίζει αυτόματα τη Θέση της Εικόνας, το Οριζόντιο Μέγεθος και τη Μικρορύθμιση.

Πλήκτρα Ελέγχου Θέσης

LEFT/RIGHT (ΑΡΙΣΤΕΡΑ/ΔΕΞΙΑ)

Ελέγχει την Οριζόντια Θέση της Εικόνας μέσα στην επιφάνεια απεικόνισης της οθόνης LCD.

DOWN/UP (ΚΑΤΩ/ΕΠΑΝΩ)

Ελέγχει την Κάθετη Θέση της Εικόνας μέσα στην επιφάνεια απεικόνισης της οθόνης LCD.

H. SIZE (ΟΡΙΖΟΝΤΙΟ ΜΕΓΕΘΟΣ)

Ρυθμίζει το οριζόντιο μέγεθος αυξάνοντάς το ή μειώνοντάς το.

FINE (ΜΙΚΡΟΡΥΘΜΙΣΗ)

Βελτιώνει την εστίαση, την ευκρίνεια και τη σταθερότητα της εικόνας αυξάνοντας ή μειώνοντας τη ρύθμιση.

RGB Συστήματα Ελέγχου Χρωμάτων

Η επιθυμητή ρύθμιση των χρωμάτων γίνεται μέσα από πέντε προκαθορισμένα χρώματα. Κάθε χρωματική ρύθμιση ρυθμίζεται στο εργοστάσιο.

R, G, B (Κόκκινο, Πράσινο, Μπλε)

Αυξάνει ή μειώνει τα χρώματα Κόκκινο, Πράσινο ή Μπλε ανάλογα με την επιλογή που έχετε κάνει. Η αλλαγή του χρώματος θα εμφανιστεί στην οθόνη και η κατεύθυνση (αύξηση ή μείωση) θα φανεί από τις μπάρες των χρωμάτων.

Εργαλεία

OSM POSITION (ΘΕΣΗ OSM)

Μπορείτε να επιλέξετε την περιοχή της οθόνης στην οποία θέλετε να εμφανίζεται η εικόνα ελέγχου του Διαχειριστή Οθόνης OSM. Επιλέγοντας OSM Location (Θέση OSM), έχετε τη δυνατότητα να ρυθμίσετε χειροκίνητα τη θέση του μενού ελέγχου OSM αριστερά, δεξιά, πάνω ή κάτω.

OSM TURN OFF (ΑΠΕΝΕΡΓΟΠΟΙΗΣΗ OSM)

Το μενού ελέγχου του OSM θα παραμείνει ανοικτό για όσο χρονικό διάστημα το χρησιμοποιείτε. Στο υπομενού OSM Turn Off (Απενεργοποίηση OSM), μπορείτε να επιλέξετε το χρονικό διάστημα αναμονής της οθόνης, ύστερα από το τελευταίο πάτημα κάποιου πλήκτρου, για να κλείσει το μενού ελέγχου του OSM. Οι προεπιλεγμένες τιμές είναι: 10, 20, 30, 45, 60 και 120 δευτερόλεπτα.

OSM LOCK OUT (ΚΛΕΙΔ·ΜΑ OSM)

Αυτό το πλήκτρο ελέγχου απαγορεύει την πρόσβαση σε όλες τις λειτουργίες ελέγχου OSM. Οταν επιχειρήσετε να ενεργοποιήσετε τα πλήκτρα ελέγχου του OSM ενώ αυτό είναι κλειδωμένο, εμφανίζεται μία οθόνη που σας ενημερώνει ότι τα πλήκτρα ελέγχου OSM έχουν κλειδωθεί. Για να ενεργοποιήσετε τη λειτουργία OSM Lock Out (Κλείδωμα OSM), πιέστε το πλήκτρο ◀, στη συνέχεια πιέστε το πλήκτρο ▶ και κρατήστε τα πατημένα ταυτόχρονα. Για να απενεργοποιήσετε τη λειτουργία OSM Lock Out (Κλείδωμα OSM), πιέστε το πλήκτρο ◀, στη συνέχεια πιέστε το πλήκτρο ▶ και κρατήστε τα πατημένα ταυτόχρονα.

RESOLUTION NOTIFIER (ΓΝΩΣΤΟΠΟΙΗΣΗ ΑΝΑΛΥΣΗΣ)

Η βέλτιστη ανάλυση είναι 1024 x 768. Αν έχετε επιλέξει το ON, ύστερα από 30 δευτερόλεπτά θα εμφανιστεί στην οθόνη ένα μήνυμα το οποίο θα σας γνωστοποιεί ότι η ανάλυση δεν είναι 1024 x 768.

FACTORY PRESET (ΕΡΓΟΣΤΑΣΙΑΚΗ ΡΥΘΜΙΣΗ)

Επιλέγοντας την Εργοστασιακή Ρύθμιση (Factory Preset), μπορείτε να επαναφέρετε όλες τις ρυθμίσεις ελέγχου του Διαχειριστή Οθόνης (OSM), στις εργοστασιακές ρυθμίσεις. Για να ενεργοποιηθεί το πλήκτρο RESET πρέπει να κρατηθεί πατημένο για μερικά δευτερόλεπτα. Μπορείτε να επαναφέρετε επιμέρους ρυθμίσεις επιλέγοντας τη λειτουργία ελέγχου που θέλετε να επαναφέρετε και πιέζοντας το πλήκτρο RESET.

Πληροφορίες

DISPLAY MODE (ΤΡΟΠΟΣ ΛΕΙΤΟΥΡΓΙΑΣ ΟΘΟΝΗΣ)

Δείχνει την τρέχουσα ανάλυση και τη ρύθμιση συχνότητας της οθόνης.

MONITOR INFO. (ΠΛΗΡΟΦΟΡΙΕΣ ΟΘΟΝΗΣ)

Δηλώνει το μοντέλο και τους αριθμούς σειράς της οθόνης σας.

OSM Warning (Προειδοποίηση OSM)

Τα Προειδοποιητικά μενού του OSM εξαφανίζονται αν πιέσετε το κουμπί EXIT.

NO SIGNAL (ΔΕΝ ΥΠΑΡΧΕΙ ΣΗΜΑ): Αυτή η λειτουργία δίνει μια προειδοποίηση όταν δεν υπάρχει καθόλου σήμα. Οταν θέσετε τον υπολογιστή σε λειτουργία ή όταν υπάρξει αλλαγή στην είσοδο σήματος ή η εικόνα είναι ανενεργή, θα εμφανιστεί το παράθυρο **No Signal** (Δεν υπάρχει σήμα).

RESOLUTION NOTIFIER (ΓΝΩΣΤΟΠΟΙΗΣΗ ΑΝΑΛΥΣΗΣ): Αυτή η λειτουργία προειδοποιεί για χρήση με βελτιστοποιημένη ανάλυση. Οταν θέσετε τον υπολογιστή σε λειτουργία ή όταν υπάρξει αλλαγή στην είσοδο σήματος ή το οπτικό σήμα δεν έχει την κατάλληλη ανάλυση, θα εμφανιστεί το παράθυρο **Resolution Notifier** (Γνωστοποίηση Ανάλυσης). Αυτή η λειτουργία μπορεί να απενεργοποιηθεί από το μενού TOOL (ΕΡΓΑΛΕΙΑ).

OUT OF RANGE (ΕΚΤΟΣ ΠΕΡΙΟΧΗΣ): Αυτή η λειτουργία προτείνει τις βέλτιστες τιμές ανάλυσης και ρυθμού ανανέωσης. Οταν θέσετε τον υπολογιστή σε λειτουργία ή όταν υπάρξει αλλαγή στην είσοδο σήματος ή το οπτικό σήμα δεν έχει το σωστό χρονισμό, θα εμφανιστεί το μενού **Out Of Range** (Εκτός Περιοχής).

CHECK CABLE (ΕΛΕΓΧΟΣ Καλωδίωο): Αυτή η λειτουργία σας συμβουλεύει να ελέγξετε όλες τις Εισόδους Εικόνας στην οθόνη και τον υπολογιστή για να βεβαιωθείτε ότι είναι σωστά συνδεδεμένες.

Προτεινόμενη Χρήση

Προφυλάξεις Ασφαλείας και Συντήρηση

ΓΙΑ ΒΕΛΤΙΣΤΗ ΑΠΟΔΟΣΗ, ΟΤΑΝ ΡΥΘΜΙΖΕΤΕ ΚΑΙ ΧΡΗΣΙΜΟΠΟΙΕΙΤΕ ΤΗΝ ΕΓΧΡΩΜΗ ΟΘΟΝΗ ΥΓΡΩΝ ΚΡΥΣΤΑΛΛΩΝ MULTISYNC, ΕΧΕΤΕ ΥΠΟΨΗ ΣΑΣ ΤΑ ΕΞΗΣ:

- **ΜΗΝ ΑΝΟΙΓΕΤΕ ΤΗΝ ΟΘΟΝΗ.** Δεν υπάρχουν εξαρτήματα στο εσωτερικό της οθόνης τα οποία μπορεί να επισκευάσει ο χρήστης. Αν ανοίξετε ή αφαιρέσετε τα καλύμματα μπορεί να πάθετε ηλεκτροπληξία ή να εκτεθείτε σε άλλους κινδύνους. Για κάθε επισκευή απευθυνθείτε στο εξουσιοδοτημένο προσωπικό του σέρβις.
- Μη χύνετε υγρά μέσα στο περίβλημα και μην χρησιμοποιείτε την οθόνη κοντά σε νερό.
- Μην εισάγετε οποιοδήποτε αντικείμενο μέσα στις σχισμές του περιβλήματος, επειδή μπορεί να έρθει σε επαφή με σημεία υψηλής και επικίνδυνης τάσης, και να προκληθούν ζημιές ή ατυχήματα, όπως ηλεκτροπληξία, πυρκαγιά ή βλάβη του εξοπλισμού.
- Μην τοποθετείτε βαριά αντικείμενα πάνω στο καλώδιο ρεύματος. Αν καταστραφεί το καλώδιο, μπορεί να προκληθεί ηλεκτροπληξία ή πυρκαγιά.
- Μην τοποθετείτε την οθόνη πάνω σε κεκλιμένη ή ασταθή βάση ή τραπέζι, επειδή μπορεί να πέσει και να προκληθούν σοβαρές βλάβες στην οθόνη.
- Μην τοποθετείτε αντικείμενα επάνω στην οθόνη και μη χρησιμοποιείτε την οθόνη σε εξωτερικό χώρο.
- Το εσωτερικό της λυχνίας φθορισμού που βρίσκεται μέσα στην οθόνη LCD περιέχει υδράργυρο. Παρακαλούμε να ακολουθείτε τους τοπικούς κανονισμούς σχετικά με τη σωστή απόρριψη αυτής της λυχνίας.

Αν συμβεί κάποιο από τα παρακάτω, αποσυνδέστε αμέσως την οθόνη από την πρίζα και ζητήστε βοήθεια από το έμπειρο προσωπικό του σέρβις:

- Αν καταστραφούν το καλώδιο ρεύματος ή το φις.
- Εάν χυθούν υγρά ή πέσουν αντικείμενα μέσα στην οθόνη.
- Αν η οθόνη εκτεθεί στη βροχή ή πέσει πάνω της νερό.
- Αν η οθόνη πέσει κάτω ή υποστεί ζημιά το περίβλημά της.
- Αν, παρά τη συμμόρφωση προς τις οδηγίες χρήσης, η οθόνη δε λειτουργεί κανονικά.
- Μη λυγίζετε το καλώδιο ρεύματος.
- Μη χρησιμοποιείτε την οθόνη σε περιοχές με υψηλή θερμοκρασία, υγρασία, σκόνη και σε περιοχές που περιέχουν λάδια ή γράσα.
- Μην καλύπτετε τα ανοίγματα εξαερισμού της οθόνης.
- Αν σπάσει η οθόνη, αποφύγετε την επαφή με τους υγρούς κρυστάλλους.

ΠΡΟΣΟΧΗ

- Αν σπάσει το κρύσταλλο. Μεταχειριστείτε με προσοχή.
- Αφήστε αρκετό χώρο γύρω από την οθόνη για επαρκή αερισμό και διάχυση της θερμότητας. Μην καλύπτετε τα ανοίγματα αερισμού και μην τοποθετείτε την οθόνη κοντά σε σώματα καλοριφέρ ή άλλες πηγές θερμότητας. Μην τοποθετείτε κανένα αντικείμενο στο πάνω μέρος της οθόνης.
- Ο συνδετήρας του καλωδίου τροφοδοσίας αποτελεί το κύριο μέσο αποσύνδεσης του συστήματος από το ρεύμα. Η οθόνη πρέπει να εγκατασταθεί κοντά σε πρίζα παροχής ρεύματος ώστε να είναι εύκολη η πρόσβαση.
- Μεταχειρίζεστε με προσοχή την οθόνη κατά τις μεταφορές. Φυλάξτε τα υλικά της συσκευασίας για τις μεταφορές.

Ελληνικά

Η ΣΩΣΤΗ ΘΕΣΗ ΚΑΙ ΡΥΘΜΙΣΗ ΤΗΣ ΟΘΟΝΗΣ ΜΠΟΡΕΙ ΝΑ ΜΕΙΩΣΕΙ ΤΗΝ ΚΟΠΩΣΗ ΤΩΝ ΜΑΤΙΩΝ, ΤΩΝ ΩΜΩΝ ΚΑΙ ΤΟΥ ΑΥΧΕΝΑ. ΚΑΤΑ ΤΗΝ ΕΠΙΛΟΓΗ ΘΕΣΗΣ ΤΗΣ ΟΘΟΝΗΣ ΕΛΕΓΞΤΕ ΤΑ ΕΞΗΣ:

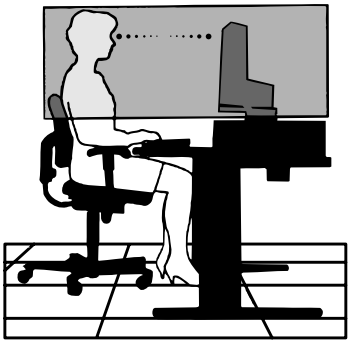

- Για τη βέλτιστη απόδοση της συσκευής αφήστε την να προθερμανθεί για 20 λεπτά.
- Ρυθμίστε το ύψος της οθόνης έτσι ώστε η κορυφή της να βρίσκεται στο ίδιο ύψος ή λίγο χαμηλότερα από το ύψος των ματιών. Το ύψος της οθόνης να είναι τέτοιο ώστε όταν κοιτάζετε το κέντρο της, να βλέπετε με κλίση προς τα κάτω.
- Τοποθετήστε την οθόνη σε απόσταση από τα μάτια σας μεταξύ 40 και 70 εκατοστά. Η βέλτιστη απόσταση είναι 53 cm εκατοστά.
- Περιοδικά, να ξεκουράζετε τα μάτια σας εστιάζοντας σε κάποιο αντικείμενο που βρίσκεται τουλάχιστον 6 μέτρα μακριά. Ανοιγοκλείνετε τα μάτια σας συχνά.
- Τοποθετήστε την οθόνη υπό γωνία 90° ως προς το παράθυρο ή άλλες πηγές φωτισμού για να ελαχιστοποιήσετε το θάμπωμα και τις αντανακλάσεις. Ρυθμίστε την κλίση της οθόνης έτσι ώστε να μην αντανακλάται πάνω της ο φωτισμός από την οροφή.
- Αν το ανακλώμενο φως σας εμποδίζει να βλέπετε την εικόνα της οθόνης, χρησιμοποιήστε ένα κατάλληλο φίλτρο.
- Καθαρίστε την επιφάνεια της οθόνης LCD με ένα μαλακό ύφασμα χωρίς χνούδια. Αποφύγετε τη χρήση διαλυτικών και καθαριστικών για τζάμια!
- Ρυθμίστε τα πλήκτρα ελέγχου BRIGHTNESS (φωτεινότητας) και CONTRAST (αντίθεσης) της οθόνης για να βελτιώσετε την αναγνωσιμότητά της.

- Χρησιμοποιήστε εξάρτημα συγκράτησης των εγγράφων, τοποθετώντας το δίπλα στην οθόνη.
- Τοποθετήστε αυτό που κοιτάζετε πολύ συχνά (την οθόνη ή τα έγγραφά σας) κατευθείαν μπροστά σας ώστε να ελαχιστοποιήσετε τις στροφές της κεφαλής όταν πληκτρολογείτε.
- Αποφεύγετε να εμφανίζετε στην οθόνη κάποιο αμετάβλητο μοτίβο για μεγάλες χρονικές περιόδους για να αποφύγετε το φαινόμενο της παραμονής της εικόνας (μετείκασμα).
- Εξετάζετε τακτικά τα μάτια σας στον οφθαλμίατρο.

Εργονομία

Για να επιτύχετε τα μέγιστα οφέλη από την εργονομία, σας συνιστούμε τα εξής:

- Χρησιμοποιήστε τις εργοστασιακές ρυθμίσεις των πλήκτρων ελέγχου SIZE (Μεγέθους) και POSITION (Θέσης) με τυποποιημένα σήματα.
- Χρησιμοποιήστε την εργοστασιακή Ρύθμιση Χρώματος.
- Χρησιμοποιήστε σήματα “non-interlaced” με κάθετη συχνότητα ανανέωσης μεταξύ 60-75 Hz.
- Μη χρησιμοποιείτε ως πρωτεύον χρώμα το μπλε σε σκούρο φόντο, επειδή θα είναι δύσκολο να διαβάσετε την οθόνη και μπορεί να προκληθεί κόπωση στα μάτια λόγω ανεπαρκούς αντίθεσης φωτεινότητας.

Προδιαγραφές

Προδιαγραφές Οθόνης	Οθόνη MultiSync LCD 1550V	Σημειώσεις
Μονάδα LCD Διαγώνια: Ορατό Πλαίσιο: Εγγενής Ανάλυση (σε Pixel):	38 cm/15 ίντσες 38 cm/15 ίντσες 1024 x 768	Ενεργή μήτρα·(TFT, (τρανζίστορ λεπτής μεμβράνης) οθόνη υγρών κρυστάλλων (LCD), μέγεθος κόκκου 0,30 mm· 200cd/m² λευκός φωτισμός, κανονικός, 300:1 αναλογία αντίθεσης, κανονική.
Είσοδος Οπτικού Σήματος: Sync (Συγχρονισμός):	ΑΝΑΛΟΓΙΚΟ 0,7 Vp-p/75 Ω Χωριστός συγχρονισμός Στάθμη TTL Οριζόντιος Συγχρονισμός Θετικός/Αρνητικός Κάθετος Συγχρονισμός. Θετικός/Αρνητικός	
Χρώματα οθόνης Αναλογική είσοδος:	16,194,277	Εξαρτάται από την κάρτα οθόνης που χρησιμοποιείτε.
Περιοχή Συγχρονισμού Οριζόντια: Κάθετη:	31,5 kHz ως 60,0 kHz 56,2 Hz ως 75,1 Hz	Αυτόματα Αυτόματα
Οπτική Γωνία Αριστερά/Δεξιά: Πάνω/Κάτω:	± 60 ° ± 45 °	
Προσανατολισμός Υποστηριζόμενων	720 x 400*1: κείμενο VGA 640 x 480*1 στα 60 Hz ως 75 Hz 800 x 600*1 στα 56 Hz έως 75 Hz 832 x 624*1 στα 75 Hz 1024 x 768*2 στα 60 Hz ως 75 Hz	Μερικά συστήματα ίσως να μην υποστηρίζουν όλες τις λειτουργίες που εμφανίζονται στον κατάλογο.
Ενεργή Επιφάνεια Οθόνης Οριζόντια: Κάθετη:	304 mm/12 ίντσες 228 mm/9,0 ίντσες	Εξαρτάται από τον χρησιμοποιούμενο χρονισμό σήματος.
Τροφοδοσία	AC 100-120 V/220-240 V, στα 50/60 Hz	
Ονομαστικό Ρεύμα	0,4 A στα 100-120 V / 0,2 A στα 220-240 V	
Διαστάσεις	345,2 mm (Π)x 352,0 mm (Υ)x 164,0 mm (Β) 13,6 ίντσες (Π)x 13,9 ίντσες (Υ)x 6,5 ίντσες (Β)	
Βάρος	3,8 kg (8,4 lbs)	
Συνθήκες Περιβάλλοντος Θερμοκρασία Λειτουργίας: Υγρασία: Υψόμετρο: Θερμοκρασία Αποθήκευσης: Υγρασία: Υψόμετρο:	 5 °C ως 35 °C 30 ως 80% 0 ως 3.050 m -10 °C ως +60 °C 10 ως 85% 0 ως 9.500 m	

*1 Διορθωτικές Αναλύσεις: Οταν εμφανίζονται αναλύσεις στις οποίες ο αριθμός των εικονοστοιχείων (pixels) είναι μικρότερος εκείνων της μονάδας LCD, το κείμενο μπορεί να εμφανίζεται διαφορετικό. Αυτό θεωρείται κανονικό και είναι αναγκαίο για όλες τις σημερινές τεχνολογίες επίπεδης οθόνης κατά την απεικόνιση σε πλήρη οθόνη με μη τυποποιημένες αναλύσεις. Στις τεχνολογίες επίπεδης οθόνης κάθε κουκκίδα της οθόνης αντιπροσωπεύει στην πραγματικότητα ένα εικονοστοιχείο και συνεπώς για να επεκτείνετε τις αναλύσεις σε πλήρη οθόνη απαιτείται να γίνει διόρθωση της ανάλυσης.

*2 Η NEC-Mitsubishi Electronics Display προτείνει να χρησιμοποιείται ανάλυση στα 75 Hz για βέλτιστη απόδοση εικόνας.

ΣΗΜΕΙΩΣΗ: Οι Τεχνικές Προδιαγραφές μπορεί να τροποποιηθούν χωρίς προειδοποίηση.

Ιδιαίτερα Χαρακτηριστικά

Μειωμένο Ιχνος: Παρέχει την ιδανική λύση σε περιβάλλον όπου απαιτείται βέλτιστη ποιότητα εικόνας αλλά υπάρχουν περιορισμοί στο μέγεθος και στο βάρος. Το μικρό ίχνος και βάρος της οθόνης επιτρέπουν την εύκολη μετακίνηση της συσκευής από μια θέση στην άλλη.

Σύστημα Ελέγχου Χρωμάτων: Σας επιτρέπει να ρυθμίζετε τα χρώματα στην οθόνη σας και να διαμορφώνετε την ακρίβεια των χρωμάτων της οθόνης ανάλογα με τις απαιτήσεις.

Πλήκτρα ελέγχου OSM (On-Screen Manager): Σας παρέχουν τη δυνατότητα γρήγορης και εύκολης ρύθμισης όλων των παραμέτρων της εικόνας μέσω απλών στη χρήση μενού που εμφανίζονται στην οθόνη.

Αυτόματη Ρύθμιση: Η αυτόματη ρύθμιση ρυθμίζει αυτόματα την οθόνη στις βέλτιστες ρυθμίσεις κατά την αρχική εγκατάσταση.

Χαρακτηριστικά Εργονομικού Σχεδιασμού: Χρησιμοποιεί σε μεγάλο βαθμό την εργονομία για να βελτιώσει το εργασιακό περιβάλλον, προστατεύει την υγεία του χρήστη και εξοικονομεί χρήματα. Χαρακτηριστικά παραδείγματα αποτελούν τα πλήκτρα ελέγχου OSM για γρήγορες και εύκολες ρυθμίσεις της εικόνας, η περιστρεφόμενη βάση για επιλογή οπτικής γωνίας, το μικρό ίχνος και η συμμόρφωση με τις οδηγίες MPRII και TCO για χαμηλότερη εκπομπή ακτινοβολίας.

Plug and Play: Η λύση της Microsoft με το λειτουργικό σύστημα Windows 95/98/2000 απλοποιεί τη διαμόρφωση και την εγκατάσταση επιτρέποντας στην οθόνη να στέλνει τις δυνατότητές της (όπως το μέγεθος της οθόνης και τις συμβατές αναλύσεις) κατευθείαν στον υπολογιστή σας, βελτιώνοντας έτσι αυτόματα την απόδοση της οθόνης.

Σύστημα IPM (Intelligent Power Manager - Ευφυές Σύστημα Διαχείρισης της Ενέργειας): Παρέχει ένα επαναστατικό σύστημα εξοικονόμησης ενέργειας που επιτρέπει στην οθόνη να αλλάζει σε κατάσταση χαμηλότερης κατανάλωσης ρεύματος όταν είναι ανοιχτή αλλά δεν χρησιμοποιείται, εξοικονομώντας έτσι τα δύο τρίτα από το κόστος της κανονικής κατανάλωσης ρεύματος της οθόνης, μειώνοντας τις εκπομπές ακτινοβολίας καθώς και τα έξοδα κλιματισμού στο χώρο εργασίας.

Τεχνολογία Πολλαπλής Συχνότητας: Ρυθμίζει αυτόματα την οθόνη στη συχνότητα σάρωσης της κάρτας οθόνης, απεικονίζοντας έτσι με την απαιτούμενη ανάλυση.

Δυνατότητα FullScan (Πλήρους Σάρωσης): Σας παρέχει τη δυνατότητα να χρησιμοποιήσετε ολόκληρη την επιφάνεια της οθόνης στις περισσότερες επιλογές ανάλυσης, αυξάνοντας έτσι σημαντικά το μέγεθος της εικόνας.

Βασική Διασύνδεση Τοποθέτησης VESA: Δίνει τη δυνατότητα στους χρήστες να συνδέσουν τις MultiSync οθόνες τους σε κάθε βραχίονα ή άγκιστρο στήριξης τύπου VESA (βήμα 75 mm). Δίνει τη δυνατότητα στην οθόνη να στερεωθεί σε τοίχο ή σε βραχίονα με χρήση οποιασδήποτε συμβατής συσκευής.

Εντοπισμός Βλαβών

Δεν υπάρχει εικόνα

- Το καλώδιο σήματος πρέπει να έχει συνδεθεί σωστά στην κάρτα οθόνης/ στον υπολογιστή.
- Η κάρτα οθόνης πρέπει να είναι σωστά τοποθετημένη στη θέση της.
- Βεβαιωθείτε ότι ο Διακόπτης Εκκένωσης βρίσκεται στη Θέση ΕΝΤΟΣ ΛΕΙΤΟΥΡΓΙΑΣ (ON). Ο μπροστινός Διακόπτης λειτουργίας και ο διακόπτης λειτουργίας του υπολογιστή πρέπει να είναι στη θέση ΕΝΤΟΣ ΛΕΙΤΟΥΡΓΙΑΣ (ON).
- Βεβαιωθείτε ότι έχετε επιλέξει έναν συμβατό τρόπο λειτουργίας για την κάρτα οθόνης ή το χρησιμοποιούμενο σύστημα. (Παρακαλούμε συμβουλευτείτε το εγχειρίδιο της κάρτας οθόνης ή του συστήματος για να αλλάξετε τον τρόπο απεικόνισης γραφικών.)
- Ελέγξτε την οθόνη και την κάρτα οθόνης ως προς τη συμβατότητα και τις προτεινόμενες ρυθμίσεις.
- Ελέγξτε μήπως είναι στραβωμένος ο συνδετήρας του καλωδίου σήματος ή στραβωμένες οι ακίδες του.

Το Πλήκτρο Λειτουργίας δεν λειτουργεί

- Αποσυνδέστε το καλώδιο ρεύματος της οθόνης από την πρίζα για να κλείσετε και να επαναφέρετε την οθόνη.
- Ελέγξτε τον Διακόπτη Εκκένωσης που βρίσκεται στη δεξιά πλευρά της οθόνης.

Παραμονή ειδώλου

- Παραμονή ειδώλου έχουμε όταν στην οθόνη παραμένει το “είδωλο” μιας εικόνας ακόμα και μετά το κλείσιμο της οθόνης. Σε αντίθεση με τις οθόνες καθοδικού σωλήνα, στις οθόνες υγρών κρυστάλλων (LCD) η παραμονή του ειδώλου δεν είναι μόνιμη. Για να διορθώσετε την παραμονή του ειδώλου, κλείστε την οθόνη για χρονικό διάστημα ίσο με το χρόνο που εμφανιζόταν το είδωλο στην οθόνη. Αν για παράδειγμα, εμφανιζόταν μια εικόνα στην οθόνη για μία ώρα και παραμένει το είδωλο της εικόνας, για να εξαφανίσετε το είδωλο θα πρέπει να κλείσετε την οθόνη για μία ώρα.

ΣΗΜΕΙΩΣΗ: Οπως και με όλες τις συσκευές απεικόνισης για προσωπική χρήση, η NEC Mitsubishi Electronic Displays συνιστά τη χρήση προγράμματος προφύλαξης της οθόνης κατά τακτά διαστήματα όταν η οθόνη παραμένει ανενεργή.

Η εικόνα είναι ασταθής, με προβληματική εστίαση ή τρεμοπαίζει

- Το καλώδιο σήματος πρέπει να συνδεθεί σωστά στον υπολογιστή.
- Χρησιμοποιήστε τα πλήκτρα ελέγχου Ρύθμισης Εικόνας OSM για να εστιάσετε και να ρυθμίσετε την εικόνα αυξάνοντας ή μειώνοντας τη μικρορύθμιση. Οταν αλλάζετε τον τρόπο απεικόνισης, οι τιμές Ρύθμισης Εικόνας του OSM μπορεί να χρειαστούν επαναρρύθμιση.
- Ελέγξτε την οθόνη και την κάρτα οθόνης ως προς τη συμβατότητα και τον προτεινόμενο χρονισμό σήματος.
- Αν το κείμενό σας εμφανίζεται αλλοιωμένο, αλλάξτε τον τρόπο απεικόνισης σε “noninterlace” και χρησιμοποιήστε ρυθμό ανανέωσης 60 Hz.

Εμφανίζεται το μήνυμα “OUT OF RANGE” (η οθόνη είναι είτε κενή είτε εμφανίζονται μόνο θολές εικόνες)

- Σε κενή οθόνη εμφανίζεται η προειδοποίηση OSM “OUT OF RANGE”: Η συχνότητα του σήματος είναι έξω από την περιοχή λήψης. Επιλέξτε μια από τις υποστηριζόμενες λειτουργίες.

Η ενδεικτική λυχνία στην οθόνη δεν ανάβει (δεν είναι ορατό το πράσινο ή κίτρινο χρώμα)

- Ο Διακόπτης Λειτουργίας πρέπει να είναι στη θέση “Εντός Λειτουργίας” και να έχει συνδεθεί το καλώδιο τροφοδοσίας.
- Βεβαιωθείτε ότι ο υπολογιστής δε βρίσκεται σε κατάσταση λειτουργίας “εξοικονόμησης ενέργειας” (πατήστε οποιοδήποτε πλήκτρο ή κινήστε το ποντίκι).

Η εικόνα δεν έχει το σωστό μέγεθος

- Χρησιμοποιήστε τα πλήκτρα ελέγχου Ρύθμισης Εικόνας του OSM για να αυξήσετε ή να μειώσετε το Μέγεθος Κόκκου.
- Βεβαιωθείτε ότι έχετε επιλέξει έναν συμβατό τρόπο λειτουργίας για την κάρτα οθόνης ή το χρησιμοποιούμενο σύστημα. (Παρακαλούμε συμβουλευτείτε το εγχειρίδιο της κάρτας οθόνης ή του συστήματος για να αλλάξετε τον τρόπο απεικόνισης γραφικών.)

Η επιλεγμένη ανάλυση δεν εμφανίζεται κανονικά

- Επιλέξτε τον Τρόπο Εμφάνισης του OSM για να μπείτε στο μενού Information (Πληροφοριών) και να επιβεβαιώσετε ότι έχει επιλεχθεί η σωστή ανάλυση. Εάν όχι, επιλέξτε την αντίστοιχη επιλογή.

TCO’99

Αυτή είναι μια μετάφραση του πρωτότυπου Αγγλικού κειμένου TCO’99.

Οθόνη Υγρών Κρυστάλλων (LCD) MultiSync 1550V (LA-15R02)

Συγχαρητήρια! Μόλις αποκτήσατε ένα προϊόν με έγκριση και σήμανση TCO’99! Επιλέξατε ένα προϊόν που έχει αναπτυχθεί για επαγγελματική χρήση. Η αγορά σας συνεισφέρει επίσης στη μείωση των περιβαλλοντικών επιβαρύνσεων καθώς και στην περαιτέρω εξέλιξη ηλεκτρονικών προϊόντων αβλαβών για το περιβάλλον.

Γιατί έχουμε υπολογιστές με περιβαλλοντική σήμανση;

Σε πολλές χώρες, η περιβαλλοντική σήμανση έχει γίνει μία μέθοδος ενθάρρυνσης της παραγωγής προϊόντων και υπηρεσιών αβλαβών για το περιβάλλον. Το βασικό πρόβλημα, τουλάχιστον σε ότι αφορά τους υπολογιστές και τα άλλα ηλεκτρονικά εξαρτήματα, είναι ότι χρησιμοποιούνται ουσίες βλαβερές για το περιβάλλον, τόσο στα ίδια τα προϊόντα όσο και κατά την κατασκευή τους. Εφόσον δεν είναι δυνατή η ικανοποιητική ανακύκλωση της πλειοψηφίας του ηλεκτρονικού εξοπλισμού, οι περισσότερες από αυτές τις βλαβερές ουσίες καταλήγουν αργά ή γρήγορα στο Φυσικό περιβάλλον.

Υπάρχουν επίσης άλλα χαρακτηριστικά των υπολογιστών, όπως τα επίπεδα κατανάλωσης ενέργειας, τα οποία είναι σημαντικά τόσο από την άποψη του εσωτερικού (εργασιακού) όσο και του εξωτερικού (φυσικού) περιβάλλοντος. Εφόσον όλες οι συμβατικές μέθοδοι παραγωγής ηλεκτρισμού έχουν αρνητικές επιπτώσεις στο περιβάλλον (όξινες εκπομπές που επηρεάζουν το κλίμα, ραδιενεργά απόβλητα, κλπ.), είναι πολύ σημαντική η εξοικονόμηση ενέργειας. Ο ηλεκτρονικός εξοπλισμός των γραφείων καταναλώνει τεράστιες ποσότητες ενέργειας αφού τα μηχανήματα λειτουργούν συχνά χωρίς διακοπή.

Τι περιλαμβάνει η σήμανση;

Το προϊόν αυτό πληροί τις προδιαγραφές του προγράμματος TCO’99 που ασχολείται με τη διεθνή και περιβαλλοντική σήμανση των προσωπικών υπολογιστών. Αυτό το πλαίσιο σήμανσης εξελίχθηκε ως κοινή προσπάθεια από την TCO (τη Σουηδική Συνομοσπονδία Επαγγελματιών Εργαζομένων), τη Σουηδική Εταιρεία για την Προστασία της Φύσης και την Εθνική Επιτροπή Ενέργειας της Σουηδίας.

Οι απαιτήσεις καλύπτουν ένα ευρύ φάσμα θεμάτων: περιβάλλον, εργονομία, ευκολία στη χρήση, εκπομπές ηλεκτρικών και μαγνητικών πεδίων, κατανάλωση ενέργειας και ασφάλεια από ηλεκτροπληξία και πυρκαγιά.

Οι περιβαλλοντικές απαιτήσεις αφορούν περιορισμούς σχετικά με την παρουσία και τη χρήση βαρέων μετάλλων, βρωμιούχων και χλωριούχων επιβραδυντικών φλόγας, χλωροφθορανθράκων (φρέον) και χλωριούχων διαλυτών, καθώς και άλλων ουσιών. Το προϊόν πρέπει να είναι κατάλληλο για ανακύκλωση και ο κατασκευαστής είναι υποχρεωμένος να προβλέπει την προστασία του περιβάλλοντος σε όλες τις χώρες όπου δραστηριοποιείται η εταιρεία. Οι ενεργειακές απαιτήσεις περιλαμβάνουν την απαίτηση μείωσης της κατανάλωσης ενέργειας από τον υπολογιστή και/ή την οθόνη έπειτα από ένα συγκεκριμένο χρονικό διάστημα αδράνειας, σε ένα ή περισσότερα στάδια. Η επανενεργοποίηση του υπολογιστή πρέπει να γίνεται μέσα σε ένα λογικό για τον χρήστη χρονικό διάστημα.

Τα προϊόντα που φέρουν την σήμανση πρέπει να πληρούν τις πιο αυστηρές περιβαλλοντικές απαιτήσεις, για παράδειγμα, σχετικά με τη μείωση των ηλεκτρικών και μαγνητικών πεδίων, τη φυσική και οπτική εργονομία και τη λειτουργικότητα.

Περιβαλλοντικές Απαιτήσεις

Επιβραδυντικά Φλόγας

Τα επιβραδυντικά φλόγας βρίσκονται στις πλακέτες τυπωμένων κυκλωμάτων, σε σύρματα, καλώδια και περιβλήματα. Σκοπός τους είναι η καθυστέρηση της επέκτασης της πυρκαγιάς. Μέχρι 30% από το πλαστικό του κιβωτίου του υπολογιστή αποτελείται από ουσίες επιβράδυνσης φλόγας. Τα περισσότερα επιβραδυντικά φλόγας περιέχουν βρώμιο ή χλώριο και σχετίζονται με μία άλλη ομάδα περιβαλλοντικών τοξινών, τα PCB, τα οποία θεωρούνται υπεύθυνα για την αύξηση των κρουσμάτων σοβαρών ασθενειών, συμπεριλαμβανομένων αναπαραγωγικών βλαβών σε πουλιά που τρέφονται με ψάρια και σε θηλαστικά, εξαιτίας της βιοσυσσωρευτικής* διαδικασίας. Τα επιβραδυντικά φλόγας έχουν εντοπιστεί και στο ανθρώπινο αίμα και οι ερευνητές φοβούνται ότι ίσως προκαλούν ανωμαλίες στην ανάπτυξη των εμβρύων.

Οι κανονισμοί του TCO'99 ορίζουν ότι τα πλαστικά εξαρτήματα που ζυγίζουν περισσότερο από 25 γραμμάρια, δεν πρέπει να περιέχουν επιβραδυντικά φλόγας με οργανικές ενώσεις βρομίου και χλωρίου. Επιτρέπεται η χρήση των επιβραδυντικών φλόγας στις πλακέτες των τυπωμένων κυκλωμάτων, εφόσον δεν υπάρχουν υποκατάστατα.

Μόλυβδος**

Ο μόλυβδος μπορεί να υπάρχει στους σωλήνες και τις οθόνες εικόνας, στις κολλήσεις και τους πυκνωτές. Ο μόλυβδος βλάπτει το νευρικό σύστημα και σε μεγαλύτερες δόσεις, μπορεί να προκαλέσει δηλητηρίαση.

Οι κανονισμοί του TCO'99 επιτρέπουν την χρήση του μολύβδου στις περιπτώσεις που δεν υπάρχει ακόμη υποκατάστατο.

Κάδμιο**

Το κάδμιο υπάρχει στις επαναφορτιζόμενες μπαταρίες και στα χρωματικά στρώματα ορισμένων έγχρωμων οθονών. Το κάδμιο βλάπτει το νευρικό σύστημα και σε μεγάλες δόσεις είναι τοξικό.

Οι απαιτήσεις του TCO'99 ορίζουν ότι οι μπαταρίες, τα στρώματα δημιουργίας χρώματος των οθονών και τα ηλεκτρικά ή ηλεκτρονικά εξαρτήματα δεν πρέπει να περιέχουν κάδμιο.

Υδράργυρος**

Ο υδράργυρος υπάρχει ορισμένες φορές στις μπαταρίες, στα ρελέ και τους διακόπτες. Ο υδράργυρος βλάπτει το νευρικό σύστημα και σε μεγάλες δόσεις είναι τοξικός.

Οι απαιτήσεις του TCO'99, ορίζουν ότι οι μπαταρίες δεν πρέπει να περιέχουν υδράργυρο. Δεν πρέπει επίσης να υπάρχει υδράργυρος σε κανένα από τα ηλεκτρικά ή ηλεκτρονικά εξαρτήματα της οθόνης.

Χλωροφθοράνθρακες (φρέον)

Οι χλωροφθοράνθρακες (φρέον) χρησιμοποιούνται μερικές φορές για να καθαρισθούν οι πλακέτες των τυπωμένων κυκλωμάτων. Οι χλωροφθοράνθρακες διασπούν το όζον και συνεπώς καταστρέφουν το στρώμα του όζοντος στην στρατόσφαιρα, προκαλώντας αύξηση της προσπίπτουσας υπεριώδους ακτινοβολίας στη Γη και αυξάνοντας τις πιθανότητες για ανάπτυξη καρκίνων του δέρματος (κακοήθη μελανώματα).

Σύμφωνα με τις σχετικές απαιτήσεις του TCO'99; δεν πρέπει να χρησιμοποιούνται ουσίες τύπου χλωροφθορανθράκων ή υδροχλωροφθορανθράκων κατά την κατασκευή ή τη συναρμολόγηση του προϊόντος και του περιβλήματός του.

* Ως βιοσυσσωρευτικές ουσίες ορίζονται εκείνες που συσσωρεύονται στους ζώντες οργανισμούς.

** Ουσίες όπως ο μόλυβδος, το κάδμιο και ο υδράργυρος είναι βαριά μέταλλα τα οποία είναι βιοσυσσωρευτικά.

Για περισσότερες πληροφορίες σχετικά με την τεκμηρίωση των περιβαλλοντικών κριτηρίων, επικοινωνήστε με:

TCO Development Unit
SE-114 94 Στοκχόλμη
ΣΟΥΗΔΙΑ
ΦΑΞ: +46 8 782 92 07

E-mail (Internet): development@tco.se

Μπορείτε επίσης να ζητήσετε πληροφορίες για τα εγκεκριμένα προϊόντα με σήμανση TCO'99 από την ηλεκτρονική σελίδα:
http://www.tco-info.com/