NEC

AccuSync LCD193WM
AccuSync LCD203WM
AccuSync LCD223WM

Manuale Utente

AVVISO

PER EVITARE PERICOLO DI INCENDI O DI SCOSSE ELETTRICHE, NON ESPORRE L'UNITA' A PIOGGIA O UMIDITA'. INOLTRE, NON USARE LA SPINA POLARIZZATA DELL'UNITA' CON UNA PRESA DI CAVO DI PROLUNGA O ALTRE PRESE, A MENO CHE I POLI DELLA SPINA SI INSERISCANO COMPLETAMENTE.

NON APRIRE LA CARROZZERIA POICHE' ALL'INTERNO VI SONO COMPONENTI SOTTO ALTA TENSIONE. PER LA MANUTENZIONE RIVOLGERSI A PERSONALE DI MANUTENZIONE QUALIFICATO.

ATTENZIONE

PERICOLO DI SCOSSA ELETTRICA • NON APRIRE

ATTENZIONE: PER EVITARE IL RISCHIO DI SCOSSA ELETTRICA, NON TOGLIERE IL COPERCHIO (O LA COPERTURA POSTERIORE). ALL'INTERNO NON VI SONO PARTI MANUTENIBILI DALL'UTENTE. PER LA MANUTENZIONE RIVOLGERSI A PERSONALE DI MANUTENZIONE QUALIFICATO.

Questo simbolo avverte l'utente che tensioni non isolate all'interno dell'unità possono essere sufficientemente elevate da provocare scossa elettrica. Pertanto è pericoloso avere qualsiasi tipo di contatto con un componente interno all'unità.

Questo simbolo avverte l'utente che sono state incluse importanti informazioni relative al funzionamento ed alla manutenzione dell'unità. Pertanto esse devono essere lette attentamente al fine di evitare l'insorgere di problemi.

Attenzione:

Quando si lavora con il AccuSync LCD193WM/AccuSync LCD203WM/AccuSync LCD223WM con alimentazione da 220-240 V c.a. in Europa, utilizzare il cavo di alimentazione fornito insieme al monitor.

In UK utilizzare il cavo di alimentazione con spina fusa approvato BS con tappo stampato, dotato di un fusibile nero (5 A) installato per l'uso insieme a questa apparecchiatura. Se con l'apparecchiatura non viene fornito tale cavo di alimentazione, contattare il proprio fornitore.

Per tutti gli altri casi, utilizzare un cavo di alimentazione adatto alla tensione alternata della presa di alimentazione, approvato e conforme allo standard di sicurezza del proprio Paese.

Dichiarazione

Dichiarazione del Costruttore

Qui si certifica che il monitor a colori AccuSync LCD193WM (L196H5)/AccuSync LCD203WM (L206H6)/ AccuSync LCD223WM (L226H7) rispettano le norme

Direttiva del Consiglio Europeo 73/23/CEE:
– EN 60950-1

Direttiva del Consiglio Europeo 89/336/CEE:
– EN 55022
– EN 61000-3-2
– EN 61000-3-3
– EN 55024

ed è contrassegnato con

CE

NEC Display Solutions, Ltd.
4-13-23, Shibaura,
Minato-Ku
Tokyo 108-0023, Giappone

In qualità di partner Energy Star, NEC Display Solutions of America, Inc. ha stabilito che questo prodotto soddisfa le direttive Energy Star per l'efficienza energetica. Energy Star è un marchio registrato U.S.. Il simbolo Energy Star non rappresenta l'approvazione EPA per nessun prodotto o servizio.
ErgoDesign è un marchio registrato di NEC Display Solutions, Ltd. in Austria, Benelux, Danimarca, Francia, Germania, Italia, Norvegia, Spagna, Svezia e Regno Unito.
IBM PC/XT/AT, PS/2, MCGA, VGA, 8514/A e XGA sono marchi registrati di International Business Machines Corporation.
Apple and Macintosh sono marchi registrati di Apple Computer Inc.
Microsoft e Windows sono marchi registrati di Microsoft Corporation.
NEC è un marchio registrato di NEC Corporation.
Tutti gli altri marchi di fabbrica o marchi registrati sono proprietà dei loro rispettivi proprietari.

Per l’uso da parte di clienti in U.S.A. o Canada

Dichiarazione di conformità del Ministero Canadese delle Comunicazioni

DOC: La presente apparecchiatura digitale di classe B è conforme a tutti i requisiti dei regolamenti canadesi per apparecchiature generatrici di interferenze.

Cet appareil numérique de la classe B respecte toutes les exigences du Règlement sur le matériel brouiller du Canada.

C-UL: Riporta la marcatura C-UL ed è conforme ai regolamenti di sicurezza canadesi secondo CSA C22.2 No. 60950-1.

Ce produit porte la marque ‘C-UL’ et se conforme aux règlements de sûrele Canadiens selon CAN/CSA C22.2 No. 60950-1.

Informazioni FCC

1. Utilizzare i cavi specifici collegati al monitor a colori AccuSync LCD193WM/AccuSync LCD203WM/ AccuSync LCD223WM al fine di non interferire con ricezioni radiotelevisive.
   (1) Il cavo di alimentazione utilizzato deve essere stato approvato secondo gli standard di sicurezza U.S.A. e deve rispettare i medesimi e deve soddisfare la seguente condizione.

Cavo di alimentazione Lunghezza Forma spina	Tipo non schermato, 3-conduttori 1,8 m 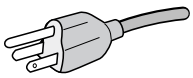 U.S.A

   (2) Utilizzare il cavo segnali video schermato fornito. L’uso di altri cavi o adattatori può interferire con ricezioni radiotelevisive.

2. Questa apparecchiatura è stata provata e trovata conforme ai limiti per un dispositivo digitale di classe B, secondo la parte 15 delle regole FCC. Tali limiti sono finalizzati a fornire una ragionevole protezione da interferenze dannose in installazioni residenziali. Questa apparecchiatura genera, utilizza e può irradiare energia a radiofrequenza e, se non installata ed utilizzata secondo le istruzioni, può provocare interferenze nocive alle comunicazioni radio. Tuttavia, non si garantisce che, in una particolare installazione, non si verifichi interferenza. Se l’apparecchiatura dovesse provocare interferenze nocive alla ricezione radiotelevisiva, in seguito ad accensione e spegnimento della stessa, si suggerisce all’utente di tentare di correggere l’interferenza ricorrendo a uno o più dei seguenti provvedimenti:
   - Riorientare o riposizionare l’antenna ricevente.
   - Aumentare la separazione tra l’apparecchiatura e il ricevitore.
   - Collegare l’apparecchiatura ad una presa su un circuito differente da quello a cui è collegato il ricevitore.
   - Per l’assistenza, consultare il proprio rivenditore locale o un tecnico radio/TV esperto.

   Se necessario, per ulteriori suggerimenti l’utente deve contattare il rivenditore o un tecnico radio/TV esperto. L’utente può trovare utile il seguente libretto, preparato dalla commissione federale per le comunicazioni: “Identificazione e risoluzione di problemi di interferenza Radio-TV.” Tale libretto è disponibile presso l’Ufficio Stampa Governativo U.S., Washington, D.C., 20402, codice n. 004-000-00345-4.

Dichiarazione di conformità

Il presente dispositivo è conforme alla parte 15 delle regole FCC. Il funzionamento è subordinato alle seguenti due condizioni. (1) Il dispositivo non deve provocare interferenze nocive, e (2) deve accettare qualsiasi interferenza ricevuta, comprese interferenze che possano causare funzionamento non desiderato.

Parte responsabile U.S.: **Indirizzo:** **N. Tel.:**	**NEC Display Solutions of America, Inc.** **500 Park Blvd, Suite 1100** **Itasca, Illinois 60143** **(630) 467-3000**
Tipo di prodotto:	Monitor
Classificazione apparecchiatura:	Periferica classe B
Modello:	AccuSync LCD193WM (L196H5)/ AccuSync LCD203WM (L206H6)/ AccuSync LCD223WM (L226H7)

Si dichiara che l’apparecchiatura specificata in precedenza è conforme agli standard tecnici secondo le specifiche delle regole FCC.

Contenuto

La confezione del nuovo monitor LCD NEC AccuSync* deve contenere le seguenti parti:

- Monitor LCD AccuSync con base inclinabile
- Cavo audio
- Cavo di alimentazione
- Cavo segnali video
- Manuale Utente
- CD ROM
- Supporto base
- Supporto cavi

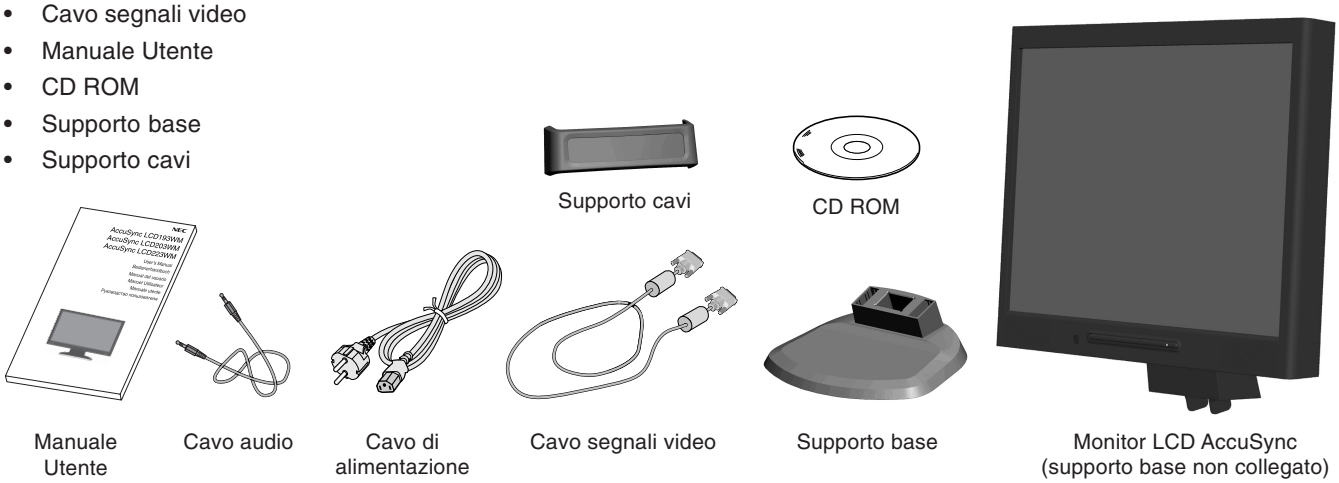

* *Conservare la confezione ed il materiale di imballaggio originali per trasportare o spedire il monitor.*

Guida rapida

Per collegare la base al supporto LCD:

1. Fissare la base al supporto. Le linguette di bloccaggio sul supporto devono essere inserite perfettamente nel foro al centro nella parte posteriore della base (**Figura S.1**).

Per collegare il supporto cavi:

1. Inserire le linguette del supporto cavi nel foro del supporto e far scorrere il supporto cavi verso il basso fino a metterlo in posizione (**Figura S.1**).

NOTA: Assicurarsi che le linguette siano ben salde.

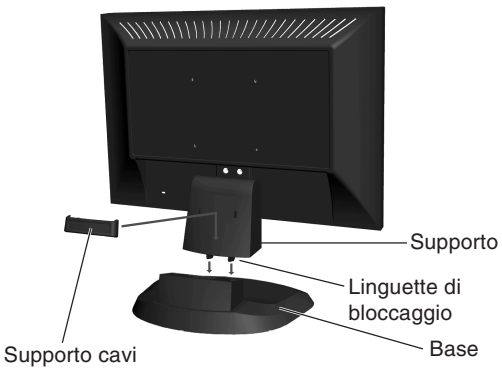

Figura S.1

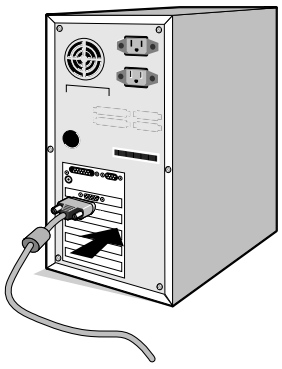

Figura A.1

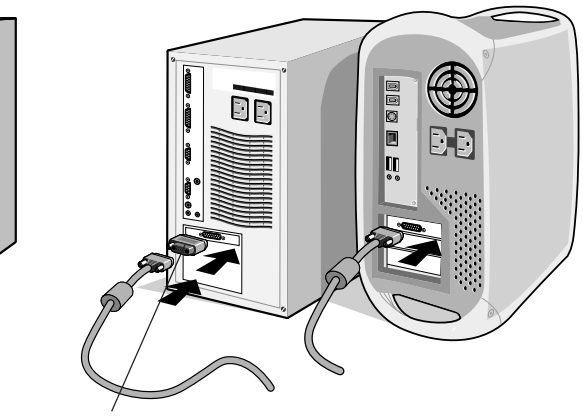

Figura A.2

Per collegare il monitor LCD AccuSync al sistema, attenersi alle seguenti istruzioni:

1. Spegnere il computer.
2. **Per il PC con l'uscita analogica:** Collegare il cavo segnali con mini D-SUB a 15 pin al connettore della scheda video del sistema (**Figura A.1**). Serrare tutte le viti.

   Per Mac: Collegare l'adattatore cavo MultiSync-Macintosh (non incluso) al computer. Fissare il cavo segnali mini D-SUB a 15 pin all'adattatore cavo MultiSync Macintosh (**Figura A.2**). Serrare tutte le viti.

NOTA: Alcuni sistemi Macintosh non dispongono di un adattatore cavo Macintosh.

3. Collegare il mini D-SUB a 15 pin del cavo segnali video e il cavo Audio al connettore appropriato sulla parte posteriore del monitor (**Figura B.1**). Collegare le cuffie (non incluse) al connettore appropriato sulla parte anteriore del monitor (**Figura C.1**).
4. Collegare un'estremità del cavo di alimentazione al monitor e l'altra estremità alla presa di alimentazione. Collocare il cavo segnali video e il cavo di alimentazione sul supporto cavi (**Figura B.1**).

NOTA: Regolare la posizione del cavo che si trova sotto il supporto cavi per evitare di danneggiare il cavo o il monitor.

NOTA: Fare riferimento alla sezione "Attenzione" di questo manuale per una scelta corretta del cavo di alimentazione.

5. Accendere il monitor con il pulsante di alimentazione, posto sulla parte anteriore, e il computer (**Figura C.1**).

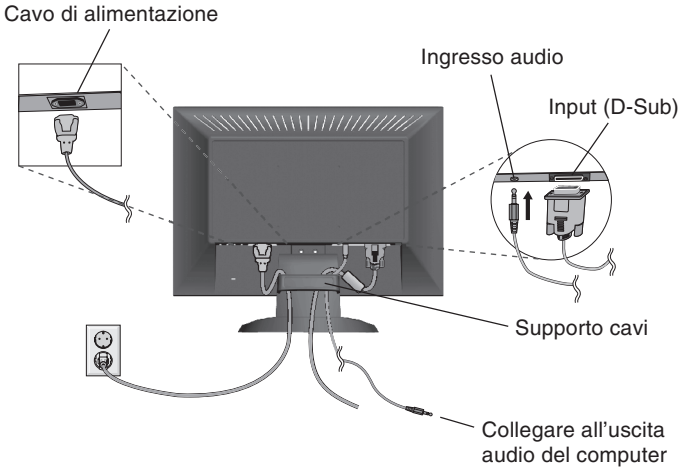

Figura B.1

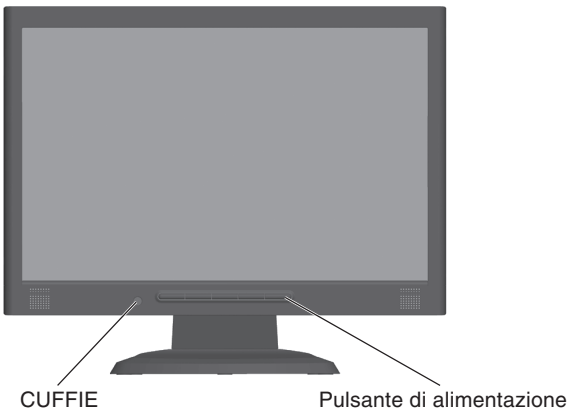

Figura C.1

6. La regolazione automatica No-touch regola automaticamente il monitor sulle impostazioni ottimali al momento della configurazione iniziale per la maggior parte delle temporizzazioni. Per ulteriori regolazioni, usare i seguenti controlli OSD:
   - Regolazione automatica del contrasto
   - Auto Aggiust

   Fare riferimento alla sezione **Controlli** di questo Manuale Utente per una descrizione completa di questi controlli OSD.

NOTA: In caso di problemi fare riferimento alla sezione **Ricerca guasti** di questo Manuale utente.

Inclinazione

Afferrare con le mani i due lati dello schermo del monitor e inclinarlo a piacere (**Figura TS.1**).

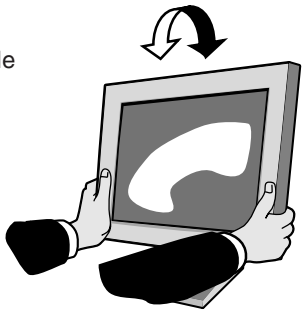

Figura TS.1

Rimozione del supporto monitor per il montaggio

Per predisporre il monitor a un diverso montaggio:

1. Scollegare tutti i cavi.
2. Rimuovere la copertura della cerniera (**Figura R.1**).
3. Sistemare il monitor verso il basso su una superficie non abrasiva (**Figura R.1**).
4. Togliere le 3 viti (LCD193WM) o le 4 viti (LCD203WM/LCD223WM) che fissano il monitor al supporto e sollevare il supporto come illustrato (**Figura R.2**).
   Il monitor ora è pronto per essere montato in modo diverso.
5. Collegare il cavo di alimentazione AC ed il cavo segnali al retro del monitor (**Figura R.3**).
6. Per rimontare sul supporto, ripetere queste operazioni nell'ordine inverso.

NOTA: Utilizzare esclusivamente un metodo di montaggio alternativo compatibile VESA.

NOTA: Rimuovere con cautela il supporto del monitor.

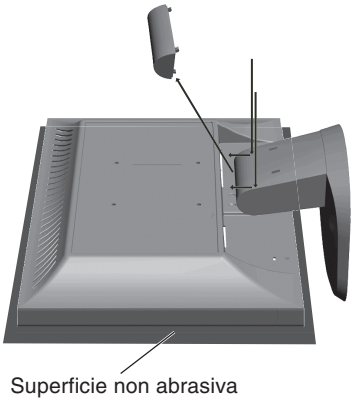

Figura R.1

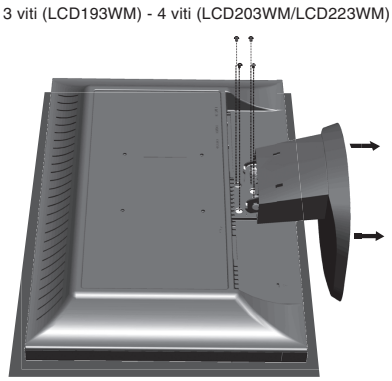

Figura R.2

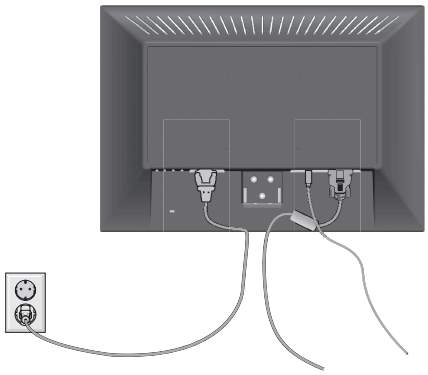

Figura R.3

Rimozione della base

NOTA: Rimuovere sempre la base quando si sposta l'LCD.

1. Sistemare il monitor verso il basso su una superficie non abrasiva (**Figura R.1**).
2. Con le dita premere le linguette di bloccaggio per sbloccare la base.
3. Tirare per sbloccare la base.

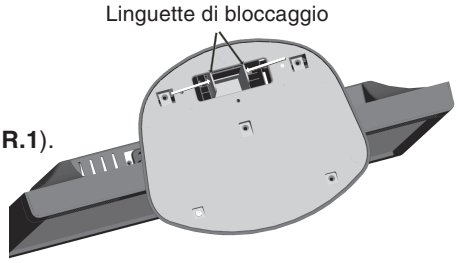

Collegamento di un braccio flessibile

Il monitor LCD è progettato per essere utilizzato con il braccio flessibile.

Quando si effettua il montaggio utilizzare le viti allegate (4pcs), come indicato nella Figura. Per soddisfare i requisiti di sicurezza, il monitor deve essere montato ad un braccio in grado di garantire la stabilità necessaria in base al peso del monitor.

Il monitor LCD deve essere utilizzato esclusivamente con un braccio di tipo approvato (per es. marca GS).

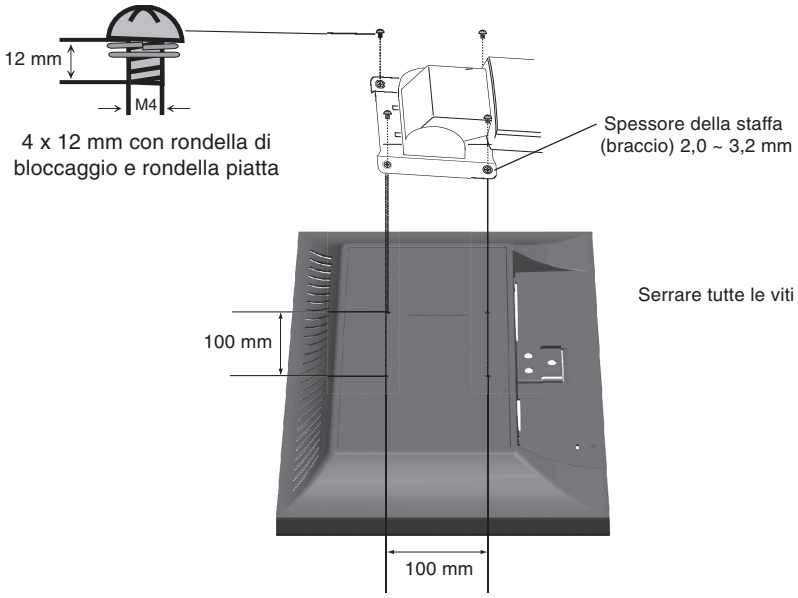

Specifiche tecniche

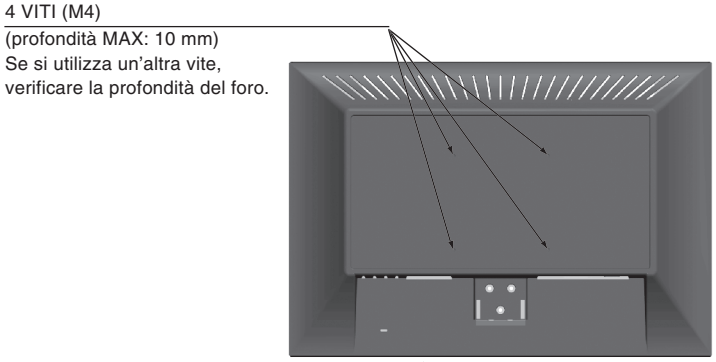

Peso del gruppo LCD: 4,3 kg - LCD193WM (MAX)
4,9 kg - LCD203WM (MAX)
5,3 kg - LCD223WM (MAX)

Italiano

Controlli

I tasti di controllo OSD (On-Screen Display) sulla parte anteriore del monitor hanno le seguenti funzioni:

1. Funzioni principali tasti

Pulsante	SELECT	–	+	AUTO / RESET
Visualizzazione OSD nulla	Visualizzazione OSD.	Collegamento alla finestra di regolazione luminosità.	Collegamento alla finestra di regolazione del volume.	Si mette in funzione la “regolazione automatica”.
Visualizzazione OSD (fase di selezione icone)	Si passa allo fase di regolazione.	Il cursore va a sinistra.	Il cursore va a destra.	
Visualizzazione OSD (fase di regolazione)	Si passa allo fase di selezione icone.	Diminuzione valore regolazione oppure il cursore va a sinistra per effettuare la regolazione.	Aumento valore di regolazione oppure il cursore per la regolazione va a destra.	Operazione di Reset. Commutatore mute off/on nella finestra di regolazione volume.

2. Struttura OSD

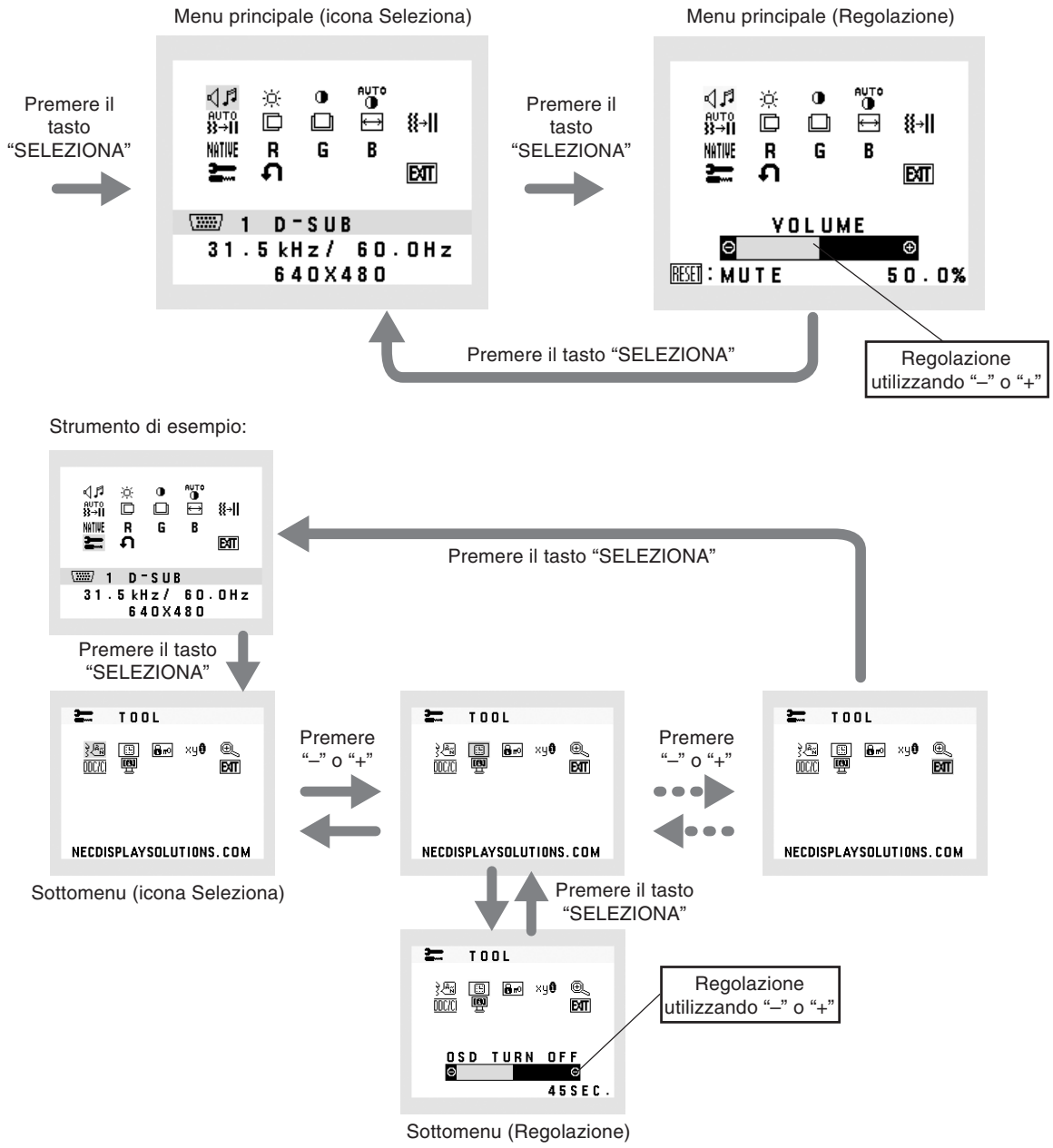

AUDIO
Controlla il volume degli altoparlanti o delle cuffie.
Per disattivare l'uscita degli altoparlanti, premere il pulsante "AUTO/RESET".

LUMINOSITÀ
Regola la luminosità dell'immagine e dello schermo.

CONTRASTO
Regola la luminosità dell'immagine in relazione allo sfondo.

AUTO-CONTRASTO
Regola l'immagine visualizzata per input video non standard.

REGOLAZIONE AUTOM.
Regola automaticamente la posizione immagine, la dimensione orizzontale e la regolazione di precisione.

SIN./DEST.
Controlla la posizione orizzontale dell'immagine all'interno dell'area di visualizzazione dell'LCD.

GIÙ/SU
Controlla la posizione verticale dell'immagine all'interno dell'area di visualizzazione dell'LCD.

DIMENSIONE ORIZZ.
Regola la dimensione orizzontale aumentando o diminuendo questa impostazione.

FINE
Migliora messa a fuoco, nitidezza e stabilità dell'immagine, aumentando o diminuendo questa impostazione.

SISTEMI DI CONTROLLO COLORE
L'impostazione di colore desiderata può essere selezionata tra cinque impostazioni predefinite di colore (9300/7500/sRGB/UTENTE/NATIVO).

COLORE ROSSO
Aumenta o diminuisce il rosso. La modifica comparirà sullo schermata.

COLORE VERDE
Aumenta o diminuisce il verde. La modifica comparirà sullo schermata.

COLORE BLU
Aumenta o diminuisce il blu. La modifica comparirà sullo schermata.

STRUMENTO
Selezionando STRUMENTO è possibile ottenere il sottomenu.

CONFIG. DI FABBRICA
Selezionando Config. di fabbrica è possibile resettare tutte le impostazioni dei controlli OSD riportandole alle configurazioni di fabbrica. Il pulsante RESET deve essere tenuto premuto per diversi secondi per avere effetto.
È possibile resettare impostazioni individuali selezionando il relativo comando e premendo il pulsante RESET.

EXIT
Selezionando EXIT è possibile uscire dal menu / sottomenu OSD.

LINGUA
I menu di controllo OSD sono disponibili in nove lingue.

DISABILITAZIONE OSD
Il menu di controllo OSD rimane attivo per il tempo che è in uso. Nel sottomenu Disabilitazione OSD, è possibile selezionare l'intervallo di tempo dopo il quale, nel caso non venga premuto nessun tasto, il menu di controllo OSD si chiude. Le scelte preimpostate sono 10 - 120 secondi intervallati da 5 secondi.

BLOCCO OSD

Questo comando blocca l'accesso a tutte le funzioni di comando OSD ad eccezione di Luminosità e Contrasto. Se si tenta di attivare i controlli OSD in modalità Blocco OSD , apparirà una schermata che informa del fatto che i controlli OSD sono bloccati. Per attivare la funzione Blocco OSD, premere il tasto "AUTO/ RESET", quindi il tasto "+" e tenerli premuti contemporaneamente. Per disattivare la funzione Blocco OSD, premere il tasto "AUTO/ RESET", quindi il tasto "+" e tenerli premuti contemporaneamente.

NOTIF. RISOLUZIONE

Se è selezionato ON, dopo 45 secondi appare sulla schermata un messaggio che indica che la risoluzione non è ottimale.

ESPANSIONE

Seleziona la modalità zoom.

INTERO: L'immagine viene espansa a 1440 x 900 (LCD193WM) o a 1680 x 1050 (LCD203WM/LCD223WM), indipendentemente dalla risoluzione.

PROP.: L'immagine viene espansa senza cambiare il rapporto proporzionale.

DDC/CI

ATTIVA o DISATTIVA la comunicazione bidirezionale e il controllo del monitor.

MONITOR INFO

Indica il modello e i numeri di serie del monitor.

Avvertenza OSD

I menu di avvertenza OSD scompaiono quando si preme il pulsante SELECT.

NESSUN SEGNALE: Questa funzione avverte in caso non vi sia nessun segnale presente. Dopo l'accensione o quando vi è un cambiamento del segnale di input o il video è inattivo, apparirà la finestra **Nessun Segnale**.

NOTIF. RISOLUZIONE: Questa funzione consiglia l'utilizzo di una risoluzione ottimizzata. Dopo l'accensione o quando vi è un cambiamento del segnale di ingresso o il segnale video non ha la risoluzione opportuna, si apre la finestra **Notif. Risoluzione**. Questa funzione può essere disattivata nel menu STRUMENTI.

FUORI PORTATA: Questa funzione suggerisce la risoluzione e la frequenza di rinfresco ottimali. Dopo aver attivato l'alimentazione, in caso di modifica del segnale di ingresso o se il segnale video non ha una temporizzazione adatta, apparirà il menu **Fuori tolleranza**.

Uso raccomandato

Precauzioni di sicurezza e manutenzione

PER UNA RESA OTTIMALE, ATTENERSI ALLE SEGUENTI ISTRUZIONI PER L'INSTALLAZIONE E L'UTILIZZO DEL MONITOR A COLORI ACCUSYNC LCD:

- **NON APRIRE IL MONITOR.** All'interno non ci sono parti manutenibili dall'utente e l'apertura o la rimozione di coperture può esporre a scosse pericolose o ad altri rischi. Per la manutenzione, fare riferimento a personale di manutenzione qualificato.
- Non versare alcun liquido all'interno della carrozzeria, né usare il monitor vicino all'acqua.
- Non inserire alcun tipo di oggetto nelle fessure della carrozzeria, poiché esso potrebbe venire a contatto con punti a tensione pericolosa, il che può essere dannoso o fatale o può causare scosse elettriche, incendio o guasto dell'apparecchiatura.
- Non appoggiare oggetti pesanti sul cavo di alimentazione. Il danneggiamento del cavo può provocare scosse o incendi.
- Non posare il prodotto su un carrello, un supporto o un tavolo inclinato o instabile. Il monitor potrebbe cadere danneggiandosi seriamente.
- Se si utilizza il monitor LCD con l'alimentazione AC 220-240V, utilizzare un cavo di alimentazione compatibile con la tensione della presa CA utilizzata. Il cavo di alimentazione utilizzato deve essere di tipo approvato ed essere conforme agli standard di sicurezza del Paese. (il tipo H05VV-F deve essere utilizzato in Europa).
- Nel Regno Unito, utilizzare un cavo di alimentazione approvato BS con una spina stampata e un fusibile nero (5A) adatto a questo monitor. Se il cavo di alimentazione non viene fornito con il monitor, contattare il fornitore.
- Non posare alcun oggetto sul monitor e non usarlo all'aperto.
- L'interno del tubo fluorescente disposto all'interno del monitor LCD contiene mercurio. Attenersi alle leggi o ai regolamenti dell'amministrazione locale per smaltire adeguatamente questo tubo.
- Non piegare il cavo di alimentazione.
- Non utilizzare il monitor ad alte temperature e in aree umide, polverose o oleose.
- Non coprire le prese d'aria del monitor.

Scollegare immediatamente il monitor dalla presa a muro e fare riferimento a personale di manutenzione qualificato se si verificano le seguenti condizioni:

- Il cavo di alimentazione o la presa sono danneggiati.
- E' stato versato del liquido o sono caduti oggetti nel monitor.
- Il monitor è stato esposto a pioggia o acqua.
- Il monitor è stato fatto cadere o la carrozzeria è danneggiata.
- Il monitor non funziona regolarmente anche se si seguono le istruzioni d'uso.
- Se il monitor è rotto, evitare il contatto con i cristalli liquidi e maneggiare con cura.

ATTENZIONE

- Permettere una ventilazione adeguata intorno al monitor in modo da dissipare il calore. Non ostruire le aperture di ventilazione o mettere il monitor vicino a radiatori o altre fonti di calore. Non mettere nulla sopra il monitor.
- Il connettore del cavo di alimentazione è il mezzo principale per scollegare il sistema dalla rete di alimentazione. Il monitor deve essere posto vicino ad una presa di alimentazione facilmente accessibile.
- Maneggiare con cura durante il trasporto. Conservare l'imballo per il trasporto.

- **Persistenza dell'immagine:** La persistenza dell'immagine si ha quando un residuo o un "fantasma" di un'immagine precedente sono ancora visibili sullo schermo. A differenza dei monitor CRT, la persistenza dell'immagine dei monitor LCD non è permanente, ma bisogna evitare di visualizzare immagini costanti per lungo tempo.
  Per eliminare la persistenza dell'immagine, spegnere il monitor per il tempo di visualizzazione dell'immagine precedente. Ad esempio, se un'immagine è rimasta sul monitor per un'ora, lasciando un'immagine residua, il monitor deve rimanere spento per un'ora per cancellare l'immagine.

  NOTA: Come per tutti i dispositivi di visualizzazione, NEC DISPLAY SOLUTIONS raccomanda di utilizzare a intervalli regolari uno screen saver mobile quando lo schermo non è attivo o di spegnere il monitor se non viene utilizzato.

POSIZIONANDO E REGOLANDO CORRETTAMENTE IL MONITOR È POSSIBILE RIDURRE L'AFFATICAMENTO DELLA VISTA, DELLE SPALLE E DEL COLLO. CONTROLLARE QUANTO SEGUE NEL POSIZIONARE IL MONITOR:

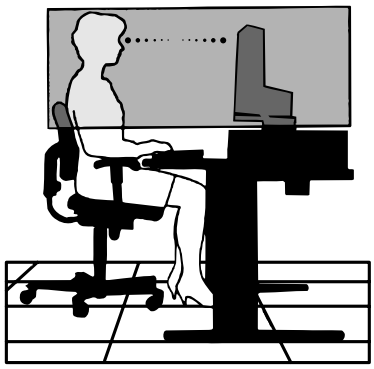

- Per ottenere prestazione ottimali, attendere 20 minuti per il riscaldamento.
- Regolare l'altezza del monitor in modo che la parte alta dello schermo sia a livello degli occhi o leggermente sotto. Guardando il centro dello schermo, gli occhi devono essere rivolti leggermente verso il basso.
- Posizionare il monitor ad almeno 40 cm e a non più di 70 cm dagli occhi. La distanza ottimale è 50 cm.
- Far riposare periodicamente gli occhi guardando un oggetto lontano almeno 6 metri. Chiudere sovente gli occhi.
- Posizionare il monitor ad un angolo di 90° rispetto a finestre o altre sorgenti di luce per ridurre il riflesso della luce sullo schermo. Regolare l'inclinazione del monitor in modo che le luci del soffitto non si riflettano sullo schermo.
- Se la luce riflessa rende difficile vedere lo schermo, utilizzare un filtro antiriflesso.
- Pulire la superficie del monitor LCD con un panno senza pelo e non abrasivo. Non usare detersivi o pulivetro!
- Regolare i controlli di luminosità e contrasto del monitor per migliorare la leggibilità.
- Usare un supporto per documenti posto vicino allo schermo.
- Posizionare ciò che viene osservato più spesso (lo schermo o il materiale di riferimento) direttamente davanti, per girare il meno possibile la testa quando si digita.
- Non visualizzare immagini fisse sullo schermo per lungo tempo per evitare la loro persistenza (effetti post-immagine).
- Fare regolarmente esami della vista.

Ergonomia

Per ottenere il massimo beneficio ergonomico, si raccomanda di:

- Utilizzare i controlli di dimensione e posizione preimpostati con segnali standard.
- Utilizzare l'impostazione colore preimpostata.
- Utilizzare segnali non interallacciati con una frequenza di rinfresco verticale compresa tra 60-75 Hz.
- Non utilizzare il colore primario blu su uno sfondo scuro, perché è difficile da vedere e può produrre l'affaticamento degli occhi a causa del contrasto insufficiente.

Pulizia del pannello LCD

- Quando il pannello a cristalli liquidi si sporca o si impolvera, spolverarlo con delicatezza utilizzando un panno morbido.
- Non sfregare il pannello LCD con materiale ruvido.
- Non esercitare pressione sulla superficie del pannello LCD.
- Non utilizzare un pulitore OA per non provocare deterioramento oppure scolorire la superficie del pannello LCD.

Pulizia della scocca

- Scollegare l'alimentazione.
- Inumidire un panno morbido con dell'acqua e del detergente neutro. Pulire delicatamente la scocca quindi asciugare con un panno morbido.

NOTA: La superficie della scocca è ricoperta da diversi tipi di materie plastiche. NON pulire con benzene, diluente, detergente alcalino, detergente con alcol, detergente per vetri, cera, detergente per smalti, sapone in polvere o insetticidi. Evitare che gomme o sostanze viniliche rimangano in contatto con la scocca per molto tempo. Questi tipi di fluidi e tessuti possono provocare il deterioramento della vernice, screpolature o spelature.

Per ulteriori informazioni su come predisporre un ambiente di lavoro adeguato, scrivere all'associazione American National Standard for Human Factors Engineering of Visual Display Terminal Workstations - ANSI-HFS Standard No. 100-1988 - The Human Factors Society, Inc. P.O. Box 1369, Santa Monica, California 90406.

Specifiche tecniche Monitor AccuSync LCD193WM

Specifiche del Monitor		Monitor AccuSync LCD193WM	Note
Modulo LCD	Diagonale:	48,1 cm/19 pollici	Matrice attiva; display a cristalli liquidi (LCD) con transistor a film sottile (TFT); 0,284 mm dot pitch; 300 cd/m² luminanza bianca, rapporto di contrasto tipico 1000:1.
	Dimensione dell'immagine visibile:	48,1 cm/19 pollici	
	Risoluzione naturale (Numero di Pixel):	1440 x 900	
Segnale d'ingresso	Video:	ANALOGICO 0,7 Vp-p/75 Ohm	
	Sincr.:	Sincronizzazione separata. Livello TTL (Positivo/Negativo) Sinc. orizzontale. Positivo/Negativo Sinc. verticale. Positivo/Negativo	
Colori schermo	Ingresso analogico:	16,7 M	A seconda della scheda video usata.
Campo sincronizzazione	Orizzontale:	Da 31,5 kHz a 81,1 kHz	Automatica
	Verticale:	Da 56 Hz a 75 Hz	Automatica
Angolo visivo	Sin./Dest.:	-88 °/ +88 ° (CR>5)	
	Su/Giù:	-88 °/ +88 ° (CR>5)	
Risoluzioni supportate	Orizzontale:	720 x 400*1: VGA text 640 x 480*1 @ da 60 Hz a 75 Hz 800 x 600*1 @ da 56 Hz a 75 Hz 832 x 624*1 @ 75 Hz 1024 x 768*1 @ da 60 Hz a 75 Hz 1152 x 864*1 @ da 60 Hz a 75 Hz 1152 x 870*1 @ 75 Hz 1360 x 768*1 @ 60 Hz 1440 x 900 @ da 60 Hz a 75 Hz.....	È possibile che alcuni sistemi non supportino tutte le modalità elencate. Risoluzione consigliata di 60 Hz per prestazioni ottimali di visualizzazione.
Area di visualizzazione attiva	Orizzontale:	408,2 mm	
	Verticale:	255,2 mm	
Altoparlanti	Uscita audio pratica:	1.0 W + 1.0 W	
Alimentazione		100 - 240 V ~ 50/60 Hz	
Dimensioni	Orizzontale:	447,3 mm (L) x 374,6 mm (H) x 196,2 mm (P) 17,6 pollici (L) x 14,7 pollici (H) x 7,7 pollici (P)	
Peso		5,5 kg	
Condizioni ambientali			
	Temperatura di funzionamento:	da 5 °C a 35 °C	
	Umidità:	da 30% a 80%	
	Altitudine:	Da 0 a 4.572 m	
	Temperatura di immagazzinamento:	da -10 °C a +60 °C	
	Umidità:	da 10% a 85%	
	Altitudine:	Da 0 a 12.192 m	

*1 Quando si usano risoluzioni inferiori al numero di pixel del modulo LCD, il testo può apparire differente. Questo è normale e necessario per tutte le tecnologie flat panel attuali quando non visualizzano risoluzioni naturali a schermo completo. Nelle tecnologia flat panel, ogni punto sullo schermo in realtà è un pixel; pertanto, per espandere le risoluzioni a schermo completo, bisogna interpolare la risoluzione.

NOTA: Le specifiche tecniche possono essere variate senza preavviso.

Italiano

Specifiche tecniche Monitor AccuSync LCD203WM

Specifiche del Monitor	Monitor AccuSync LCD203WM	Note
Modulo LCD Diagonale: Dimensione dell'immagine visibile: Risoluzione naturale (Numero di Pixel):	51,1 cm/20,1 pollici 51,1 cm/20,1 pollici 1680 x 1050	Matrice attiva; display a cristalli liquidi (LCD) con transistor film sottile (TFT); 0,258 mm dot pitch; 300 cd/m² luminanza bianca, rapporto di contrasto tipico 1000:1.
Segnale d'ingresso Video: Sincr.:	ANALOGICO 0,7 Vp-p/75 Ohm Sincronizzazione separata. Livello TTL (Positivo/Negativo) Sinc. orizzontale. Positivo/Negativo Sinc. verticale. Positivo/Negativo	
Colori schermo Ingresso analogico:	16,7 M	A seconda della scheda video usata.
Campo sincronizzazione Orizzontale: Verticale:	Da 31,5 kHz a 82,3 kHz Da 56 Hz a 75 Hz	Automatica Automatica
Angolo visivo Sin./Dest.: Su/Giù:	-85 °/ +85 ° (CR>5) -85 °/ +85 ° (CR>5)	
Risoluzioni supportate Orizzontale:	720 x 400*1: VGA text 640 x 480*1 @ da 60 Hz a 75 Hz 800 x 600*1 @ da 56 Hz a 75 Hz 832 x 624*1 @ 75 Hz 1024 x 768*1 @ da 60 Hz a 75 Hz 1152 x 864*1 @ 75 Hz 1152 x 870*1 @ 75 Hz 1280 x 960*1 @ da 60 Hz a 75 Hz 1280 x 1024*1 @ da 60 Hz a 75 Hz 1440 x 900*1 @ 60 Hz 1680 x 1050 @ 60 Hz.....	È possibile che alcuni sistemi non supportino tutte le modalità elencate. Risoluzione consigliata di 60 Hz per prestazioni ottimali di visualizzazione.
Area di visualizzazione attiva Orizzontale: Verticale:	433,4 mm 270,9 mm	
Altoparlanti Uscita audio pratica:	1,0 W + 1,0 W	
Alimentazione	100 - 240 V ~ 50/60 Hz	
Dimensioni Orizzontale:	478,9 mm (L) x 386,8 mm (H) x 196,2 mm (P) 18,9 pollici (L) x 15,2 pollici (H) x 7,7 pollici (P)	
Peso	6,1 kg	
Condizioni ambientali Temperatura di funzionamento: Umidità: Altitudine: Temperatura di immagazzinamento: Umidità: Altitudine:	 da 5 °C a 35 °C da 30% a 80% Da 0 a 3.048 m da -10 °C a +60 °C da 10% a 85% Da 0 a 12.192 m	

*1 Quando si usano risoluzioni inferiori al numero di pixel del modulo LCD, il testo può apparire differente. Questo è normale e necessario per tutte le tecnologie flat panel attuali quando non visualizzano risoluzioni naturali a schermo completo. Nelle tecnologia flat panel, ogni punto sullo schermo in realtà è un pixel; pertanto, per espandere le risoluzioni a schermo completo, bisogna interpolare la risoluzione.

NOTA: Le specifiche tecniche possono essere variate senza preavviso.

Specifiche tecniche Monitor AccuSync LCD223WM

Specifiche del Monitor	Monitor AccuSync LCD223WM	Note
Modulo LCD Diagonale: Dimensione dell'immagine visibile: Risoluzione naturale (Numero di Pixel):	55,9 cm/22 pollici 55,9 cm/22 pollici 1680 x 1050	Matrice attiva; display a cristalli liquidi (LCD) con transistor film sottile (TFT); 0,282 mm dot pitch; 300 cd/m² luminanza bianca, rapporto di contrasto tipico 1000:1.
Segnale d'ingresso Video: Sincr.:	ANALOGICO 0,7 Vp-p/75 Ohm Sincronizzazione separata. Livello TTL (Positivo/Negativo) Sinc. orizzontale. Positivo/Negativo Sinc. verticale. Positivo/Negativo	
Colori schermo Ingresso analogico:	16,7 M	A seconda della scheda video usata.
Campo sincronizzazione Orizzontale: Verticale:	Da 31,5 kHz a 82,3 kHz Da 56 Hz a 75 Hz	Automatica Automatica
Angolo visivo Sin./Dest.: Su/Giù:	-88 °/ +88 ° (CR>5) -88 °/ +88 ° (CR>5)	
Risoluzioni supportate Orizzontale:	720 x 400*1: VGA text 640 x 480*1 @ da 60 Hz a 75 Hz 800 x 600*1 @ da 56 Hz a 75 Hz 832 x 624*1 @ 75 Hz 1024 x 768*1 @ da 60 Hz a 75 Hz 1152 x 864*1 @ 75 Hz 1152 x 870*1 @ 75 Hz 1280 x 960*1 @ da 60 Hz a 75 Hz 1280 x 1024*1 @ da 60 Hz a 75 Hz 1440 x 900*1 @ 60 Hz 1680 x 1050 @ 60 Hz.....	È possibile che alcuni sistemi non supportino tutte le modalità elencate. Risoluzione consigliata di 60 Hz per prestazioni ottimali di visualizzazione.
Area di visualizzazione attiva Orizzontale: Verticale:	473,8 mm 296,1 mm	
Altoparlanti Uscita audio pratica:	1,0 W + 1,0 W	
Alimentazione	100 - 240 V ~ 50/60 Hz	
Dimensioni Orizzontale:	508,1 mm (L) x 398,1 mm (H) x 196,2 mm (P) 20 pollici (L) x 15,7 pollici (H) x 7,7 pollici (P)	
Peso	6,5 kg	
Condizioni ambientali Temperatura di funzionamento: Umidità: Altitudine: Temperatura di immagazzinamento: Umidità: Altitudine:	 da 5 °C a 35 °C da 30% a 80% Da 0 a 4.572 m da -10 °C a +60 °C da 10% a 85% Da 0 a 12.192 m	

*1 Quando si usano risoluzioni inferiori al numero di pixel del modulo LCD, il testo può apparire differente. Questo è normale e necessario per tutte le tecnologie flat panel attuali quando non visualizzano risoluzioni naturali a schermo completo. Nelle tecnologia flat panel, ogni punto sullo schermo in realtà è un pixel; pertanto, per espandere le risoluzioni a schermo completo, bisogna interpolare la risoluzione.

NOTA: Le specifiche tecniche possono essere variate senza preavviso.

Italiano

Caratteristiche

Ingombro ridotto: Rappresenta la soluzione ideale per ambienti che richiedono alta qualità dell'immagine ma con limitazioni di dimensione e peso. L'ingombro ed il peso ridotto permettono il suo facile spostamento e trasporto da un luogo all'altro.

Sistemi di controllo AccuColor: Permettono la regolazione dei colori dello schermo e la personalizzazione della precisione dei colori per diversi standard.

Controlli OSD (On Screen Display): Permettono di regolare in modo semplice e rapido tutti gli elementi dell'immagine visualizzata mediante l'utilizzo di un semplice menu su schermo.

Regolazione completamente automatica: La regolazione automatica No-touch regola automaticamente il monitor sulle impostazioni ottimali al momento della configurazione iniziale.

Caratteristiche ErgoDesign: Sfruttano l'ergonomia per migliorare l'ambiente di lavoro, proteggere la salute dell'utente e risparmiare denaro. A titolo di esempio si citano i controlli OSD per la regolazione dell'immagine facile e veloce, la base inclinabile per un migliore angolo di visione, l'ingombro ridotto e la conformità alle linee guida per una bassa emissione MPRII eTCO.

Plug and Play: La soluzione Microsoft con il sistema operativo Windows facilita il setup e l'installazione permettendo al monitor di comunicare direttamente le proprie caratteristiche (ad es. dimensioni dello schermo e risoluzioni supportate) al computer e, di conseguenza, di ottimizzare automaticamente le prestazioni del display.

Sistema IPM (Intelligent Power Manager): Fornisce metodi di risparmio energetico innovativi che permettono al monitor di ridurre il consumo di potenza quando è acceso ma non usato, consentendo un risparmio di due terzi del costo in energia, riducendo le emissioni e i costi di condizionamento dell'ambiente di lavoro.

Tecnologia a multifrequenza: Adatta automaticamente il monitor alla frequenza di scansione della scheda video visualizzando la risoluzione richiesta.

FullScan Capability: Permette di utilizzare l'intero schermo con la maggior parte delle risoluzioni, espandendo significativamente la dimensione dell'immagine.

Interfaccia standard di montaggio VESA: Permette agli utenti di montare il monitor AccuSync su qualsiasi braccio o supporto di montaggio VESA standard fornito da terze parti. Permette al monitor di essere montato su una parete o braccio usando un opportuno dispositivo fornito da terzi.

Ricerca guasti

Nessuna immagine

- Il cavo segnali deve essere ben collegato alla scheda video del computer.
- La scheda video deve essere completamente inserita nel suo slot.
- Verificare che l'interruttore di alimentazione sulla parte anteriore e l'interruttore di alimentazione del computer siano in posizione ON.
- Assicurarsi che sulla scheda video o sul sistema usato sia stato selezionato un modo supportato. (Consultare il manuale della scheda video o del sistema per cambiare la modalità grafica).
- Controllare se il monitor e la scheda video sono compatibili e rispettano le impostazioni raccomandate.
- Controllare che il connettore del cavo segnali non abbia contatti piegati o rientrati.
- Controllare l'ingresso segnale.

Il pulsante di alimentazione non risponde

- Scollegare il cavo di alimentazione del monitor dalla presa di rete CA per spegnere il monitor ed effettuare il reset.

Persistenza dell'immagine

- La persistenza immagine si ha quando un "fantasma" di un'immagine rimane sullo schermo anche dopo che il monitor è stato spento. A differenza dei monitor CRT, la persistenza dell'immagine dei monitor LCD non è permanente, ma bisogna evitare di visualizzare immagini costanti per lungo tempo.
  Per eliminare la persistenza dell'immagine, spegnere il monitor per il tempo di visualizzazione dell'immagine.
  Ad esempio, se un'immagine è rimasta sul monitor per un'ora, lasciando un'immagine residua, il monitor deve rimanere spento per un'ora per cancellare l'immagine.

NOTA: Come per tutti i dispositivi di visualizzazione, NEC DISPLAY SOLUTIONS raccomanda di utilizzare a intervalli regolari uno screen saver quando lo schermo non è attivo o di spegnere il monitor se non viene utilizzato.

L'immagine non è stabile, è sfocata o si vede ondeggiamento.

- Il cavo segnali deve essere fermamente collegato al computer.
- Usare i controlli di regolazione immagine OSD per mettere a fuoco e regolare la visualizzazione aumentando o diminuendo la regolazione di precisione totale. Se viene cambiato il modo di visualizzazione, può essere necessario regolare nuovamente le impostazioni di regolazione dell'immagine OSD.
- Controllare se il monitor e la scheda video sono compatibili e rispettano le impostazioni raccomandate.
- Se il testo viene visualizzato in modo confuso, cambiare la modalità video a non interlacciata e utilizzare una frequenza di rinfresco di 60 Hz.

Il LED del monitor non si illumina (non si vede il colore ambra o verde)

- L'interruttore generale deve essere chiuso ed il cavo di alimentazione deve essere collegato.

La dimensione dell'immagine visualizzata non è corretta

- Utilizzare i controlli regolazione immagine OSD per aumentare o diminuire RAPIDA.
- Assicurarsi che sulla scheda video o sul sistema usato sia stato selezionato un modo supportato. (Consultare il manuale della scheda video o del sistema per cambiare la modalità grafica).

Nessun video

- Se sullo schermo non compare niente, accendere e spegnere il pulsante di accensione.
- Assicurarsi che il computer non sia in modo risparmio energetico (toccare la tastiera o il mouse).

Nessun suono

- Verificare che il cavo dell'altoparlante sia opportunamente collegato.
- Verificare se il tasto Mute è attivato.
- Verificare se il volume in OSD è impostato sul minimo.

TCO'03 *(Traduzione del testo inglese TCO'03)*

TCO Development

Congratulazioni!

Lo schermo che avete appena acquistato ha l'etichetta TCO'03 Displays. Ciò significa che questo schermo è stato progettato, fabbricato e controllato in base ai più severi requisiti di qualità e di tutela dell'ambiente validi in tutto il mondo. Queste caratteristiche lo rendono un prodotto ad alte prestazioni, progettato su misura per l'utente e in modo da minimizzare l'impatto con l'ambiente naturale.

Alcune delle caratteristiche dei requisiti TCO'03 Displays:

Ergonomia

- Buona ergonomia visiva e buona qualità dell'immagine per migliorare l'ambiente lavorativo dell'utente e ridurre i problemi di vista e di postura. Parametri importanti sono la luminanza, il contrasto, la risoluzione, la riflettanza, il rendering del colore e la stabilità dell'immagine.

Energia

- La modalità Risparmio energia dopo un periodo di tempo offre vantaggi sia all'utente che all'ambiente
- Sicurezza elettrica

Emissioni

- Campi elettromagnetici
- Emissione di rumori

Ecologia

- Il prodotto deve essere progettato per essere riciclato e il costruttore deve avere un sistema di gestione ambientale certificato come EMAS o ISO 14 001
- Limitazioni per:
  - polimeri e ritardanti di fiamma clorinati e brominati
  - metalli pesanti come cadmio, mercurio e piombo.

I requisiti indicati in questa etichetta sono stati sviluppati da TCO Development in collaborazione con scienziati, esperti, utenti e costruttori in tutto il mondo. Dalla fine degli anni '80 TCO è stato coinvolto nel progetto di sviluppo di apparecchiature IT sempre più vicine alle esigenze dell'utente in termini di facilità d'uso e di convenienza. Il nostro sistema di etichettatura è stato inaugurato nel 1992 per gli schermi ed ora è richiesto dagli utenti e dai costruttori di apparecchiature IT di tutto il mondo.

Per ulteriori informazioni fare riferimento al sito
www.tcodevelopment.com

Riciclaggio dei prodotti e risparmio energetico

NEC DISPLAY SOLUTIONS è molto sensibile riguardo alla protezione dell'ambiente e considera il riciclo una delle priorità assolute della società nel tentativo di ridurre al minimo il proprio impatto sull'ambiente. L'impegno a sviluppare i prodotti nel pieno rispetto dell'ambiente si unisce allo sforzo costante di favorire la definizione e la conformità con gli standard indipendenti più recenti messi a punto da enti come ISO (International Organisation for Standardization) e TCO (Swedish Trades Union).

Smaltimento del vecchio prodotto NEC

Lo scopo del riciclo è ottenere un vantaggio ambientale mediante il riutilizzo, l'aggiornamento, il ripristino o il recupero dei materiali. I siti dedicati al riciclo garantiscono che i componenti dannosi per l'ambiente vengano manipolati e smaltiti in modo sicuro. Per assicurare il riciclo ottimale dei suoi prodotti, **NEC DISPLAY SOLUTIONS offre una varietà di procedure di riciclo** e fornisce suggerimenti su come trattare in modo attento alle esigenze dell'ambiente un prodotto che ha raggiunto la fine della sua vita utile.

Tutte le informazioni necessarie relative allo smaltimento del prodotto e le informazioni specifiche di ogni paese sui centri di riciclo sono reperibili sui seguenti siti Web:

http://www.nec-display-solutions.com/greencompany/ (in Europa),

http://www.nec-display.com (in Giappone) e

http://www.necdisplay.com (negli Stati Uniti).

Risparmio di energia

Questo monitor dispone di una funzionalità avanzata per il risparmio di energia. Quando un segnale VESA DPMS (Display Power Management Signalling) standard viene inviato al monitor, viene attivata la modalità di risparmio di energia. Per il monitor viene attivata una sola modalità di risparmio di energia.

LCD193WM

Modalità	Consumo energia	Colore LED
Funzionamento normale	Circa 39W	Verde
Risparmio energia	Meno di 2W	Ambra
Spento	Meno di 1W	Non illuminato

LCD203WM

Modalità	Consumo energia	Colore LED
Funzionamento normale	Circa 49W	Verde
Risparmio energia	Meno di 2W	Ambra
Spento	Meno di 1W	Non illuminato

LCD223WM

Modalità	Consumo energia	Colore LED
Funzionamento normale	Circa 55W	Verde
Risparmio energia	Meno di 2W	Ambra
Spento	Meno di 1W	Non illuminato

Marcatura WEEE (Direttiva europea 2002/96/EC)

Nell'Unione Europea

La legislazione in vigore nell'UE e applicata dal singolo Stato Membro prevede che i prodotti elettrici ed elettronici dismessi che recano il simbolo illustrato a sinistra debbano essere smaltiti separatamente rispetto agli altri rifiuti domestici. Questo comprende i monitor e gli accessori elettrici, come i cavi segnali o di alimentazione. Per smaltire i monitor NEC, pertanto, occorre informarsi presso gli enti locali oppure chiedere al punto vendita dove è stato acquistato il prodotto; in alternativa, occorre attenersi a quanto contenuto nei contratti stipulati tra voi e NEC.

Il contrassegno sui prodotti elettrici ed elettronici viene applicato unicamente ai paesi che fanno parte dell'Unione Europea.

Fuori dall'Unione Europea

Se si desidera smaltire dei prodotti elettrici ed elettronici fuori dall'Unione Europea, contattare gli enti locali competenti al fine di applicare il metodo corretto di smaltimento.