# MultiSync LCD2090UXi
# SpectraView 2090

## Gebruikershandleiding

Empowered by Innovation NEC

# Index

Waarschuwing, Let op! ..... Nederlands-1
Kennisgeving ..... Nederlands-1
Conformiteitsverklaring van Canadees Ministerie van Communicatie ..... Nederlands-2
Conformiteitsverklaring ..... Nederlands-2
Inhoud ..... Nederlands-3
Snel aan de slag ..... Nederlands-4
Besturingselementen ..... Nederlands-8
Aanbevolen gebruik ..... Nederlands-13
Specificaties ..... Nederlands-15
Eigenschappen ..... Nederlands-16
Problemen oplossen ..... Nederlands-17
Bijlage ..... Nederlands-18
De functie Auto Brightness (automatische helderheid) gebruiken ..... Nederlands-25
TCO'03 ..... Nederlands-26
Recyclage- en energie-informatie van de fabrikant ..... Nederlands-27

## WAARSCHUWING

STEL DEZE EENHEID NIET BLOOT AAN REGEN OF VOCHT, OM ZO DE KANS OP BRAND OF ELEKTRISCHE SCHOKKEN TE VERMIJDEN. GEBRUIK DE GEPOLARISEERDE STEKKER VAN DEZE EENHEID NIET MET EEN VERLENGSNOER OF CONTACTDOOS OF ANDERE STOPCONTACTEN TENZIJ U DE POLEN VOLLEDIG IN HET CONTACTPUNT KUNT PLAATSEN.

OPEN DE BEHUIZING NIET. DEZE BEVAT ONDERDELEN DIE ONDER HOGE SPANNING STAAN. HET ONDERHOUD MAG ALLEEN WORDEN UITGEVOERD DOOR BEVOEGDE EN HIERVOOR OPGELEIDE ONDERHOUDSTECHNICI.

## LET OP!

LET OP! CONTROLEER OF HET UITEINDE VAN DE VOEDINGSKABEL WEL DEGELIJK UIT HET STOPCONTACT IS GEHAALD, OM DE KANS OP ELEKTRISCHE SCHOKKEN TE BEPERKEN. HAAL HET UITEINDE VAN DE VOEDINGSKABEL UIT HET STOPCONTACT VAN DE WISSELSTROOMBRON OM DE STROOMVOORZIENING VOLLEDIG TE ONDERBREKEN. VERWIJDER DE KLEP NIET (NOCH DE ACHTERZIJDE). BEVAT GEEN INTERNE ONDERDELEN DIE DOOR DE GEBRUIKER KUNNEN WORDEN VERVANGEN OF ONDERHOUDEN. HET ONDERHOUD MAG ALLEEN WORDEN UITGEVOERD DOOR BEVOEGDE EN HIERVOOR OPGELEIDE ONDERHOUDSTECHNICI.

Dit symbool waarschuwt de gebruiker dat de eenheid een niet-geïsoleerde voltagebron bevat die sterk genoeg is om elektrische schokken te veroorzaken. Het is bijgevolg gevaarlijk de onderdelen in deze eenheid aan te raken.

Dit symbool wijst de gebruiker op belangrijke informatie over de werking en het onderhoud van deze eenheid. Lees deze informatie altijd zorgvuldig om eventuele problemen te vermijden.

## Let op!

Als u in Europa de MultiSync LCD2090UXi of de SpectraView 2090 gebruikt met een wisselstroomvoeding van 220-240 V, dient u de voedingskabel te gebruiken die bij de monitor is meegeleverd.

Gebruikers in Groot-Brittannië dienen een door het BS goedgekeurde voedingskabel met gietstekker en ingebouwde zwarte zekering (5 A) voor het apparaat te gebruiken. Als bij dit apparaat geen voedingskabel is meegeleverd, neemt u contact op met uw leverancier.

Als u in Australië de MultiSync LCD2090UXi of de SpectraView 2090 gebruikt met een wisselstroomvoeding van 220-240 V, dient u de voedingskabel te gebruiken die bij de monitor is meegeleverd. Als bij dit apparaat geen voedingskabel is meegeleverd, neemt u contact op met uw leverancier.

In alle andere situaties gebruikt u een voedingskabel die overeenkomt met de spanning van de wisselstroombron waarop u het apparaat aansluit. Deze voedingskabel moet zijn goedgekeurd en moet voldoen aan de veiligheids-normen die in uw land van toepassing zijn.

# Kennisgeving

### Kennisgeving van de fabrikant

Hierbij verklaren wij dat de kleurenmonitoren MultiSync LCD2090UXi en SpectraView 2090 (L205GR) in overeenstemming zijn met

Richtlijn 73/23/EEC van de Europese Commissie:
– EN 60950-1

Richtlijn 89/336/EEC van de Europese Commissie:
– EN 55022
– EN 61000-3-2
– EN 61000-3-3
– EN 55024

en het volgende keurmerk heeft:

NEC Display Solutions, Ltd.
4-13-23, Shibaura,
Minato-Ku
Tokyo 108-0023, Japan

TÜV Rheinland Product Safety | ISO 13406-2

Windows is een geregistreerd handelsmerk van Microsoft Corporation. NEC is een geregistreerd handelsmerk van NEC Corporation. Energy Star is een in de Verenigde Staten geregistreerd handelsmerk.
OmniColor is een geregistreerd handelsmerk van NEC Display Solutions Europe GmbH in de EU-landen en Zwitserland.
ErgoDesign is een geregistreerd handelsmerk van NEC Display Solutions, Ltd. in de Benelux, Denemarken, Duitsland, Frankrijk, Italië, Noorwegen, Oostenrijk, Spanje, Verenigd Koninkrijk en Zweden.
NaViSet is een geregistreerd handelsmerk van NEC Display Solutions Europe GmbH in de EU-landen en Zwitserland.
Alle overige merk- en productnamen zijn handelsmerken of geregistreerde handelsmerken van hun respectieve eigenaren.
Als Energy Star®-partner heeft NEC Display Solutions of America, Inc. bepaald dat dit product beantwoordt aan de Energy Star-richtlijnen voor een efficiënt energiegebruik. Het Energy Star-logo geeft niet noodzakelijk EPA-goedkeuring voor een product of service aan.

# Conformiteitsverklaring van Canadees Ministerie van Communicatie

**DOC:** Dit digitale apparaat van klasse B voldoet aan alle vereisten van de Canadese wetgeving op radiostoring.

**C-UL:** Dit apparaat is voorzien van het C-UL keurmerk en voldoet aan de Canadese veiligheidsvoorschriften conform CAN/CSA C22.2 nr. 60950-1.

## FCC-informatie

1. Gebruik de opgegeven aangesloten kabels voor de MultiSync LCD2090UXi- of de SpectraView 2090-kleurenmonitor om geen radio- en tv-storing te veroorzaken.
   (1) De voedingskabel die u gebruikt, moet zijn goedgekeurd en moet voldoen aan de Amerikaanse veiligheidsnormen en aan de volgende voorwaarde.

| | |
|---|---|
| Voedingskabel<br>Lengte<br>Vorm van stekker | Niet-afgeschermd, 3 draden<br>2,0 m<br> 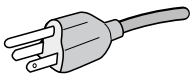 <br>VS |

   (2) Gebruik de meegeleverde afgeschermde beeldsignaalkabel, 'mini D-SUB (15-pins) naar DVI-A'-kabel of 'DVI-D naar DVI-D'-kabel. Het gebruik van andere kabels en adapters kan radio- en tv-storing veroorzaken.
2. Deze apparatuur is getest en in overeenstemming bevonden met de beperkingen voor een digitaal apparaat van Klasse B, conform Deel 15 van de FCC-voorschriften. Deze beperkingen zijn bedoeld om redelijke bescherming te bieden tegen schadelijke storing bij installatie in een huiselijke omgeving. Door deze apparatuur wordt radiofrequentie-energie voortgebracht en verbruikt, en kan dit type energie worden uitgestraald. Als de apparatuur niet volgens de instructies wordt geïnstalleerd en gebruikt, kan deze schadelijke radiostoring veroorzaken. Er is echter geen garantie dat de storing niet zal optreden in een specifieke configuratie. Als deze apparatuur schadelijke radio- of tv-storing veroorzaakt (u kunt dit controleren door de apparatuur uit en weer in te schakelen), probeert u het probleem te verhelpen door een of meer van de volgende maatregelen uit te voeren:
   - Verplaats de ontvangstantenne of wijzig de richting ervan.
   - Vergroot de afstand tussen het apparaat en de ontvanger.
   - Sluit het apparaat aan op een stopcontact dat zich op een ander circuit dan de ontvanger bevindt.
   - Neem contact op met de leverancier of een ervaren radio-/tv-technicus voor assistentie.

   Indien nodig neemt u contact op met de leverancier of een ervaren radio-/tv-technicus voor extra suggesties. Raadpleeg ook het volgende Engelstalige boekje van de Federal Communications Commission (FCC): “How to Identify and Resolve Radio-TV Interference Problems”. U kunt dit boekje bestellen bij U.S. Government Printing Office, Washington, D.C., 20402, artikelnummer 004-000-00345-4.

# Conformiteitsverklaring

Dit apparaat voldoet aan deel 15 van de FCC-voorschriften. Het gebruik is onderworpen aan de volgende twee voorwaarden: (1) Het apparaat mag geen schadelijke radiostoring veroorzaken en (2) het apparaat moet alle ontvangen radiostoringen accepteren, inclusief radiostoring die de werking kan verstoren.

| | |
|---|---|
| **Verantwoordelijke in Verenigde Staten:** | **NEC Display Solutions of America, Inc.** |
| **Adres:** | **500 Park Blvd, Suite 1100**<br>**Itasca, Illinois 60143** |
| **Tel.:** | **(630) 467-3000** |
| Type product: | Beeldschermmonitor |
| Apparaatklasse: | Klasse B, randapparatuur |
| Modellen: | MultiSync LCD2090UXi en SpectraView 2090 (L205GR) |

*Hierbij verklaren wij dat de hierboven vermelde apparatuur voldoet aan de technische normen die zijn bepaald in de FCC-voorschriften.*

# Inhoud

De doos* van uw nieuwe NEC-monitor bevat de volgende voorwerpen:

- MultiSync LCD2090UXi- of SpectraView 2090-monitor met in hoogte verstelbare draai-/kantel-/roteervoet
- Voedingskabel (Europees continent)
- Voedingskabel (VK: Zwart model)
- Kabel voor beeldsignaal (15-pins D-SUB-miniconnector naar DVI-A)
- Kabel voor beeldsignaal (DVI-D naar DVI-D)
- Gebruikershandleiding
- Cd-rom
- Kabelbehuizing
- Schroef (x 4) (voor installatie van de monitor op een zwenkarm (pagina 7))

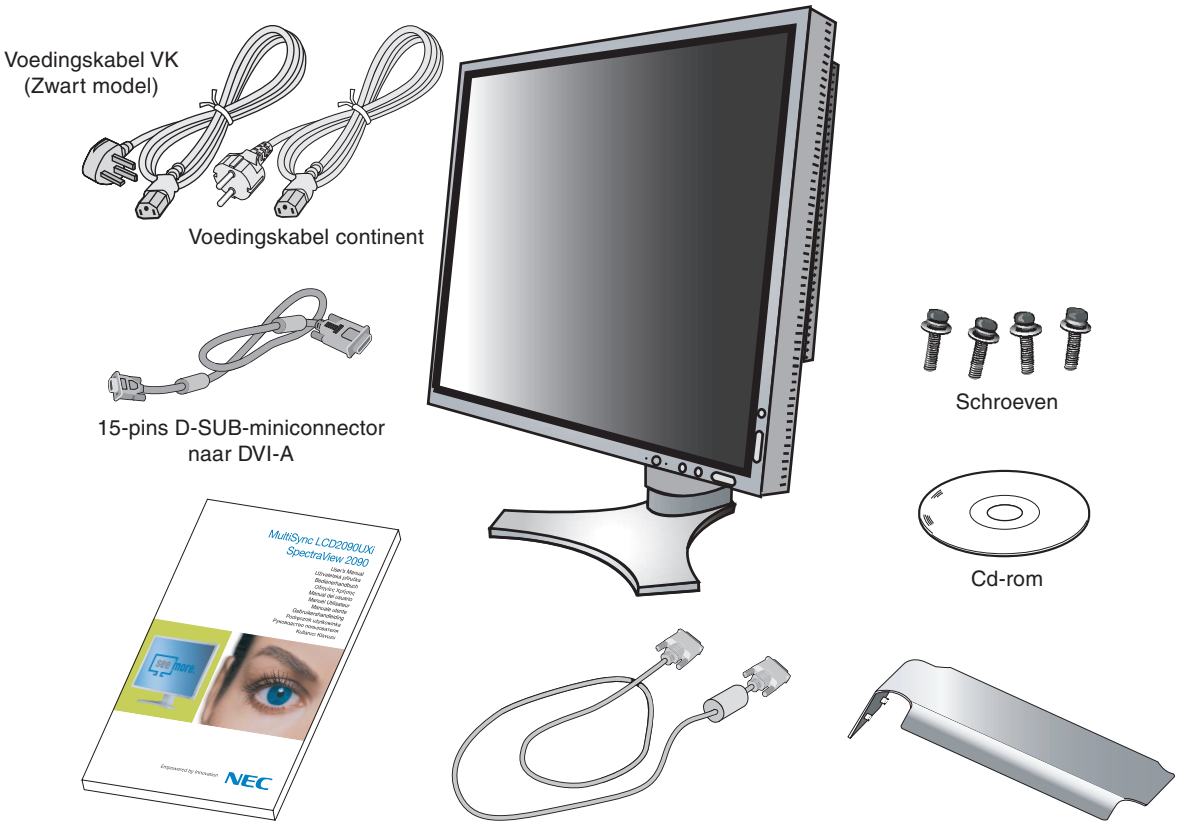


**OPMERKING:** Deze monitor kan worden uitgerust met optionele luidsprekers: “MultiSync Sound bar”. Vraag uw dealer of bekijk onze website op http://www.nec-display-solutions.com

* *Bewaar de originele doos en het verpakkingsmateriaal zodat u de monitor later probleemloos kunt vervoeren of verzenden.*

Nederlands

# Snel aan de slag

Volg de onderstaande instructies om de LCD-monitor op uw computersysteem aan te sluiten:

1. Zet de computer uit.
2. **Voor PC's of Mac-computers met digitale DVI-uitgang:** sluit de DVI-signaalkabel aan op de connector van de videokaart in uw systeem (zie **illustratie A.1**). Draai alle schroeven vast.

   **Voor PC's met analoge uitgang:** sluit de 15-pins D-SUB-miniconnector naar DVI-A signaalkabel aan op de connector van de videokaart in uw systeem (zie **illustratie A.2**).

   **Voor Mac-computers:** sluit de Macintosh-kabeladapter aan op de computer en sluit vervolgens de 15-pins mini D-SUB-signaalkabel aan op de Macintosh-kabeladapter (zie **illustratie B.1**).

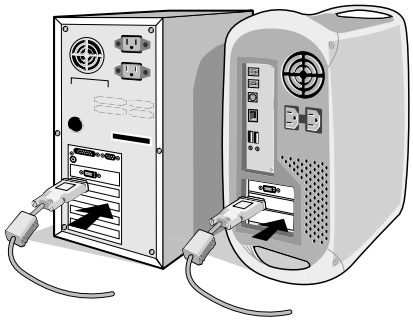

**Illustratie A.1**

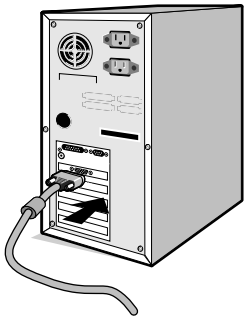

**Illustratie A.2**

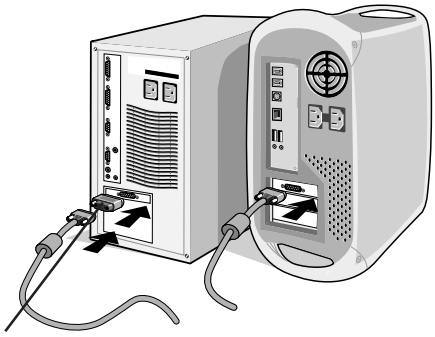

Macintosh-kabel-adapter (niet standaard meegeleverd)

**Illustratie B.1**

**OPMERKING:** voor sommige Macintosh-systemen hebt u geen Macintosh-kabeladapter nodig.

3. Plaats uw handen aan beide zijden van het beeldscherm om het LCD-scherm met een hoek van 30 graden in te stellen en naar de hoogste stand te schuiven (zie **illustratie C.1**).
4. Sluit alle kabels op de juiste connectoren aan (zie **illustratie C.1**).

**OPMERKING:** verkeerde kabelaansluitingen kunnen leiden tot een onbetrouwbare werking, de beeldkwaliteit/onderdelen van de LCD-module verstoren en/of de levensduur van de module inkorten.

5. Houd de kabels netjes opgeslagen in het in het voetstuk ingebouwde kabelssysteem.

   Plaats de D-Sub-kabel (niet bijgesloten) en de voedingskabel in de betreffende haken zoals afgebeeld (**illustratie C.2**).

   Plaats de DVI-kabel en de mini D-Sub-naar-DVI-A-kabel (15 pinnen) in de haken zoals afgebeeld (**illustratie C.3**).

   Als u de monitor in staande positie gebruikt, plaatst u de DVI-kabel en de mini D-Sub-naar-DVI-A-kabel (15 pinnen) in de haken zoals afgebeeld (**illustratie C.4**).
6. Zorg ervoor dat alle kabels plat tegen het voetstuk rusten (zie **illustratie C.3**).

   Stel bij het beheren van kabels de monitor in op de juiste hoogte en kantel-, roteer- en kijkhoek.

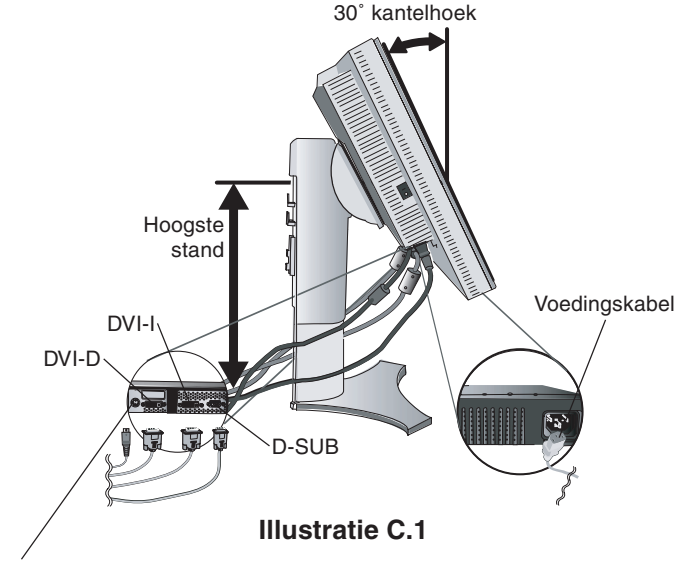


**Illustratie C.1**

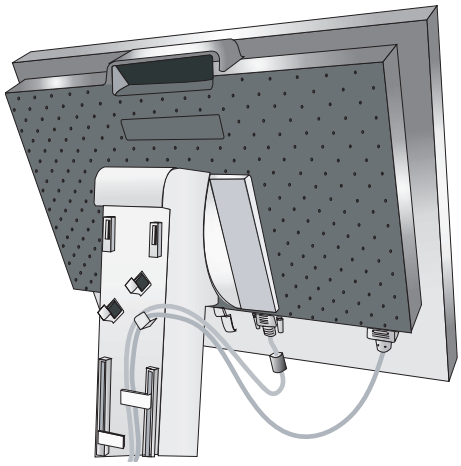

**Illustratie C.2**

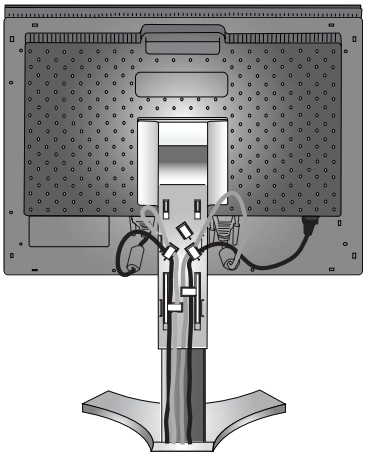

**Illustratie C.3**

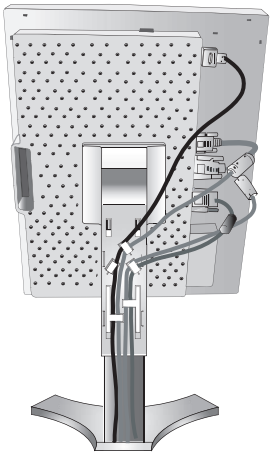

**Illustratie C.4**

7. Houd alle kabels stevig op hun plaats en plaats vervolgens de kabelbehuizing op het voetstuk (zie **illustratie D.1**). Als u de kabelbehuizing opnieuw wilt openen, moet u de behuizing verwijderen zoals is aangegeven in **illustratie D.2**.
8. Sluit het uiteinde van de voedingskabel aan op de lichtnetaansluiting aan de achterkant van de monitor en het andere uiteinde op het stopcontact.

**OPMERKING:** raadpleeg de sectie Let op in deze handleiding voor de juiste voedingskabel.

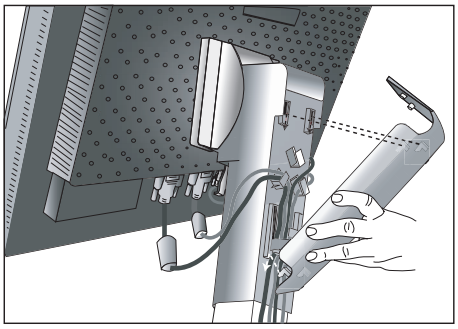

**Illustratie D.1**

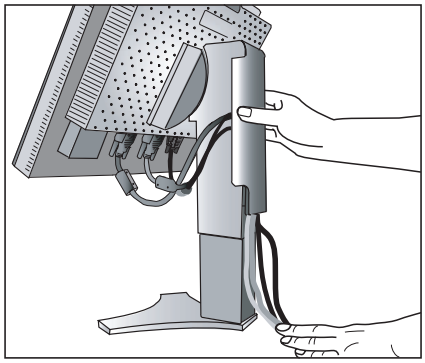

**Illustratie D.2**

9. De Vacation-schakelaar aan de rechterkant van de monitor moet zich in de stand ON bevinden. Gebruik de aan/uit-knop aan de voorkant om de monitor in te schakelen (zie **illustratie E.1**) en zet de computer aan.

**OPMERKING:** de Vacation-schakelaar is een echte aan/uit-knop. Als deze knop zich in de stand OFF bevindt, kan de monitor niet worden ingeschakeld met de knop aan de voorzijde. Gebruik de aan/uit-knop NIET herhaaldelijk na elkaar.

10. Bij de eerste installatie stelt de functie No-touch Auto Adjust de monitor automatisch in op de meest optimale instellingen voor de meeste timings. Voor verdere aanpassingen gebruikt u de volgende OSM-besturingselementen:
    - Auto Contrast (Automatische contrastregeling) (alleen analoge ingang)
    - Auto Adjust (Automatische regeling) (alleen analoge ingang)

    De sectie **OSM-besturingselementen** van deze gebruikershandleiding bevat een volledige omschrijving van deze OSM-besturingselementen.

**OPMERKING:** in geval van problemen raadpleegt u de sectie **Problemen oplossen** in deze Gebruikershandleiding.

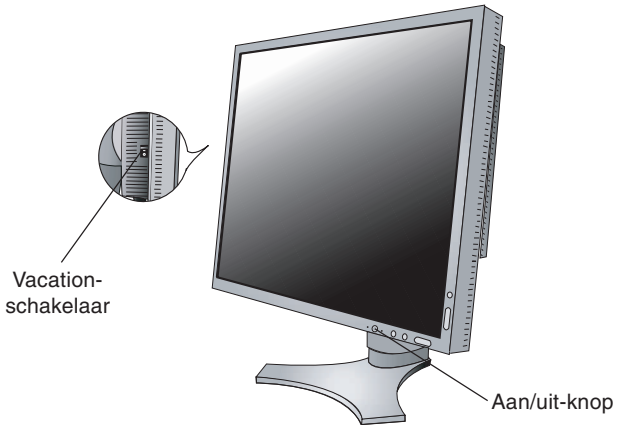


**Illustratie E.1**

Nederlands

## Monitorscherm hoger en lager zetten

U kunt de monitor hoger en lager, en in de stand Staand of Liggend zetten.
U zet het scherm hoger of lager door uw handen aan beide zijden van het beeldscherm te plaatsen en het naar de gewenste hoogte te schuiven (zie **illustratie RL.1**).

**OPMERKING:** ga voorzichtig te werk wanneer u het monitorscherm hoger of lager zet.

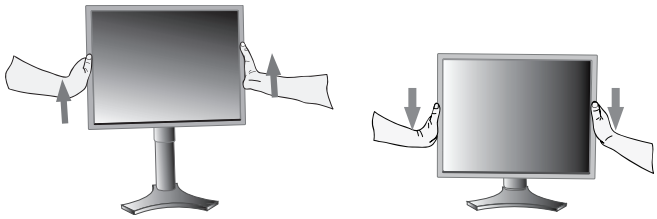

**Illustratie RL.1**

## Scherm roteren

Voordat u het scherm roteert, stelt u het op de hoogste stand in om te voorkomen dat het scherm het bureau raakt of uw vingers bekneld raken.
U zet het beeldscherm hoger door uw handen aan beide zijden van het beeldscherm te plaatsen en het naar de hoogste stand te schuiven (zie **illustratie RL.1**).
U roteert het beeldscherm door uw handen aan beide zijden van het beeldscherm te plaatsen en het rechtsom (van Liggend naar Staand) of linksom (van Staand naar Liggend) te roteren (zie **illustratie R.1**).
Als u het OSM-menu van Liggend in Staand of omgekeerd wilt veranderen, raadpleegt u de sectie “Besturingselementen”.

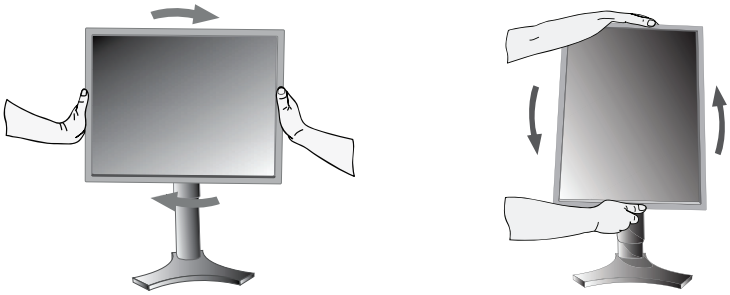

**Illustratie R.1**

## Kantelen

Plaats uw handen aan de boven- en onderkant van het beeldscherm en stel de gewenste hoek in (zie **illustratie TS.1**).

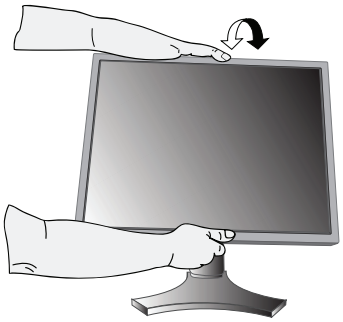

**Illustratie TS.1**

## Kijkhoek

Plaats uw handen aan beide zijden van het monitorscherm en stel de gewenste kijkhoek in (zie **illustratie TS.2**).

**Illustratie TS.2**

**OPMERKING:** ga voorzichtig te werk wanneer u het monitorscherm kantelt.

## Monitorvoet verwijderen voor permanente montage

Ga als volgt te werk om de monitor voor te bereiden voor andere montagedoeleinden:

1. Koppel alle kabels los.
2. Plaats uw handen aan beide zijden van het beeldscherm en schuif het naar de hoogste stand.
3. Plaats de monitor met de voorzijde omlaag op een niet-schurend oppervlak (zie **illustratie S.1**).

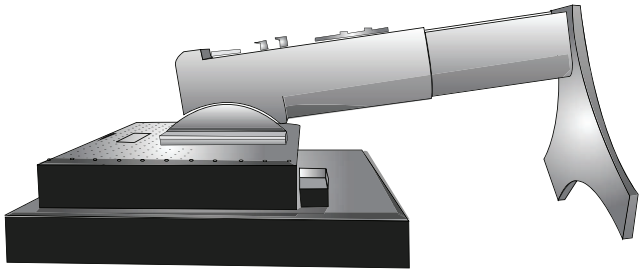

**Illustratie S.1**

4. Houd één hand rond het voetstuk en de andere hand op de ontsluitingshendel. Duw de ontsluitingshendel in de richting van de pijlen (**illustratie S.2**).
5. Til de onderkant van het voetstuk omhoog om het van de monitor los te maken (**illustratie S.3**). De monitor kan nu worden geïnstalleerd volgens een alternatieve methode. Voer de procedure in omgekeerde richting uit om het voetstuk weer aan te brengen.

**OPMERKING:** gebruik alleen VESA-compatibele alternatieve montagemethoden (pitch van 100 mm).

**OPMERKING:** ga voorzichtig te werk als u de monitorvoet verwijdert.

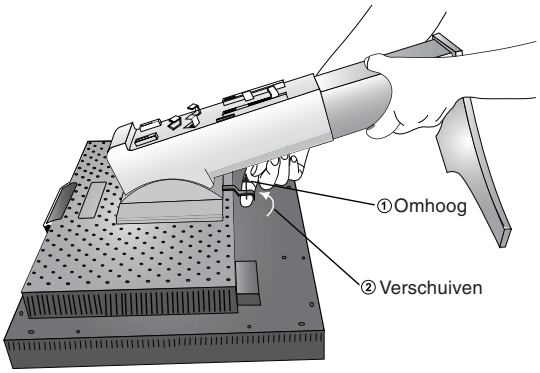


**Illustratie S.2**

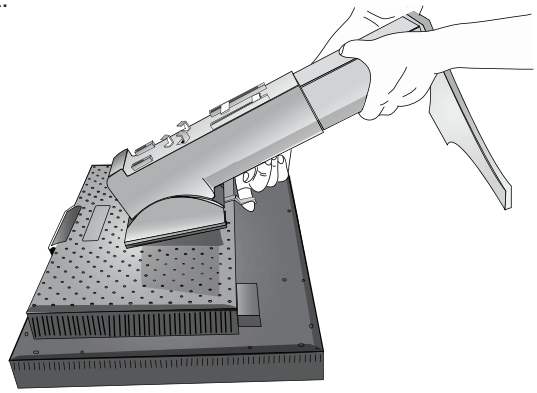

**Illustratie S.3**

## Zwenkarm monteren

Deze LCD-monitor is ontworpen voor gebruik met een zwenkarm.

1. Verwijder de voet volgens de instructies in de sectie Monitorvoet verwijderen voor permanente montage.
2. Gebruik de 4 schroeven die u samen met de voet hebt verwijderd en bevestig hiermee de monitor op de zwenkarm (zie **illustratie F.1**).

**Let op!** Gebruik UITSLUITEND de meegeleverde schroeven (4 stuks) voor de montage om beschadigingen aan de monitor en voet voorkomen. Om te beantwoorden aan de veiligheidsvoorschriften, moet u de monitor monteren op een arm die de nodige stabiliteit garandeert in overeenstemming met het gewicht van de monitor. Gebruik de LCD-monitor alleen in combinatie met een goedgekeurde arm (bijvoorbeeld met GS-keurmerk).

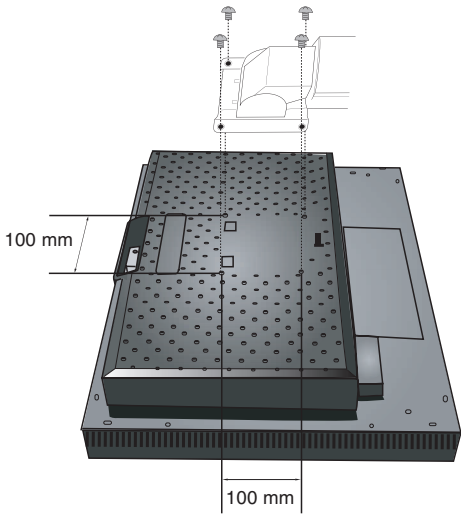


**Illustratie F.1**

Nederlands

# Besturingselementen

## De OSM-besturingsknoppen (On-Screen Manager) bevinden zich vooraan op de monitor en hebben de volgende functies:

U opent het OSM-menu (On-Screen Manager) door te drukken op een van de besturingsknoppen (EXIT, Links, Rechts, Omlaag, Omhoog).
Als u een ander ingangssignaal wilt, drukt u op de knop SELECT.

**OPMERKING:** u kunt het ingangssignaal alleen wijzigen wanneer het menu met OSM-besturingselementen niet op het scherm wordt weergegeven.

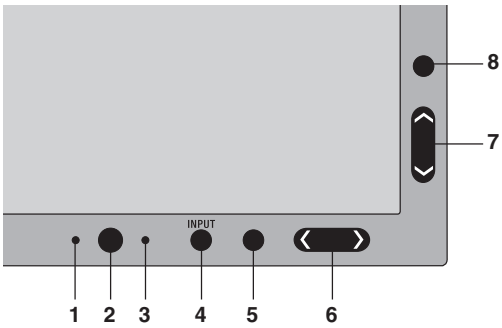


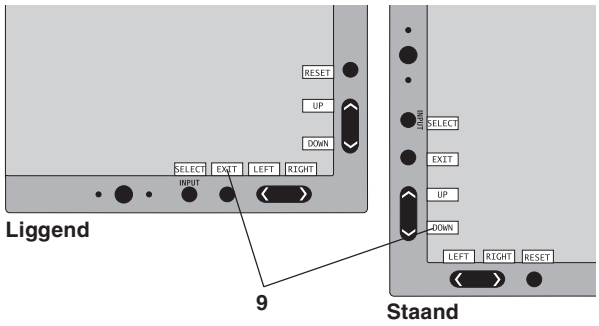


| | |
|---|---|
| 1 Ambibright-sensor | Detecteert het niveau van de kamerverlichting zodat de monitor diverse instellingen kan aanpassen ten behoeve van het kijkcomfort. Deze sensor niet bedekken. |
| 2 Voeding | Schakelt de monitor in of uit. |
| 3 LED | Geeft aan dat de voedings is ingeschakeld.<br>Kan worden ingesteld op blauw en groen in het Geavanceerd OSM-bedieningsmenu. |
| 4 INPUT/SELECT | Hiermee activeert u het OSM-bedieningsmenu. Hiermee activeert u de OSM-submenus.<br>Verandert de ingangsbron buiten het OSM-bedieningsmenu. |
| 5 EXIT | Hiermee verlaat u het OSM-menu. Hiermee verlaat u het OSM-bedieningsmenu. |
| 6 LEFT/RIGHT (LINKS/RECHTS) | Hiermee verspringt u naar links of rechts in het OSM-bedieningsmenu. |
| 7 UP/DOWN (OMHOOG/OMLAAG) | Hiermee verspringt u omhoog of omlaag in het OSM-bedieningsmenu. |
| 8 RESET/ROTATE OSM | Herstelt de fabrieksinstellingen van de OSM.<br>Wanneer u dit indrukt wanneer OSM niet wordt weergegeven, wordt het OSM-bedieningsmenu gedraaid tussen de staande en liggende modus (Pagina 22, Label9 “OSM ROTATION).* |
| 9 BEDIENINGSAANWIJZING | De bedieningsaanwijzing verschijnt op het scherm wanneer u naar het OSM-bedieningsmenu gaat.<br>De bedieningsaanwijzing wordt gedraaid wanneer het OSM-bedieningsmenu wordt gedraaid. |

* De functies van de knoppen “LINKS/RECHTS” en “OMHOOG/OMLAAG” zijn onderling verwisselbaar afhankelijk van de stand (liggend/staand) van de OSM.

## Helderheid/contrast

### BRIGHTNESS (HELDERHEID)

Hiermee stelt u de algemene helderheid van het beeld en de achtergrond op het scherm in.

### CONTRAST (CONTRASTREGELING)

Hiermee stelt u de helderheid van het beeld ten opzichte van de achtergrond in.

### AUTO CONTRAST (AUTOMATISCHE CONTRASTREGELING, alleen analoge ingang)

Hiermee wordt het weergegeven beeld voor niet-standaard beeldsignaal-inputs ingesteld.

## ECO MODE (ECO-MODUS)

Vermindert de verbruikte elektriciteit door het helderheidsniveau te verlagen.

**1:** verlaagt de helderheid met 25%.

**2:** verlaagt de helderheid met 50%.

**CUSTOM (Aangepast):** verlaagt het helderheidsniveau zoals bepaald door de gebruiker.
Raadpleeg het Geavanceerd OSM-menu voor instructies voor aangepaste instellingen.

## AUTO BRIGHTNESS (AUTOMATISCHE HELDERHEID)

Er zijn drie instellingen voor Auto Brightness (automatische helderheid).

**OFF:** geen functie.

**1:** past de helderheid automatisch aan door het helderheidsniveau van de omgeving te registreren en de monitor via de instelling BRIGHTNESS (Helderheid)*[1] aan te passen.

**2:** hiermee wordt de helderheid automatisch ingesteld op de beste instelling voor BRIGHTNESS (Helderheid) op basis van het witte weergavegebied. De sensor die de helderheid van de omgeving registreert (Ambibright sensor) heeft geen functie.

**OPMERKING:** bedek de sensor die de helderheid van de omgeving registreert (Ambibright sensor) niet met voorwerpen.

*[1]: Raadpleeg pagina 25 voor volledige informatie over “Auto Brightness” (automatische helderheid).

## BLACK LEVEL (ZWARTNIVEAU)

Verandert het zwartniveau.

# Automatische regeling (alleen analoge ingang)

Hiermee past u automatisch de besturingselementen voor beeldpositie, breedte en fijnafstelling aan.

# Beeldinstelling

## LEFT/RIGHT (LINKS/RECHTS)

Hiermee stelt u de horizontale positie van het beeld binnen het weergavegebied van het LCD in.

## DOWN/UP (OMHOOG/OMLAAG)

Hiermee stelt u de verticale positie van het beeld binnen het weergavegebied van het LCD in.

## H.SIZE (V.SIZE) (BREEDTE (HOOGTE), alleen analoge ingang)

U past de breedte aan door de waarde van dit besturingselement te verhogen of te verlagen.

Als de beeldinstelling die u met de functie “AUTO Adjust” (Automatische regeling) bereikt niet aan uw wensen beantwoordt, kunt u de beeldinstelling nog verfijnen met de functie “H.Size” (Breedte) (of V.Size, hoogte) (dot clock). Hiervoor kunt u een moiré-testpatroon gebruiken. Deze functie wijzigt mogelijk de breedte van het beeld. Centreer het beeld op het scherm met de menuknoppen Links/Rechts. Als de breedte (of hoogte) verkeerd is gekalibreerd, ziet het beeld eruit zoals in de linkerillustratie. Het beeld moet homogeen zijn.

De waarde voor H.SIZE is verkeerd. → De waarde voor H.SIZE is beter. → De waarde voor H.SIZE is correct.

## FINE (FIJNAFSTELLING, alleen analoge ingang)

U verbetert de scherpte, zuiverheid en stabiliteit van het beeld door de waarde van deze instelling te verhogen of te verlagen.

Als de beeldinstelling die u met de functie “Auto Adjust” (Automatische regeling) en de functie “H.Size” (Breedte) bereikt niet aan uw wensen beantwoordt, kunt u de beeldinstelling nog verfijnen met de functie “Fine” (Fijnafstelling).

Hiervoor kunt u een moiré-testpatroon gebruiken. Als de fijnafstelling verkeerd is gekalibreerd, ziet het beeld eruit zoals in de linkerillustratie. Het beeld moet homogeen zijn.

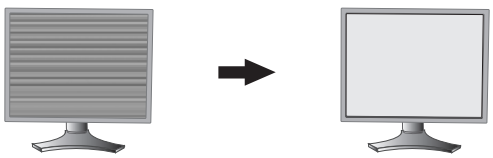

De waarde voor FINE is verkeerd. → De waarde voor FINE is correct.

## AUTO FINE (AUTOMATISCHE FIJNAFSTELLING, alleen analoge ingang)

Deze functie past van tijd tot tijd de fijninstelling automatisch aan na verandering in de conditie van het signaal. Deze functie wordt automatisch om de 33 minuten aangepast of wanneer een verandering in de timing van het signaal wordt gedetecteerd.

## EXPANSION (UITBREIDINGS)

Hiermee stelt u de zoommethode in.

**FULL (Volledig):** het beeld wordt uitgebreid naar 1600 x 1200, ongeacht de resolutie.

**ASPECT (Vaste verhouding):** het beeld wordt uitgebreid zonder dat de verhouding wordt gewijzigd.

**OFF (Uit):** het beeld wordt niet uitgebreid.

**CUSTOM (Aangepast):** raadpleeg voor uitgebreide instructies de sectie Geavanceerd OSM-bedieningsmenu in de gebruikershandleiding.

# Kleurenbeheersysteem

**Kleurenbeheersystemen:** u kunt de gewenste kleuren instellen met behulp van zeven vooraf ingestelde kleurensets (de kleurensets sRGB en NATIVE en PROGRAMMABLE zijn altijd aanwezig en kunnen niet worden gewijzigd).

**1, 2, 3 en 5:** hiermee verhoogt of verlaagt u de kleurtemperatuur rood, geel, groen, cyaan, blauw of magenta, afhankelijk van de optie die is geselecteerd. Als u een kleur verandert, is dit onmiddellijk zichtbaar op het scherm. De instelling (hoger of lager) wordt door de kleurenbalken aangegeven.

**NATIVE, sRGB:** de oorspronkelijke kleur die door het LCD wordt weergegeven. Deze kleur kan niet worden gewijzigd.

**PROGRAMMABLE (Programmeerbaar):** de kleurentoon die in de gedownloade toepassingssoftware is ingesteld, wordt weergegeven.

**OPMERKING:** als u een slecht ingesteld beeld wilt verhelpen, houdt u de knoppen “EXIT” en “SELECT” tegelijk ingedrukt en schakelt u vervolgens de monitor in met de aan/uit-knop aan de voorkant.

# Hulpmiddelen 1

## SHARPNESS (SCHERPTE)

Met deze functie kunt u op digitale wijze ervoor zorgen dat u bij elke signaaltiming een duidelijk beeld hebt. Deze functie is voortdurend aanpasbaar voor een duidelijk of zachter beeld, afhankelijk van uw voorkeur, en wordt onafhankelijk ingesteld door verschillende signaaltimings.

## DVI SELECTION (DVI-SELECTIE)

Met deze functie selecteert u de DVI-ingangsmodus (DVI-I). Nadat de DVI-selectie is gewijzigd, moet de computer opnieuw worden opgestart.

**AUTO (Automatisch):** bij gebruik van de DVI-D naar DVI-D-kabel moet DVI SELECTION (DVI-selectie) ingesteld worden op DIGITAL (Digitaal). Bij gebruik van de D-SUB naar DVI-A-kabel moet DVI SELECTION (DVI-selectie) ingesteld worden op ANALOG (Analoog).

**DIGITAL (Digitaal):** de digitale DVI-ingang is beschikbaar.

**ANALOG (Analoog):** de analoge DVI-ingang is beschikbaar.

**Opmerking:** voor Mac-computers met digitale uitgang: Voordat u de MAC-computer opstart, moet u in “DVI SELECTION” van het schermmenu de DVI-ingangsmodus op DIGITAL instellen. Hiertoe drukt u eerst op de knop SELECT en daarna op de knop CONTROL wanneer de DVI-signaalkabel op de DVI-I-connector (DVI-I) van de monitor is aangesloten. Anders wordt de MAC-computer mogelijk niet opgestart.

**Opmerking:** bij bepaalde pc’s en videokaarten, of wanneer een andere videosignaalkabel is aangesloten, werkt deze functie mogelijk niet.

## VIDEO DETECT (SIGNAALDETECTIE)

Hiermee selecteert u de videodetectiemethode die wordt gebruikt wanneer meer dan één computer op de monitor is aangesloten.

**FIRST (Eerste):** u moet de video-ingang op de modus “FIRST” instellen. Wanneer het huidige ingangssignaal niet aanwezig is, zoekt de monitor een videosignaal op de andere ingangspoort. Als het videosignaal zich op de andere poort bevindt, schakelt de monitor automatisch de nieuwe gedetecteerde signaalbron in. De monitor zoekt geen andere videosignalen wanneer de huidige videobron aanwezig is.

**LAST (Laatste):** u moet de video-ingang op de modus “LAST” instellen. Wanneer de monitor een signaal weergeeft dat afkomstig is van de huidige bron en er wordt een signaal geleverd door een nieuwe, secundaire bron, schakelt de monitor automatisch over op de nieuwe videobron. Wanneer het huidige ingangssignaal niet aanwezig is, zoekt de monitor een videosignaal op de andere ingangspoort. Als het videosignaal zich op de andere poort bevindt, schakelt de monitor automatisch de nieuwe gedetecteerde signaalbron in.

**NONE (Geen):** de monitor zoekt geen beeldsignaal op de andere ingangspoort tenzij de monitor wordt ingeschakeld.

## OFF TIMER (UIT-TIMER)

De monitor wordt automatisch uitgeschakeld als de eindgebruiker een voorafbepaalde duur heeft ingesteld. Voordat het apparaat wordt uitgeschakeld, wordt er een bericht weergegeven op het scherm waarin de gebruiker gevraagd wordt of hij wil dat de uitschakeltijd met 60 minuten vertraagd wordt. Druk op een willekeurige OSM-knop om de uitschakeltijd te vertragen.

## IPM

De functie Intelligent Power Manager zet de monitor in de slaapstand als er een tijd geen activiteit heeft plaatsgevonden.

IPM beschikt over drie instellingen.

**OFF:** de monitor gaat niet naar de slaapstand als het ingangssignaal verloren gaat.

**STANDARD:** de monitor gaat automatisch naar de slaapstand wanneer het ingangssignaal verloren gaat.

**OPTION (Optie):** de monitor verspringt automatisch naar de slaapstand wanneer het kamerlicht beneden het niveau valt dat door de gebruiker is ingesteld. Het niveau kan worden aangepast in het Label 7 van het Geavanceerd OSM-bedieningsmenu.

In de energiebesparingsstand knippert het LED-lichtje op de voorkant van de monitor met een gele kleur. Wanneer de monitor in de energiebesparingsstand staat, drukt u op een van de knoppen op de voorkant van de monitor (met uitzondering van POWER en SELECT) om naar de werkmodus terug te keren.

Wanneer het licht in de omgeving naar een normaal niveau terugkeert, verspringt de monitor weer naar de normale werkmodus.

## COLORCOMP

Deze functie compenseert elektronisch voor de geringe variaties in het uniformiteitsniveau van het wit, zowel als voor kleurdifferentiaties die voor kunnen komen in het weergavegebied van het scherm. Deze variaties zijn karakteristiek voor LCD-schermtechnologie. Deze functie verbetert de kleuren en egaliseert de uniformiteit van de luminantie van de monitor.

**OPMERKING:** met de functie COLORCOMP reduceert u de algehele piekluminantie van het scherm. Als u liever meer luminantie ziet in plaats van uniforme prestaties van de monitor, dient u COLORCOMP uit te schakelen.

# Menuhulpmiddelen

## LANGUAGE (TAAL)

De menu's van de OSM-besturingselementen zijn beschikbaar in acht talen.

## OSM LEFT/RIGHT (LINKS/RECHTS)

U bepaalt zelf waar u het menu met de OSM-besturingselementen op het scherm wilt laten verschijnen. Als u OSM Location (Locatie OSM) selecteert, kunt u handmatig de positie van het menu met de OSM-besturingselementen naar links of rechts verschuiven.

## OSM DOWN/UP (OMHOOG/OMLAAG)

U bepaalt zelf waar u het menu met de OSM-besturingselementen op het scherm wilt laten verschijnen. Als u OSM Location (Locatie OSM) selecteert, kunt u handmatig de positie van het menu met de OSM-besturingselementen omhoog of omlaag verschuiven.

## OSM TURN OFF (OSM UITSCHAKELEN)

Het menu met de OSM-besturingselementen blijft op het scherm zolang u het gebruikt. In het submenu OSM Turn Off kunt u opgeven hoe lang de inactiviteit op de monitor moet duren (nadat u voor het laatst een knop hebt ingedrukt) voordat het menu met de OSM-besturingselementen automatisch verdwijnt. De vooringestelde waarden zijn 10 -120 seconden in stappen van 5 seconden.

## OSM LOCK OUT (OSM VERGRENDELEN)

Hiermee vergrendelt u de toegang tot alle OSM-functies. Als u probeert de OSM-besturingselementen opnieuw te gebruiken wanneer de beveiligde modus is geactiveerd, verschijnt een venster op het scherm met de melding dat de OSM-besturingselementen zijn vergrendeld.

Er zijn vier typen OSM LOCK OUT (OSM vergrendelen):

OSM LOCK OUT (OSM vergrendelen) met besturingselementen BRIGHTNESS (Helderheid) en CONTRAST (Contrast): Als u de functie OSM Lock Out (OSM vergrendelen) wilt inschakelen, drukt u eerst op de knop SELECT en vervolgens op de knop "UP" (omhoog). Houd beide knoppen tegelijk ingedrukt. Als u de functie OSM Lock Out (OSM vergrendelen) wilt uitschakelen, drukt u eerst op de knop SELECT en vervolgens op de knop "UP" (omhoog). Houd beide knoppen tegelijk ingedrukt terwijl het OSM-menu is weergegeven. Wanneer de beveiligde modus is geactiveerd, kan CONTRAST (Contrast) en BRIGHTNESS (Helderheid) alsnog worden aangepast.

OSM LOCK OUT (OSM vergrendelen) zonder besturingselementen: Als u de functie OSM Lock Out (OSM vergrendelen) wilt inschakelen, drukt u eerst op de knop SELECT en vervolgens op de knop “Right” (rechts). Houd beide knoppen tegelijk ingedrukt. Als u de functie OSM Lock Out (OSM vergrendelen) wilt uitschakelen, drukt u eerst op de knop SELECT en vervolgens op de knop “Right” (rechts). Houd beide knoppen tegelijk ingedrukt terwijl het OSM-menu is weergegeven. Wanneer de beveiligde modus is geactiveerd, kunnen geen besturingselementen worden aangepast.

OSM LOCK OUT (OSM vergrendelen) (alleen) met besturingselement BRIGHTNESS (Helderheid): Als u de functie OSM Lock Out (OSM vergrendelen) wilt inschakelen, drukt u eerst op de knop SELECT en vervolgens op de knop “Down” en “Left” (omlaag/links). Houd beide knoppen tegelijk ingedrukt. Als u de functie OSM Lock Out (OSM vergrendelen) wilt uitschakelen, drukt u eerst op de knop SELECT en vervolgens op de knop “Down” en “Links” (omlaag/links). Houd beide knoppen tegelijk ingedrukt terwijl het OSM-menu is weergegeven. Wanneer de beveiligde modus is geactiveerd, kan BRIGHTNESS (Helderheid) worden aangepast.

CUSTOM (Aangepast): Raadpleeg het Geavanceerd OSM-menu.

### OSM TRANSPARENCY (TRANSPARANTIE OSM)

Hiermee kunt u de transparantie van het OSM-menu instellen.

### OSM COLOR (KLEUR OSM)

“Tag window frame color”, “Item select color” en “Adjust window frame color” kunnen worden ingesteld op rood, groen, blauw en grijs.

### RESOLUTION NOTIFIER (RESOLUTIEMELDING)

De optimale resolutie is 1600 x 1200. Als ON (Aan) is geselecteerd, verschijnt na 30 seconden een bericht op het scherm met de melding dat de resolutie niet op 1600 x 1200 is ingesteld.

### HOT KEY (SNELTOETS)

U kunt de helderheid en het contrast rechtstreeks aanpassen. Wanneer deze functie op ON (AAN) is ingesteld, kunt u de helderheid aanpassen met de knoppen Links of Rechts en het contrast met de knoppen Omhoof of Omlaag wanneer het OSM-menu is uitgeschakeld. Het standaard OSM-menu kan worden geopend met de knop EXIT.

### FACTORY PRESET (FABRIEKSINSTELLING)

Als u Factory Preset (Fabrieksinstelling) kiest, worden voor alle OSM-besturingselementen opnieuw de fabrieksinstellingen geladen: BRIGHTNESS (Helderheid), CONTRAST (Contrast), ECOMODE (energiebesparingsstand), AUTO BRIGHTNESS (automatische helderheid), BLACK LEVEL (zwartniveau), IMAGE CONTROL (Beeldinstelling), COLOR CONTROL SYSTEM (Kleurenbeheersysteem), SHARPNESS (Scherpte), OFF TIMER (Uit-Timer), IPM, OSM LEFT/RIGHT (OSM links/rechts), OSM DOWN/UP (OSM omhoog/omlaag), OSM TURN OFF (OSM uitschakelen), OSM TRANSPARENCY (Transparantie OSM). U kunt de instellingen afzonderlijk aanpassen door de gewenste functie te selecteren en op de knop RESET te drukken.

## Informatie

Biedt informatie over de actieve weergaveresolutie en technische gegevens, inclusief de vooraf ingestelde timing die voor de horizontale en verticale frequentie wordt gebruikt. Geeft de naam van het model en het serienummer van de monitor weer.

# OSM-waarschuwing

OSM-waarschuwingsmenu’s verdwijnen wanneer u op de knop Exit drukt.

**NO SIGNAL (Geen signaal):** deze functie geeft een waarschuwing weer wanneer er geen signaal voor horizontale of verticale synchronisatie aanwezig is. Nadat de voeding weer is ingeschakeld of wanneer het ingangssignaal wijzigt, verschijnt het venster **No Signal** (Geen signaal).

**RESOLUTION NOTIFIER (Resolutiemelding):** deze functie geeft een waarschuwing weer voor het gebruik van de optimale resolutie. Het venster **Resolution Notifier** verschijnt nadat de voeding is ingeschakeld, wanneer een ander ingangssignaal wordt geselecteerd of het beeldsignaal niet de juiste resolutie heeft. Deze functie kan worden uitgeschakeld in het menu TOOL (Gereedschappen).

**OUT OF RANGE (Buiten bereik):** deze functie geeft een suggestie voor de optimale resolutie en beeldverversingsfrequentie. Het menu **Out of Range** verschijnt nadat de voeding is ingeschakeld, wanneer een ander ingangssignaal wordt geselecteerd of het beeldsignaal niet de juiste timing heeft.

**OPMERKING:** als “ CHANGE DVI SELECTION” ( DVI-instelling wijzigen) verschijnt, selecteert u de optie DVI SELECTION (DVI-selectie).

Raadpleeg de sectie “Bijlage” voor meer informatie over geavanceerde menuopties.

# Aanbevolen gebruik

**Veiligheidsmaatregelen en onderhoud**

VOOR EEN OPTIMAAL RESULTAAT BIJ DE INSTALLATIE EN HET GEBRUIK VAN DE LCD-KLEURENMONITOR IS HET BELANGRIJK DAT U DE ONDERSTAANDE INSTRUCTIES VOLGT:

- **OPEN NOOIT DE MONITOR.** De monitor bevat geen interne onderdelen die door de gebruiker kunnen worden vervangen of onderhouden. Bovendien loopt u het risico op elektrische schokken of andere gevaren wanneer u de monitor opent of de behuizing verwijdert. Het onderhoud mag alleen worden uitgevoerd door bevoegde en hiervoor opgeleide onderhoudstechnici.
- Mors geen vloeistoffen op het raster van de monitor en gebruik de monitor niet in de buurt van water.
- Steek geen voorwerpen in de ventilatiegleuven. Deze kunnen in aanraking komen met onderdelen die onder hoogspanning staan, wat kan leiden tot elektrische schokken, brand, een defect van het apparaat of ernstige verwondingen en zelfs de dood.
- Plaats geen zware voorwerpen op de voedingskabel. Een beschadigde voedingskabel kan elektrische schokken of brand tot gevolg hebben.
- Plaats dit toestel niet op een hellende of onstabiele ondergrond, houder of tafel. De monitor zou dan kunnen vallen en zo ernstig beschadigd raken.
- Plaats geen objecten op de monitor en gebruik de monitor niet buitenshuis.
- De binnenzijde van de fluorescerende beeldbuis in de LCD-monitor bevat kwik.
  Neem de plaatselijke verordeningen of reglementeringen voor afvalverwerking in acht wanneer u de beeldbuis weggooit.
- Buig de voedingskabel niet.
- Gebruik de monitor niet bij hoge temperaturen of in vochtige, stoffige of vettige omgevingen.
- Dek de ventilatieopeningen van de monitor niet af.
- Raak de vloeibare kristallen niet aan ingeval de monitor of het glas breekt en ga voorzichtig te werk.

Haal in de volgende situaties de stekker van de voedingskabel van de monitor onmiddellijk uit het stopcontact en laat het onderhoud of de reparatie uitvoeren door bevoegde onderhoudstechnici:

- Als de voedingskabel of stekker beschadigd is.
- Als u een vloeistof op de monitor hebt gemorst of voorwerpen in de monitor hebt laten vallen.
- Als de monitor is blootgesteld aan regen of insijpelend water.
- Als de monitor is gevallen of de behuizing beschadigd is.
- Als de monitor niet correct functioneert hoewel u de normale gebruiksinstructies in acht hebt genomen.

LET OP!

- Zorg voor een goede ventilatie rond de monitor, zodat de warmte goed kan worden afgevoerd. Controleer altijd of de ventilatieopeningen vrij zijn en plaats de monitor niet in de buurt van een radiator of andere warmtebronnen. Plaats nooit voorwerpen op de monitor.
- U kunt het beste de monitor van de stroombron loskoppelen door de stekker van de voedingskabel uit het stopcontact te nemen. Plaats de monitor dicht bij een stopcontact dat makkelijk bereikbaar is.
- Ga voorzichtig te werk als u de monitor moet verplaatsen of vervoeren. Bewaar de verpakking voor een eventueel transport.

**Ingebrand beeld:** een inbranding wordt duidelijk wanneer de “geest” van een vorig beeld op het scherm zichtbaar blijft. In tegenstelling tot CRT-monitoren is een inbranding op een LCD-monitor niet van blijvende aard, maar de weergave van niet-veranderende beelden gedurende langere tijd moet worden vermeden.

U maakt de inbranding ongedaan door de monitor net zo lang uitgeschakeld te laten als het vorige beeld op het scherm is weergegeven. Als een beeld bijvoorbeeld gedurende één uur is weergegeven en de “geest” van dat beeld blijft achter, schakelt u de monitor één uur uit om het ingebrande beeld ongedaan te maken.

**OPMERKING:** zoals bij alle andere persoonlijke weergaveapparaten raadt NEC DISPLAY SOLUTIONS u aan regelmatig gebruik te maken van een bewegende schermbeveiliging wanneer het scherm inactief is of de monitor uit te schakelen als u deze niet gebruikt.

U KUNT VERMOEIDHEID VAN UW OGEN, SCHOUDERS EN NEK TOT EEN MINIMUM BEPERKEN DOOR DE MONITOR CORRECT TE PLAATSEN EN GOED AF TE STELLEN. CONTROLEER DE VOLGENDE PUNTEN WANNEER U DE MONITOR INSTALLEERT:

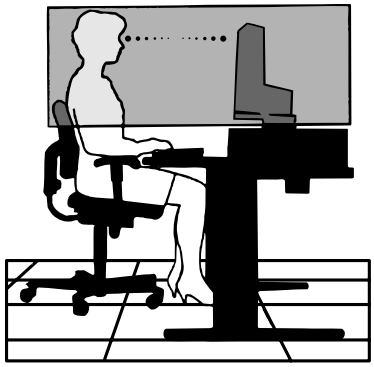

- Voor een optimaal resultaat laat u de monitor eerst 20 minuten opwarmen.
- Stel de hoogte van de monitor zodanig in dat de bovenzijde van het scherm zich op of net onder ooghoogte bevindt. Uw ogen zouden licht omlaag moeten zijn gericht wanneer u naar het midden van het scherm kijkt.
- Plaats de monitor niet dichter dan 40 cm en niet verder dan 70 cm van uw ogen verwijderd. De optimale afstand voor de monitor is 50 cm.
- Ontspan uw ogen door af en toe naar een voorwerp te kijken dat minstens 6 meter van u is verwijderd. Knipper vaak met de ogen.
- Plaats de monitor in een hoek van 90 graden ten opzichte van ramen en andere lichtbronnen, om eventuele reflecties op het scherm te voorkomen. Stel de hellingshoek van de monitor zodanig in, dat de plafondverlichting niet op het scherm wordt gereflecteerd.
- Als u door het gereflecteerde licht de gegevens op het scherm moeilijk kunt lezen, breng dan een antireflectiefilter op het scherm aan.
- Maak het oppervlak van de LCD-monitor schoon met een pluisvrije, niet-schurende doek. Vermijd het gebruik van reinigingsvloeistoffen of glasreinigers.
- Gebruik de instellingen voor helderheid en contrast om de leesbaarheid te vergroten.
- Gebruik een documenthouder en plaats deze dicht bij de monitor.
- Plaats het voorwerp waar u het meeste naar kijkt (het scherm of het referentiemateriaal) direct voor u, zodat u uw hoofd zo weinig mogelijk hoeft te draaien.
- Geef nooit lange tijd vaste patronen op de monitor weer. Zo vermijdt u dat het beeld inbrandt.
- Laat uw ogen regelmatig door een arts onderzoeken.

**Ergonomie**

De volgende aanbevelingen bieden maximale ergonomische resultaten:

- Stel de helderheid van de monitor zo in dat het achtergrondraster niet meer zichtbaar is.
- Stel het contrast niet op de maximale waarde in.
- Gebruik de fabrieksinstellingen voor de grootte en positie van het beeld, en standaardsignalen.
- Gebruik de vooraf ingestelde waarden voor de kleureninstellingen.
- Gebruik non-interlaced signalen met een verticale beeldverversingsfrequentie van meer dan 60 Hz.
- Kies bij een donkere achtergrond niet de primaire kleur blauw om te vermijden dat u moeilijk leest en uw ogen sneller vermoeid raken.

**Het LCD-scherm schoonmaken**

- Als het LCD-paneel vuil of stoffig is, moet u het voorzichtig schoonvegen met een zachte doek.
- Gebruik nooit harde voorwerpen om het LCD-scherm schoon te vegen.
- Druk niet te hard op het oppervlak van het LCD-scherm.
- Gebruik geen OA-reinigingsmiddel want hierdoor is het mogelijk dat het oppervlak van het LCD-scherm wordt aangetast of verkleurt.

**De behuizing schoonmaken**

- Schakel de stroom uit en maak de voedingskabel los
- Veeg de behuizing voorzichtig schoon met een zachte doek
- Om de behuizing te reinigen, maakt u een doek met een neutraal reinigingsmiddel en wat water een beetje vochtig, veegt u de behuizing schoon en veegt u met een droge doek alles vervolgens droog.

**OPMERKING:** de buitenzijde van de behuizing bevat verscheidene soorten plastic. Maak de behuizing daarom NIET schoon met een product dat benzeen, verdunningsmiddel, alkalisch reinigingsmiddel, een reinigingsproduct op basis van alcohol, glasreinigingsmiddel, boenmiddel, glansmiddel, zeeppoeder of insecticide bevat. Zorg ervoor dat de behuizing niet gedurende lange tijd in contact komt met rubber of vinyl. Deze vloeistoffen en stoffen kunnen ertoe leiden dat de verflaag wordt aangetast, gaat barsten of afschilfert.

# Specificaties

| Monitorspecificaties | MultiSync LCD2090UXi- en SpectraView 2090-monitor | Opmerkingen |
|---|---|---|
| LCD-module Diagonaal:<br>Effectief beeldoppervlak:<br>Eigen resolutie (aantal pixels): | 51 cm/20,1 inch<br>51 cm/20,1 inch<br>1600 x 1200 | Actieve matrix; TFT (Thin Film Transistor) LCD (Liquid Crystal Display); 0,255 mm dot pitch; 280 cd/m² witluminantie; 700:1 standaard contrastverhouding |
| Ingangssignaal Video:<br>Synchr.: | ANALOOG 0,7 Vp-p/75 W<br>Afzonderlijke synchr. TTL-niveau<br>Horizontale synchr. Positief/Negatief<br>Verticale synchr. Positief/Negatief<br>Composiete synchr. Positief/Negatief<br>Synchr. t.o.v. groen (video 0,7 Vp-p en Synchr. Negatief 0,3 Vp-p) | Digitale ingang: DVI |
| Aantal gebruikte kleuren | 16.777.216 | Afhankelijk van de videokaart |
| Synchronisatiebereik Horizontaal:<br>Verticaal: | 31,5 kHz tot 91,1 kHz, 99,4 kHz*2<br>50 Hz tot 85 Hz | Automatisch<br>Automatisch |
| Weergavehoek Links/rechts:<br>Omhoog/omlaag: | ±89° (CR > 10)<br>±89° (CR > 10) | |
| Beeldvormingstijd | 16 ms (standaard) | 8 ms (grijs-naar-grijs, standaard) |
| Ondersteunde resoluties | 720 x 400*1 bij 70 Hz tot 85 Hz<br>640 x 480*1 bij 60 Hz tot 85 Hz<br>800 x 600*1 bij 56 Hz tot 85 Hz<br>832 x 624*1 bij 75 Hz<br>1024 x 768*1 bij 60 Hz tot 85 Hz<br>1152 x 864*1 bij 70 Hz tot 85 Hz<br>1152 x 870*1 bij 75 Hz<br>1280 x 960*1 bij 60 Hz<br>1280 x 1024*1 bij 60 Hz tot 85 Hz<br>1200 x 1600*1 bij 60 Hz<br>1600 x 1200 bij 60 Hz..... | Mogelijk ondersteunen sommige systemen niet alle hier vermelde resoluties.<br><br>NEC DISPLAY SOLUTIONS raadt u aan deze resolutie in te stellen voor een optimale beeldweergave. |
| Actief weergavegebied Liggend: Horiz.:<br>Vert.:<br>Staand: Horiz.:<br>Vert.: | 408 mm/16,1 inch<br>306 mm/12,0 inch<br>306 mm/12,0 inch<br>408 mm/16,1 inch | |
| Voeding | 100-240 V wisselstroom, 50/60 Hz | |
| Nominale stroomsterkte | 0,68 – 0,29 A (met Optie) | |
| Afmetingen Liggend:<br><br>Staand:<br><br>Hoogteaanpassing: | 439,2 mm (W) x 415,5 – 565,5 mm (H) x 247,3 mm (D)<br>17,3 inches (W) x 16,4 – 22,3 inches (H) x 9,7 inches (D)<br>340 mm (W) x 465,1 – 615,1 mm (H) x 247,3 mm (D)<br>13,4 inches (W) x 18,3 – 24,2 inches (H) x 9,7 inches (D)<br>150 mm/14,99 cm (Liggend) | |
| Gewicht | 9,7 kg (21,4 lbs.) | |
| Omgevingscondities<br>Gebruikstemperatuur:<br>Vochtigheidsgraad:<br>Hoogte:<br>Temperatuur voor opslaan:<br>Vochtigheidsgraad:<br>Hoogte: | <br>5°C tot 35°C/41°F tot 95°F<br>30% tot 80%<br>0 tot 3048 m/0 tot 10,000 voet<br>-10°C tot 60°C/14°F tot 140°F<br>10% tot 85%<br>0 tot 12,192 m (0 tot 40,000 voet) | |

*1 Geïnterpoleerde resoluties: Wanneer resoluties met minder pixels dan de LCD-module worden gebruikt, kan tekst er anders uitzien. Dat is normaal en nodig voor alle huidige vlakbeeldtechnologieën wanneer andere resoluties dan de eigen resolutie op het volledige scherm worden weergegeven. In vlakbeeldtechnologieën is elk punt op het scherm één pixel. Als u dan resoluties uitbreidt tot het volledige scherm, moet een interpolatie van de resolutie worden uitgevoerd.
*2 Alleen resolutie 1200 x 1600.

**OPMERKING:** deze technische specificaties kunnen zonder voorafgaande kennisgeving worden gewijzigd.

Nederlands

# Eigenschappen

**Ambix3 Technology:** driedubbele ingangstechnologie waarbij drie ingangsbronnen op een enkele monitor kunnen worden aangesloten. De DVI-I-aansluiting is geschikt voor analoge en digitale ingangssignalen. De ouderwetse analoge ingang wordt ondersteund door middel van een traditionele VGA-aansluiting met 15 pinnetjes. Ambix3 is compatibel met de traditionele -technologie voor de ondersteuning van analoge signalen en is bovendien compatibel met de DVI-technologie voor digitale ingangssignalen. Digitale DVI-interfaces zijn onder andere DVI-D, DFP en P&D.

**DVI-I:** de geïntegreerde interface die is goedgekeurd door de DDWG (Digital Display Working Group). Met deze interface kunnen digitale en analoge connectoren via één poort worden geleid. De "I" staat voor de integratie van digitale en analoge signalen. Het digitale gedeelte is gebaseerd op DVI.

**DVI-D:** de volledig digitale subset van DVI die is goedgekeurd door de DDWG (Digital Display Working Group) voor digitale verbindingen tussen computers en beeldschermen. Aangezien dit een volledig digitale connector is, biedt deze geen ondersteuning voor analoge signalen via een DVI-D connector. Aangezien dit een volledig digitale DVI-compatibele verbinding is, is slechts een eenvoudige adapter nodig om de DVI-D-connector op andere digitale DVI-compatibele connectoren zoals DFP en P&D aan te sluiten.

**DFP (Digital Flat Panel):** een volledig digitale interface voor platte beeldschermen waarvan het signaal compatibel is met DVI. Aangezien dit een volledig digitale DVI-compatibele verbinding is, is slechts een eenvoudige adapter nodig om de DFP-connector op andere digitale DVI-compatibele connectoren zoals DVI en P&D aan te sluiten.

**P&D (Plug and Display):** de VESA-interfacenorm voor digitale platte beeldschermen. Deze norm is robuuster dan DFP omdat deze het doorsturen van andere signalen (zoals USB, analoge video en IEEE-1394-995) via een signaalconnector mogelijk maakt. Het VESA-comité erkent DFP als subset van P&D. Aangezien dit een DVI-compatibele connector (voor de digitale ingangspinnen) is, is slechts een eenvoudige adapter nodig om de P&D-connector op andere digitale DVI-compatibele connectoren zoals DVI en DFP aan te sluiten.

**Roteervoet:** hiermee kunt u de monitorstand aanpassen aan de toepassing die u wilt gebruiken, bijvoorbeeld Liggend voor brede documenten, of Staand als u een volledige pagina op het scherm wilt weergeven. De stand Staand is ook ideaal voor videoconferenties op het volledige scherm.

**Klein voetstuk:** de ideale oplossing voor omgevingen waar superieure beeldkwaliteit een vereiste is, maar waar gewicht en omvang aan beperkingen onderhevig zijn. Dankzij het kleine voetstuk en het geringe gewicht van de monitor kunt u de monitor gemakkelijk tussen verschillende locaties verplaatsen of transporteren.

**Kleurenbeheersystemen:** hiermee kunt u de kleuren van het scherm aanpassen en de kleurjuistheid van de monitor aanpassen aan een groot aantal standaarden.

**OmniColor:** combineert zesassig kleurenbeheer met de sRGB-standaard. Het zesassig kleurenbeheer maakt kleuraanpassingen mogelijk op basis van zes assen (R, G, B, C, M en Y) in plaats van op de drie assen (R, G en B) die voorheen beschikbaar waren. De sRGB-standaard biedt de monitor een uniform kleurenprofiel. Hierdoor bent u zeker dat de kleuren op het scherm exact overeenkomen met die op de kleurenafdruk (bij gebruik van een besturingssysteem dat sRGB ondersteunt en een sRGB-printer). Hiermee kunt u de kleuren op uw scherm aanpassen en de kleurjuistheid van uw monitor aanpassen aan een groot aantal standaarden.

**OSM-besturingselementen (On-Screen Manager):** hiermee kunt u snel en gemakkelijk alle aspecten van het scherm instellen met behulp van eenvoudige menu's op het scherm.

**ErgoDesign-kenmerken:** ontworpen voor een verbeterde ergonomie op de werkplek. Beschermt de gezondheid van de gebruiker en is kostenbesparend. Enkele voorbeelden: OSM-besturingselementen om snel en gemakkelijk beeldaanpassingen uit te voeren, kantelvoetstuk voor de gewenste kijkhoek, klein voetstuk en conform de MPRII- en TCO-normen voor emissieverlaging.

**Plug-and-Play:** de Microsoft®-oplossing voor het Windows® 95/98/2000/ME/XP-besturingssysteem vereenvoudigt de installatie van uw monitor doordat de mogelijkheden van de monitor (zoals schermgrootte en ondersteunde resoluties) rechtstreeks naar de computer worden verstuurd, waardoor de beeldschermprestaties automatisch worden geoptimaliseerd.

**IPM-systeem voor intelligent stroombeheer (Intelligent Power Manager):** dit intelligente stroombeheer biedt een vernieuwende energiebesparingsmodus waarin de monitor minder energie verbruikt wanneer deze wel is ingeschakeld, maar niet wordt gebruikt. Hiermee bespaart u tweederde van de energiekosten van uw monitor, reduceert u emissies en verlaagt u de kosten voor de klimaatregeling op de werkplek.

**Multiple Frequency Technology (Meervoudige-frequentietechnologie):** zorgt dat de monitor zich automatisch juist instelt op de scanfrequentie van de grafische kaart zodat de gewenste resolutie wordt weergegeven.

**FullScan-functie:** hierdoor kunt u het volledige beeldbereik in de meeste resoluties gebruiken, waardoor het werkelijke beeldoppervlak van het scherm aanzienlijk vergroot.

**Breedhoektechnologie:** deze technologie zorgt dat de gebruiker het beeld op de monitor vanuit een willekeurige hoek (178 graden) en vanuit een willekeurige weergavestand (Staand of Liggend) kan bekijken. Deze voorziening biedt volledige weergave vanuit een hoek van maximaal 178° naar links, rechts, boven of beneden.

**Montage-interface conform VESA-norm:** hierdoor kunt u de MultiSync-monitor monteren op een willekeurige montagearm of -beugel van een andere leverancier op voorwaarde dat de arm of beugel voldoet aan de VESA-norm. Hierdoor kunt u de monitor bijvoorbeeld ook aan een wand of montagearm bevestigen met een willekeurig compatibel apparaat van een andere leverancier.

**NaViSet:** is een vernieuwende softwarefamilie, die door NEC Display Solutions Europe GmbH is ontwikkeld, en die intuïtieve toegang biedt tot alle besturingselementen voor de monitorinstelling en diagnose op afstand via de Windows-interface, op basis van de VESA-standaard, DDC/CI. Afzonderlijke gebruikers kunnen zich van NaViSet bedienen met behulp van een standaard VGA- of DVI-signaalkabel. NaViSet Administrator kan de totale eigendomskosten verlagen doordat onderhoud, diagnose en apparaatmeldingen via het netwerk op afstand kunnen worden uitgevoerd.

**CableComp (Kabelcompensatie):** de automatische compensatie voor lange kabels voorkomt dat het beeld slechter wordt doordat er wordt gebruikgemaakt van lange kabels.

**No-touch Auto Adjust (Automatische regeling zonder tussenkomst (alleen analoge ingang)):** bij de eerste installatie stelt de functie No-touch Auto Adjust (Automatische regeling zonder tussenkomst) de monitor automatisch in op de meest optimale instellingen.

**sRGB-kleurenbeheer:** een nieuwe, geoptimaliseerde standaard voor kleurenbeheer die zorgt dat kleuren op computerschermen en andere randapparatuur met elkaar overeenstemmen. sRGB, dat is gebaseerd op de gekalibreerde kleurenruimte, biedt optimale kleurenweergave en compatibiliteit met andere (oudere) veelgebruikte kleurenstandaarden.

**ColorComp:** deze functie compenseert voor geringe afwijkingen in de uniformiteit van het wit op het scherm, verbetert de kleur en egaliseert de uniformiteit van de luminantie van het scherm.

**Over Drive:** verbeterde respons voor grijs-naar-grijs.

**Instelbaar en draaibaar voetstuk:** biedt meer flexibiliteit voor het comfortabel kijken naar de monitor.

**Gemakkelijk te ontsluiten voetstuk:** dient voor het snel verwijderen.

**AmbiBright technology:** dient voor automatische aanpassing van lichtniveau in relatie tot de achtergrondverlichting.

# Problemen oplossen

**Geen beeld**

- De signaalkabel moet goed en volledig zijn aangesloten op de poort van de videokaart/computer.
- Zorg dat de videokaart correct in de computer is geplaatst.
- Controleer of de Vacation-schakelaar zich in de stand ON bevindt.
- Zorg dat de aan/uit-knop van de computer en de aan/uit-knop aan de voorkant van de monitor zijn ingeschakeld.
- Controleer of op de videokaart of het systeem wel degelijk een ondersteunde modus is geselecteerd. (Raadpleeg de documentatie bij de grafische kaart of het systeem als u de grafische modus wilt wijzigen.)
- Controleer of de monitor en videokaart met elkaar compatibel zijn en aan de aanbevolen instellingen beantwoorden.
- Controleer of de connector van de signaalkabel geen gebogen of ingedrukte pinnen heeft.
- Controleer de signaalingang “DVI-D”, “DVI-I” of “D-Sub”.
- Zorg ervoor dat de DVI-ingangsmodus op DIGITAL is ingesteld wanneer de digitale uitgang voor MAC op de DVI-I-connector is aangesloten.
- Als het LED-lichtje aan de voorkant geel knippert, controleert u de status van de IPM-modus (zie pagina 11).

**De aan/uit-knop reageert niet**

- Haal de stekker van de voedingskabel van de monitor uit het stopcontact om de monitor uit te schakelen en opnieuw de fabrieksinstellingen te laden.
- Controleer de stand van de Vacation-schakelaar aan de linkerkant van de monitor.

**Ingebrand beeld**

- Een inbranding wordt duidelijk wanneer de “geest” van een vorig beeld op het scherm zichtbaar blijft. In tegenstelling tot CRT-monitoren is een inbranding op een LCD-monitor niet van blijvende aard, maar de weergave van niet-veranderende beelden gedurende langere tijd moet worden vermeden. U maakt de inbranding ongedaan door de monitor net zo lang uitgeschakeld te laten als het vorige beeld op het scherm is weergegeven. Als een beeld bijvoorbeeld gedurende één uur is weergegeven en de “geest” van dat beeld blijft achter, schakelt u de monitor één uur uit om het ingebrande beeld ongedaan te maken.

**OPMERKING:** zoals bij alle andere persoonlijke weergaveapparaten raadt NEC DISPLAY SOLUTIONS u aan regelmatig gebruik te maken van een bewegende schermbeveiliging wanneer het scherm inactief is of de monitor uit te schakelen als u deze niet gebruikt.

**Het bericht “OUT OF RANGE” verschijnt (het scherm is leeg of geeft alleen onduidelijke beelden weer)**

- Het beeld is onduidelijk (er ontbreken pixels) en de OSM-waarschuwing “OUT OF RANGE” (Buiten bereik) wordt weergegeven: de snelheid van de signaalklok of de resolutie is te hoog ingesteld. Selecteer een ondersteunde modus.
- De OSM-waarschuwing “OUT OF RANGE” wordt weergegeven op een leeg scherm: de signaalfrequentie valt buiten het bereik. Selecteer een ondersteunde modus.

**Het beeld is onstabiel, onscherp of er zijn golven op het scherm**

- De signaalkabel moet goed en volledig zijn aangesloten op de poort van de computer.
- Gebruik de OSM-besturingselementen van Image Adjust om het beeld scherp te stellen en stel het beeld juist af met het besturingselement Fine. Wanneer u van weergavemodus verandert, dient u de OSM-instellingen van Image Adjust mogelijk opnieuw aan te passen.
- Controleer of de monitor en videokaart met elkaar compatibel zijn en aan de aanbevolen signaaltimings beantwoorden.
- Als uw tekst als een reeks betekenisloze tekens verschijnt, stelt u de beeldmodus in op non-interlaced en gebruikt u een beeldverversingsfrequentie van 60 Hz.

**Het lampje van de monitor brandt niet (*geel groen, blauw of geel is zichtbaar*)**

- De aan/uit-schakelaar moet zijn ingeschakeld (On - Aan) en de voedingskabel moet zijn aangesloten.

**Het beeld is minder helder**

- Zorg dat ECO MODE, AUTO BRIGHTNESS en COLORCOMP zijn uitgeschakeld.
- Als de helderheid varieert, dient u AUTO BRIGHTNESS uit te schakelen.

**Het weergegeven beeld heeft verkeerde afmetingen**

- Gebruik de OSM-besturingselementen van Image Adjust om de afmetingen van het beeld te wijzigen.
- Controleer of op de videokaart of het systeem wel degelijk een ondersteunde modus is geselecteerd. (Raadpleeg de documentatie bij de grafische kaart of het systeem als u de grafische modus wilt wijzigen.)

**Geen beeld**

- Als er geen beeld op het scherm wordt weergegeven, zet u de monitor uit en weer aan.
- Controleer of de computer niet in een energiebesparende stand staat (druk op een toets op het toetsenbord of verschuif de muis even).

# Bijlage

Voor gedetailleerde informatie over de besturingselementen gebruikt u het geavanceerde menu.

**<Hoe gebruikt u het geavanceerde menu>**

- Zet de monitor uit.
- Zet de monitor aan door de knoppen “POWER” en “SELECT” gedurende minimaal één seconde gelijktijdig in te drukken. Druk vervolgens op de besturingsknoppen (EXIT, Links, Rechts, Omlaag, Omhoog)
- Het menu met de geavanceerde opties verschijnt.
  Dit menu is groter dan het normale OSM-menu.

**<Hoe verlaat u het geavanceerde menu>**

- Zet de monitor uit en weer aan op de normale manier.

Als u een aanpassing wilt uitvoeren, zorgt u dat de gewenste label is gemarkeerd en drukt u vervolgens op “SELECT”.

Als u naar een andere label wilt gaan, drukt u op “EXIT” en daarna op “Links” of “Rechts” om een andere label te markeren.

| | | |
|---|---|---|
| Label1 | Brightness (Helderheid) | Hiermee stelt u de algemene helderheid van het beeld en de achtergrond op het scherm in. Druk op “Links” of “Rechts” om in te stellen. |
| | Contrast | Hiermee stelt u de helderheid en het contrast van het beeld ten opzichte van de achtergrond in. Druk op “Links” of “Rechts” om in te stellen. |
| | Auto Contrast (alleen analoge ingang) | Dient voor het aanpassen van het beeld dat voor niet-standaard video-ingangen wordt weergegeven. Druk op “SELECT” als u deze waarde wilt aanpassen.<br>Voor aanpassingen moet het beeld witte vlakken bevatten. |
| | Auto Black Level (alleen analoge ingang) | Dient voor automatische aanpassing van het zwartniveau. Voor aanpassing moet het beeld zwarte vlakken bevatten. Druk op “SELECT” om Auto Adjust (automatisch aanpassen) in te schakelen. |
| | ECO Mode | Vermindert de verbruikte elektriciteit door het helderheidsniveau te verlagen.<br>1: Verlaagt de helderheid met 25%.<br>2: Verlaagt de helderheid met 50%.<br>CUSTOM: Verlaagt het helderheidsniveau zoals bepaald door de gebruiker. |
| | ECO Mode Custom | Stelt de gebruiker in staat om een voorkeur in te stellen voor het helderheidsniveau wanneer ECO Mode (energiebesparingsmodus) in gebruik is. |
| | Auto Brightness | Auto Brightness (automatische helderheid) heeft drie instellingen.<br>OFF: Geen functie.<br>1: Past de helderheid automatisch aan door het helderheidsniveau van de omgeving te registreren en de monitor via de instelling BRIGHTNESS (Helderheid) aan te passen.<br>2: Hiermee wordt de helderheid automatisch ingesteld op de beste instelling voor BRIGHTNESS (Helderheid) op basis van het witte weergavegebied. De sensor die de helderheid van de omgeving registreert (Ambibright sensor) heeft geen functie.<br>Opmerking: Bedek de sensor die de helderheid van de omgeving registreert (Ambibright sensor) niet met voorwerpen. |
| | Black Level | Dient voor het handmatig regelen van het zwartniveau.<br>Druk op “Links” of “Rechts” om in te stellen. |
| Label2 | R-H.position (alleen analoge ingang) | Dient voor het aanpassen van de rode component van het beeld.<br>Druk op “Links” of “Rechts” om in te stellen. |
| | G-H.position (alleen analoge ingang) | Dient voor het aanpassen van de groene component van het beeld.<br>Druk op “Links” of “Rechts” om in te stellen. |
| | B-H.position (alleen analoge ingang) | Dient voor het aanpassen van de groene component van het beeld.<br>Druk op “Links” of “Rechts” om in te stellen. |
| | R-FINE (alleen analog ingang) | Dient voor het aanpassen van de instelling “FINE” van de rode component van het beeld.<br>Druk op “Links” of “Rechts” om in te stellen. |
| | G-FINE (alleen analog ingang) | Dient voor het aanpassen van de instelling “FINE” van de groene component van het beeld. Druk op “Links” of “Rechts” om in te stellen. |
| | B-FINE (alleen analog ingang) | Dient voor het aanpassen van de instelling “FINE” van de blauwe component van het beeld. Druk op “Links” of “Rechts” om in te stellen. |
| | R-SHARPNESS (alleen analoge ingang) | Dient voor het aanpassen van de scherpte van de rode component van het beeld.<br>Druk op “Links” of “Rechts” om in te stellen. |
| | G-SHARPNESS (alleen analoge ingang) | Dient voor het aanpassen van de scherpte van de groene component van het beeld.<br>Druk op “Links” of “Rechts” om in te stellen. |

<table>
<tr><td></td><td>B-SHARPNESS<br>(alleen analoge ingang)</td><td>Dient voor het aanpassen van de scherpte van de blauwe component van het beeld.<br>Druk op “Links” of “Rechts” om in te stellen.</td></tr>
<tr><td></td><td>DVI Long Cable<br>(DVI lange kabel)<br>(alleen digitale ingang)</td><td>Compenseert voor verslechtering van het beeld veroorzaakt door het gebruik van een lange DVI-kabel. Er zijn vier mogelijke instellingen, waarbij “0” het laagste niveau van compensatie is en “3” het hoogste. De standaardinstelling is “1”.</td></tr>
<tr><td>Label3</td><td>Auto Adjust<br>(alleen analoge ingang)</td><td>Dient voor het automatisch aanpassen van de instellingen voor Image Position en H.Size en de instelling voor Fine. Druk op “SELECT” om Auto Adjustment (automatisch aanpassen) in te schakelen.</td></tr>
<tr><td></td><td>Signal Adjust<br>(alleen analoge ingang)</td><td>Bepaalt wanneer de automatische aanpassing automatisch wordt geactiveerd.<br>De beschikbare keuzen zijn “SIMPLE” en “FULL” (Volledig).<br>Druk op “Links” of “Rechts” om te selecteren.
<table>
<tr><td></td><td>H-size, Fine, H/V Position</td><td>Contrast</td></tr>
<tr><td>SIMPLE</td><td>O</td><td>X</td></tr>
<tr><td>FULL</td><td>O</td><td>O</td></tr>
</table>
O: Automatische aanpassing X: Geen automatische aanpassing<br>OPMERKING: De automatische aanpassing werkt alleen bij een resolutie van 800x600 of hoger.</td></tr>
<tr><td></td><td>Auto Adjust Level<br>(alleen analoge ingang)</td><td>Bepaalt op welk niveau automatisch aangepast moet worden door de functie Auto Adjust.<br>De beschikbare keuzen zijn: “SIMPLE”, “FULL” (Volledig) en “DETAIL” (Detail).<br>Druk op “Links” of “Rechts” om te selecteren. Raadpleeg de tabel hieronder.
<table>
<tr><td></td><td>Grootte, Fijnafstelling, Positie</td><td>Contrast</td><td>Zwartniveau, ‘Lange kabel’-mogelijkheid**</td><td>Tijd</td></tr>
<tr><td>SIMPLE</td><td>O</td><td>X</td><td>X</td><td>1 seconde</td></tr>
<tr><td>FULL</td><td>O</td><td>O</td><td>X</td><td>1,5 seconden</td></tr>
<tr><td>DETAIL*</td><td>O</td><td>O</td><td>O</td><td>5 seconden</td></tr>
</table>
O: Automatische aanpassing X: Geen automatische aanpassing<br>* “DETAIL” activeert automatische aanpassing voor lange kabel (schuin, piek).<br>** Zwartniveau, RGB-scherpte, RGB-vertraging en RGB-positie worden aangepast met behulp van “lange kabel-software”, die op de bijgesloten cd-rom is meegeleverd.</td></tr>
<tr><td></td><td>A-NTAA SW<br>(alleen analoge ingang)</td><td>Stel de functie “Advanced No Touch Auto Adjust”.<br>Er zijn drie soorten instellingen.<br>OFF: Het scherm gebruikt geen geavanceerde No-touch Auto Adjust (Automatische regeling zonder tussenkomst).<br>ON: Geavanceerde No-touch Auto Adjust (Automatische regeling zonder tussenkomst) wordt geactiveerd als de stroom is ingeschakeld of wanneer er een verandering in invoersignaal wordt opgemerkt.<br>OPTION (Optie): Vermindert de tijd die het scherm nodig heeft om een automatische aanpassing te doen, maar het kan voorkomen dat enkele signaalproblemen niet worden opgemerkt wanneer het signaal verandert.</td></tr>
<tr><td>Label4</td><td>H. Position</td><td>Hiermee stelt u de horizontale positie van het beeld binnen het weergavegebied van het LCD in. Druk op “Links” of “Rechts” om in te stellen.</td></tr>
<tr><td></td><td>V. Position</td><td>Hiermee stelt u de verticale positie van het beeld binnen het weergavegebied van het LCD in. Druk op “Links” of “Rechts” om in te stellen.</td></tr>
<tr><td></td><td>H. Size<br>(alleen analoge ingang)</td><td>Dient voor het aanpassen van de horizontale grootte van het scherm. Als de beeldinstelling die u met de functie “AUTO Adjust” (Automatische regeling) bereikt niet aan uw wensen beantwoordt, kunt u de beeldinstelling nog verfijnen met de functie “H.Size” (Breedte) (V.Size, hoogte) (dot clock). Hiervoor kunt u een moiré-testpatroon gebruiken. Deze functie wijzigt mogelijk de breedte van het beeld. Centreer het beeld op het scherm met de menuknoppen Links/Rechts. Als de breedte (hoogte) verkeerd is gekalibreerd, ziet het beeld eruit zoals in de linkerillustratie. Het beeld moet homogeen zijn.</td></tr>
<tr><td></td><td>Fine<br>(alleen analoge ingang)</td><td>U verbetert de scherpte, zuiverheid en stabiliteit van het beeld door de waarde van deze instelling te verhogen of te verlagen. Als de beeldinstelling die u met de functie “Auto Adjust” (Automatische regeling) en de functie “H.Size” (Breedte) bereikt niet aan uw wensen beantwoordt, kunt u de beeldinstelling nog verfijnen met de functie “Fine” (Fijnafstelling). Hiervoor kunt u een moiré-testpatroon gebruiken. Als de fijnafstelling verkeerd is gekalibreerd, ziet het beeld eruit zoals in de linkerillustratie. Het beeld moet homogeen zijn.</td></tr>
<tr><td></td><td>Auto Fine<br>(alleen analoge ingang)</td><td>Deze functie past van tijd tot tijd de fijninstelling automatisch aan na verandering in de conditie van het signaal. Deze functie wordt automatisch om de 33 minuten aangepast of wanneer een verandering in de timing van het signaal wordt gedetecteerd.</td></tr>
<tr><td></td><td>H. Resolution</td><td>Hiermee past u het horizontale formaat aan door de instelling te verhogen of te verlagen.<br>Druk op de knop “Rechts” om de breedte van het beeld op het scherm uit te breiden.<br>Druk op de knop “Links” om de breedte van het beeld op het scherm te versmallen.</td></tr>
</table>

| | | |
|---|---|---|
| | V. Resolution | Hiermee past u het verticale formaat aan door de instelling te verhogen of te verlagen.<br>Druk op de knop “Rechts” om de hoogte van het beeld op het scherm uit te breiden.<br>Druk op de knop “Links” om de hoogte van het beeld op het scherm te versmallen. |
| | Expansion | Hiermee stelt u de zoommethode in.<br>FULL (Volledig): het beeld wordt uitgebreid naar 1600 x 1200, ongeacht de resolutie.<br>ASPECT (Vaste verhouding): het beeld wordt uitgebreid zonder dat de verhouding wordt gewijzigd.<br>OFF: het beeld wordt niet uitgebreid.<br>CUSTOM (Aangepast): Wanneer CUSTOM (aangepast) is geselecteerd als de modus voor “Expansion”, wordt het mogelijk om H. ZOOM., V. ZOOM en ZOOM POS in te stellen. |
| | H.ZOOM (alleen beschikbaar in de modus Custom Expansion) | Het beeld wordt 1 à 3 keer horizontaal vergroot (H. EXPANSION) in stappen van 0,01. |
| | V.ZOOM (alleen beschikbaar in de modus Custom Expansion) | Het beeld wordt 1 à 3 keer verticaal vergroot (V. EXPANSION) in stappen van 0,01. |
| | ZOOM POS. (alleen beschikbaar in de modus Custom Expansion) | De keuzemogelijkheden zijn “Center” (midden) en “LEFT TOP” (linksboven). |
| Label5 | Gamma Selection | Dient voor het handmatig instellen van het helderheidsniveau van de grijsschaal.<br>Er zijn vijf selecties:<br>NO CORRECTION (Geen correctie), 2.2 (2,2), OPTION (Optie), PROGRAMMABLE (Programmeerbaar) en CUSTOM (Aangepast).<br>NO CORRECTION (Geen correctie): Geen correctie mogelijk.<br>2.2: De waarde staat vast op 2,2.<br>OPTION (Optie): U kunt OPTION (Optie) op twee manieren selecteren.<br>1: Deze instelling wordt aanbevolen voor videobronnen. Het grijze gebied is helderder dan de NO CORRECTION-waarde.<br>2: De waarde bij DICOM-gamma is een fabrieksinstelling en het verschil in helderheid tussen gradaties verandert in de leesbare toestand.<br>PROGRAMMABLE (Programmeerbaar): De helderheid van grijstinten kan aan uw voorkeur worden aangepast door de applicatiesoftware te downloaden.<br>CUSTOM (Aangepast): De onderstaande items kunnen worden aangepast als CUSTOM is geselecteerd als de instelling voor GAMMA SELECTION.<br>Custom Value (Aangepaste waarde): De gammawaarde wordt geselecteerd van 0,5 tot 4,0 in stappen van 0,1. Wanneer COLOR CONTROL op sRGB is ingesteld, staat het niveau vast op 2,2 en kan dit NIET WORDEN AANGEPAST.<br>Offset: OFFSET past het zwartniveau digitaal aan nadat het signaal van analoog naar digitaal is geconverteerd. |
| Label6 | Color Control | Kleurbeheersysteem: U kunt de gewenste kleuren instellen met behulp van zeven vooraf ingestelde kleurensets (de kleurensets sRGB en NATIVE en PROGRAMMABLE zijn altijd aanwezig en kunnen niet worden gewijzigd).<br>1, 2, 3 en 5: Hiermee verhoogt of verlaagt u de kleurtemperatuur rood, geel, groen, cyaan, blauw of magenta, afhankelijk van de optie die is geselecteerd. Als u een kleur verandert, is dit onmiddellijk zichtbaar op het scherm. De instelling (hoger of lager) wordt door de kleurenbalken aangegeven.<br>NATIVE, sRGB: de oorspronkelijke kleur die door het LCD wordt weergegeven. Deze kleur kan niet worden gewijzigd.<br>PROGRAMMABLE (Programmeerbaar): De kleurentoon die in de gedownloade toepassingssoftware is ingesteld, wordt weergegeven. |
| Label7 | Sharpness | Dit is de digitale mogelijkheid om bij alle signaaltimings een scherp beeld te behouden. Hierbij wordt de scherpte voortdurend aangepast om afhankelijk van uw voorkeur een scherp of zacht beeld te behouden. Deze waarde wordt afzonderlijk ingesteld op basis van verschillende timings. Druk op “Links” of “Rechts” om in te stellen. |
| | DVI Selection (DVI-selectie) | Met deze functie selecteert u de DVI-ingangsmodus (Ingang 1). Wanneer u de DVI-selectie wijzigt, moet u de computer opnieuw opstarten. Druk op “Links” of “Rechts” om de gewenste optie te selecteren.<br>AUTO (AUTOMATISCH): bij gebruik van de DVI-D naar DVI-D-kabel moet DVI SELECTION (DVI-selectie) ingesteld worden op DIGITAL (Digitaal). Bij gebruik van de D-SUB naar DVI-A-kabel moet DVI SELECTION (DVI-selectie) ingesteld worden op ANALOG (Analoog).<br>DIGITAL (Digitaal): de digitale DVI-ingang is beschikbaar.<br>ANALOG (Analoog): de analoge DVI-ingang is beschikbaar. |

| | | |
|---|---|---|
| | Video Detect (Signaaldetectie) | Hiermee selecteert u de videodetectiemethode die wordt gebruikt wanneer meer dan één computer op de monitor is aangesloten. Druk op “Links” of “Rechts” om de gewenste optie te selecteren.<br>FIRST (Eerste): u moet de video-ingang op de modus “FIRST” instellen. Wanneer het huidige ingangssignaal niet aanwezig is, zoekt de monitor een videosignaal op de andere ingangspoort. Als het videosignaal zich op de andere poort bevindt, schakelt de monitor automatisch de nieuwe gedetecteerde signaalbron in. De monitor zoekt geen andere videosignalen wanneer de huidige videobron aanwezig is.<br>LAST (Laatste): u moet de video-ingang op de modus “LAST” instellen. Wanneer de monitor een signaal weergeeft dat afkomstig is van de huidige bron en er wordt een signaal geleverd door een nieuwe, secundaire bron, schakelt de monitor automatisch over op de nieuwe videobron. Wanneer het huidige ingangssignaal niet aanwezig is, zoekt de monitor een videosignaal op de andere ingangspoort. Als het videosignaal zich op de andere poort bevindt, schakelt de monitor automatisch de nieuwe gedetecteerde signaalbron in.<br>NONE (Geen): de monitor zoekt geen beeldsignaal op de andere ingangspoort tenzij de monitor wordt ingeschakeld. |
| | Off Timer (Uit-Timer) | De monitor wordt automatisch uitgeschakeld nadat de vooraf ingestelde tijd is verstreken die met de functie ON/OFF (Aan/Uit) is ingesteld. Wanneer u “ON” (Aan) selecteert, drukt u op “SELECT” en “Links” of “Rechts” om de waarde aan te passen.<br>Voordat het apparaat wordt uitgeschakeld, wordt er een bericht weergegeven op het scherm waarin de gebruiker gevraagd wordt of hij wil dat de uitschakeltijd met 60 minuten vertraagd wordt. Druk op een willekeurige OSM-knop om de uitschakeltijd te vertragen. |
| | IPM (Intelligent Power Manager) | De functie Intelligent Power Manager zet de monitor in de slaapstand als er een tijd geen activiteit heeft plaatsgevonden. IPM beschikt over drie instellingen.<br>OFF: De monitor gaat niet naar de slaapstand als het ingangssignaal verloren gaat.<br>STANDARD: De monitor gaat automatisch naar de slaapstand wanneer het ingangssignaal verloren gaat.<br>OPTION (Optie): De monitor verspringt automatisch naar de slaapstand wanneer het kamerlicht beneden het niveau valt dat door de gebruiker is ingesteld. |
| | IPM Setting | Hiermee past u de luminantiewaarde van IPM aan. |
| | Over Drive | Schakelt de functie OVER DRIVE in en uit. Over Drive kan het wazig worden van bepaalde bewegende beelden verminderen. Wanneer Over Drive is ingeschakeld, is de responstijd trager. Wanneer de functie IMAGE ROTATION (beeldrotatie) wordt gebruikt, wordt de functie OVER DRIVE automatisch uitgeschakeld. |
| | Side Border Color | Schakelt de kleur van de zijbalken tussen zwart en wit. Voor brede monitors. |
| | LED Brightness | Regelt de helderheid van het LED-lichtje van de monitor. |
| | LED Color | Het LED-lichtje aan de voorkant kan blauw of groen zijn. |
| | ColorComp | Deze functie compenseert elektronisch voor de geringe variaties in het uniformiteitsniveau van het wit, zowel als voor kleurdifferentiaties die voor kunnen komen in het weergavegebied van het scherm. Deze variaties zijn karakteristiek voor LCD-schermtechnologie. Deze functie verbetert de kleuren en egaliseert de uniformiteit van de luminantie van de monitor.<br>OPMERKING: Met de functie COLORCOMP reduceert u de algehele piekluminantie van het scherm. Als u liever meer luminantie ziet in plaats van uniforme prestaties van de monitor, dient u COLORCOMP uit te schakelen. |
| | ColorComp Level | Selecteert het niveau voor aanpassing van ColorComp. |
| Label8 | Language | OSM-bedieningsmenu’s zijn beschikbaar in acht talen.<br>Druk op “Links” of “Rechts” om te selecteren. |
| | OSM H. Position | U kunt kiezen waar het OSM-bedieningspaneel moet verschijnen op het scherm. Als u OSM Location (Locatie OSM) selecteert, kunt u handmatig de positie van het menu met de OSM-besturingselementen naar links of rechts verschuiven. |
| | OSM V. Position | U kunt kiezen waar het OSM-bedieningspaneel moet verschijnen op het scherm.<br>Door “OSM Location” in te stellen kunt u de positie van het OSM-bedieningsmenu omhoog en omlaag aanpassen. |
| | OSM Turn off | Het menu met de OSM-besturingselementen blijft op het scherm zolang u het gebruikt.<br>In het submenu OSM Turn Off kunt u opgeven hoe lang de inactiviteit op de monitor moet duren (nadat u voor het laatst een knop hebt ingedrukt) voordat het menu met de OSM-besturingselementen automatisch verdwijnt. De vooringestelde waarden zijn 10 -120 seconden in stappen van 5 seconden. |

| | | |
|---|---|---|
| | OSM Lock Out | Dit besturingselement kan de toegang tot alle functies van de OSM-besturingselementen volledig vergrendelen. Als u probeert de OSM-besturingselementen opnieuw te gebruiken wanneer de beveiligde modus is geactiveerd, verschijnt een venster op het scherm met de melding dat de OSM-besturingselementen zijn vergrendeld.<br>Er zijn drie typen OSM LOCK OUT (OSM vergrendelen):<br>OSM LOCK OUT (OSM vergrendelen) met besturingselementen BRIGHTNESS (Helderheid) en CONTRAST (Contrast): Als u de functie OSM Lock Out (OSM vergrendelen) wilt inschakelen, drukt u eerst op de knop SELECT en vervolgens op de knop “Omhoog”. Houd beide knoppen tegelijk ingedrukt. Als u de functie OSM Lock Out (OSM vergrendelen) wilt uitschakelen, drukt u eerst op de knop SELECT en vervolgens op de knop “Omhoog”. Houd beide knoppen tegelijk ingedrukt terwijl het OSM-menu is weergegeven. Wanneer de beveiligde modus is geactiveerd, kan CONTRAST en BRIGHTNESS (Helderheid) alsnog worden aangepast.<br>OSM LOCK OUT (OSM vergrendelen) zonder besturingselementen: Als u de functie OSM Lock Out (OSM vergrendelen) wilt inschakelen, drukt u eerst op de knop SELECT en vervolgens op de knop “Rechts”. Houd beide knoppen tegelijk ingedrukt. Als u de functie OSM Lock Out (OSM vergrendelen) wilt uitschakelen, drukt u eerst op de knop SELECT en vervolgens op de knop “Rechts”. Houd beide knoppen tegelijk ingedrukt terwijl het OSM-menu is weergegeven. Wanneer de beveiligde modus is geactiveerd, kunnen geen besturingselementen worden aangepast.<br>OSM LOCK OUT (OSM vergrendelen) (alleen) met besturingselement BRIGHTNESS (Helderheid): Als u de functie OSM Lock Out (OSM vergrendelen) wilt inschakelen, drukt u eerst op de knop SELECT en vervolgens op de knop “Omlaag” en “Links”. Houd beide knoppen tegelijk ingedrukt. Als u de functie OSM Lock Out (OSM vergrendelen) wilt uitschakelen, drukt u eerst op de knop SELECT en vervolgens op de knop “Omlaag” en “Links”. Houd beide knoppen tegelijk ingedrukt terwijl het OSM-menu is weergegeven. Wanneer de beveiligde modus is geactiveerd, kan BRIGHTNESS (Helderheid) worden aangepast.<br>CUSTOM (Aangepast): Druk op RESET en EXIT om naar het menu CUSTOM te gaan. Selecteer ENABLE of DISABLE voor POWER KEY,INPUT SEL,HOT KEY,BRIGHTNESS/ CONTRAST, ECO MODE, WARNING, RESOLUTION NOTIFIER/OSM LOCK OUT. Als u de functie OSM Lock Out wilt uitschakelen, drukt u op RESET en EXIT om de LOCK OUT-waarschuwing op het scherm te brengen.<br>Druk op SELECT, SELECT, <, >, <, >, EXIT. |
| | OSM Transparency | Verandert de transparantie van het OSM MENU. |
| | OSM Color | “Tag window frame color”, “Item select color” en ”Adjust Window frame color” kunnen worden veranderd. |
| | Signal Information | Signaalinformatie kan in de hoek van het scherm worden weergegeven.<br>Signaalinformatie kan op “On/Off” worden ingesteld (in- of uitgeschakeld). |
| | Resolution Notifier | De optimale resolutie is 1600 x 1200. Als ON (Aan) is geselecteerd, verschijnt na 30 seconden een bericht op het scherm met de melding dat de resolutie niet op 1600 x 1200 is ingesteld.<br>Druk op “Links” of “Rechts” om de gewenste optie te selecteren. |
| | Hot Key | Wanneer deze functie is geactiveerd, kunnen de helderheid en het contrast van de monitor worden aangepast zonder activering van het OSM-menu via de knoppen op de voorkant.<br>De knoppen “Links” of “Rechts” regelen de helderheid.<br>De knoppen “Omlaag” of “Omhoog” regelen het contrast. |
| | Factory Preset | Als u de optie Factory Preset kiest, worden voor alle OSM-besturingselementen opnieuw de fabrieksinstellingen geladen. Als u het besturingselement markeert waarvoor u opnieuw de fabrieksinstellingen wilt laden en daarna op de knop RESET drukt, kunt u de instellingen afzonderlijk aanpassen. |
| Label9 | Grayscale Mode | Met deze functie verspringt de beeldweergave naar zwart/wit.<br>Er zijn drie soorten instellingen.<br>OFF: De functie Display Image is COLOR.<br>MODE1: Ingang is R/G/B Colour, maar de monitor gebruikt uitsluitend Green (groen). De beeldweergave wordt zwart/wit omdat alleen groene data de R/G/B LUT passeren.<br>MODE2: Ingang is R/G/B Colour, maar de monitor verandert de kleurenruimte in YUV. De beeldweergave wordt zwart/wit omdat alleen Y-data de R/G/B LUT passeren. |
| | OSM Rotation (OSM roteren) | AUTO: Wanneer het beeldscherm is gedraaid, roteert de OSM automatisch.<br>OSM Rotation (OSM roteren) is standaard ingesteld op AUTO.<br>MANUAL (HANDMATIG): Om de OSM te roteren drukt u op de knop ROTATE OSM (Osm roteren) als de OSM niet wordt weergegeven. |

| | | |
|---|---|---|
| | Image Rotation (Beeldrotatie) | AUTO: Het beeld roteert automatisch volgens de oriëntatie van de OSM. Als “AUTO” is geselecteerd in het menu “OSM ROTATION” (Osm roteren), dan roteert het beeld volgens de oriëntatie van het beeldscherm.<br>OFF: Het beeld is niet geroteerd. Image Rotation (Beeldrotatie) is standaard ingesteld op OFF.<br>ON: Het beeld wordt altijd geroteerd. |
| | Input Setting | Video Band Width (Videobandbreedte – alleen analoge ingang): Deze optie gebruikt u wanneer ongewenste ruis van de computer op het scherm verschijnt. De functie is sterk ineffectief, zodat een getal klein wordt. Druk op “Links” of “Rechts” om te selecteren.<br>Sync Threshold (alleen analoge ingang): Hiermee past u het zogeheten 'slice'-niveau van een synchronisatiesignaal aan. Druk op “SELECT” om het aanpassingsmenu te verplaatsen.<br>Hiermee past u de gevoeligheid van de afzonderlijke of composiete ingangssignalen aan. Probeer deze optie als u de ruis niet wegkrijgt met de FIJN-aanpassing.<br>SOG Threshold (alleen analoge ingang): Hiermee past u de gevoeligheid van de 'Synchronisatie t.o.v. groen'-ingangssignalen aan. signalen. Hiermee past u het zogeheten 'slice'-niveau aan bij het afzonderen van een synchronisatie van een 'Synchronisatie t.o.v. groen'-ingangsignaal. Druk op “Links” of “Rechts” om te selecteren.<br>Edge Lock: Wanneer u geen standaardtiming voor de monitor gebruikt, kan het beeld donkerder dan normaal worden weergegeven of kan kleurvervorming optreden.<br>Met gebruik van de functie Edge Lock worden beelden naar hun normale staat aangepast. |
| LabelA | Tile Matrix | Tile Matrix toont meerdere schermen. Met deze functie kunt u een groot scherm maken met behulp van maximaal 25 beeldschermen. U kunt het beeld hiermee opdelen in maximaal 5 schermen horizontaal en verticaal. Hiervoor moet de uitvoer van de pc via een distributieschakeling naar elk afzonderlijk beeldscherm worden gevoed.<br>ENABLE (INSCHAKELEN): Als u “ON” (aan) selecteert, vergroot de monitor de geselecteerde positie uit.<br>H MONITORS (H-BEELDSCHERMEN): Selecteer het aantal beeldschermen waarover het beeld horizontaal wordt gespreid.<br>V MONITORS (V-BEELDSCHERMEN): Selecteer het aantal beeldschermen waarover het beeld verticaal wordt gespreid.<br>POSITIE: De positie van waaruit het scherm moet worden uitvergroot.<br>TILE COMP: Werkt in combinatie met Tile Matrix ter compensatie van de breedte van de randen van de schermen om het beeld nauwkeurig weer te geven.<br>Tile Comp met 4 monitors (het zwarte gebied geeft de monitorframes weer):<br> 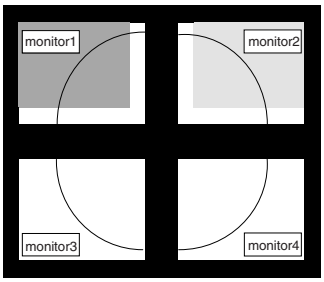 <br><br>Tile Comp OFF (TegelComp UIT)<br> 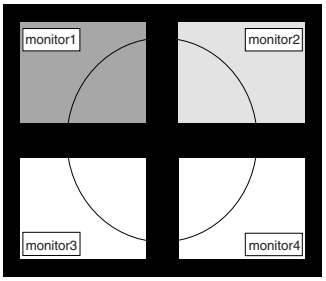 <br><br>Tile Comp ON (TegelComp AAN) |
| LabelB | Date & Time | Hiermee stelt u de datum en tijd van de interne klok in. U dient deze functie in te stellen wanneer u “SCHEDULE”. |

Nederlands

| | | |
|---|---|---|
| LabelC | Schedule | Hiermee programmeert u de werking van de monitor. U kunt het tijdstip en de dag van de week instellen waarop het scherm moet worden in- of uitgeschakeld. U kunt ook de ingangspoort selecteren. Dit OSM kan alleen worden afgesloten met EXIT.<br>Met de functie “SCHEDULE” kunt u maximaal zeven verschillende tijdstippen instellen waarop de monitor wordt ingeschakeld.<br>U kunt instellen op welk tijdstip de monitor moet worden ingeschakeld en uitgeschakeld, op welke dag van de week de monitor moet worden geactiveerd en welke ingangsbron de monitor tijdens de betreffende inschakelperiode moet gebruiken. Een vinkje in het vakje voor het nummer van het planningsschema geeft aan dat het betreffende planningsschema actief is.<br>U kunt selecteren welk planningsschema moet worden ingesteld door de cursor onder het nummer (1 tot 7 ) met de toetsen pijl-omhoog/omlaag naar boven of beneden te verplaatsen.<br>Met de toetsen “Omhoog” of “Omlaag” kunt u de cursor horizontaal verplaatsen binnen het betreffende planningsschema. Met de toets “SELECT” stelt u de gewenste selectie in.<br>Als u een planningsschema wilt maken, maar geen inschakeltijd wilt instellen, selecteert u de waarde “--” bij de tijdinstelling “ON”.<br>Als u geen uitschakeltijd wilt instellen, selecteert u de waarde “--” bij de tijdinstelling “OFF”.<br>Als geen ingang is geselecteerd (“-----” in het ingangsveld) wordt de ingang van het vorige planningsschema gebruikt.<br>Een planningsschema waarvoor de instelling EVERY DAY is geselecteerd, heeft voorrang boven een planningsschema dat op weekbasis wordt uitgevoerd.<br>Schema’s zijn genummerd van 1 tot 7. Als twee planningsschema’s zijn geprogrammeerd voor hetzelfde tijdstip, heeft het planningsschema met het hoogste nummer voorrang. Schema nummer 7 heeft bijvoorbeeld prioriteit boven schema nummer 5.<br>Als planningsschema’s elkaar overlappen, heeft een ingestelde inschakeltijd voorrang boven een ingestelde uitschakeltijd.<br>Als de instelling “OFF TIMER” wordt ingesteld, wordt de functie “SCHEDULE” uitgeschakeld. Voordat het apparaat wordt uitgeschakeld, wordt er een bericht weergegeven op het scherm waarin de gebruiker gevraagd wordt of hij wil dat de uitschakeltijd met 60 minuten vertraagd wordt. Druk op een willekeurige OSM-knop om de uitschakeltijd te vertragen. |
| LabelD | Eco Mode Information | Toont de geschatte informatie voor de energiebesparing in watt-uren. |
| LabelE | Information (Informatie) | Biedt informatie over de actieve weergaveresolutie en technische gegevens, inclusief de vooraf ingestelde timing die voor de horizontale en verticale frequentie wordt gebruikt. |

# De functie Auto Brightness (automatische helderheid) gebruiken

De helderheid van het LCD-scherm kan worden aangepast afhankelijk van de hoeveelheid kamerlicht in de ruimte. Als de kamer licht is, produceert de monitor een vergelijkbare hoeveelheid meer licht. Als de kamer donker is, geeft de monitor minder licht. Het doel van deze functie is om het kijken naar de monitor meer comfortabel voor het oog te maken in verschillende verlichtingssituaties.

De functie Auto Brightness is als standaardinstelling uitgeschakeld (OFF).

## INSTELLING

Gebruik de volgende procedure om Brightness Range (helderheidsbereik) in te stellen dat door de monitor wordt gebruikt wanneer de functie Auto Brightness wordt geactiveerd.

1. Stel het niveau voor BRIGHT (helder) in. Dit is het hoogste helderheidsniveau dat door de monitor wordt gekozen wanneer de kamer sterk verlicht is. Zorg dat de kamer zeer licht is tijdens het instellen van dit niveau.

   Selecteer “1” in het menu AUTO BRIGHTNESS (automatische helderheid) (**illustratie 1**). Gebruik vervolgens de knoppen aan de voorkant om de cursor te verplaatsen naar de instelling voor BRIGHTNESS (helderheid). Kies het gewenste helderheidsniveau (**illustratie 2**).

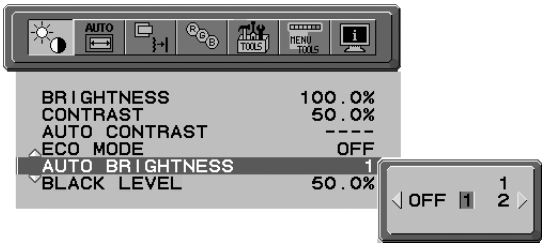


**Illustratie 1**

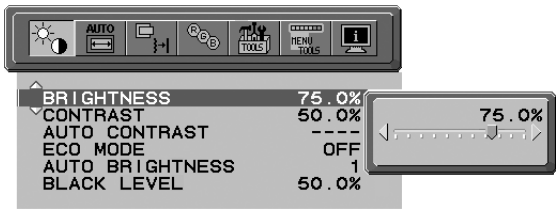


**Illustratie 2**

2. Stel het niveau voor DARK (donker) in. Dit is het laagste helderheidsniveau dat door de monitor wordt gekozen wanneer de kamer slecht verlicht is. Zorg dat de kamer zeer donker is tijdens het instellen van dit niveau.

   Gebruik vervolgens de knoppen aan de voorkant om de cursor te verplaatsen naar de instelling voor BRIGHTNESS (helderheid). Kies het gewenste helderheidsniveau (**illustratie 3**).

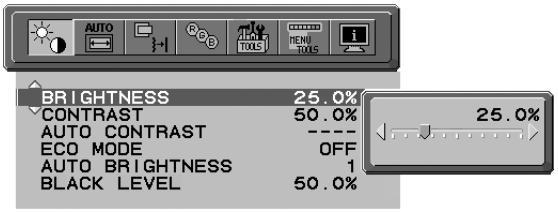


**Illustratie 3**

Wanneer de functie “Auto Brightness” (automatische helderheid) is ingeschakeld, wordt het helderheidsniveau van het scherm aangepast aan de lichtcondities van de kamer (**illustratie 4**).

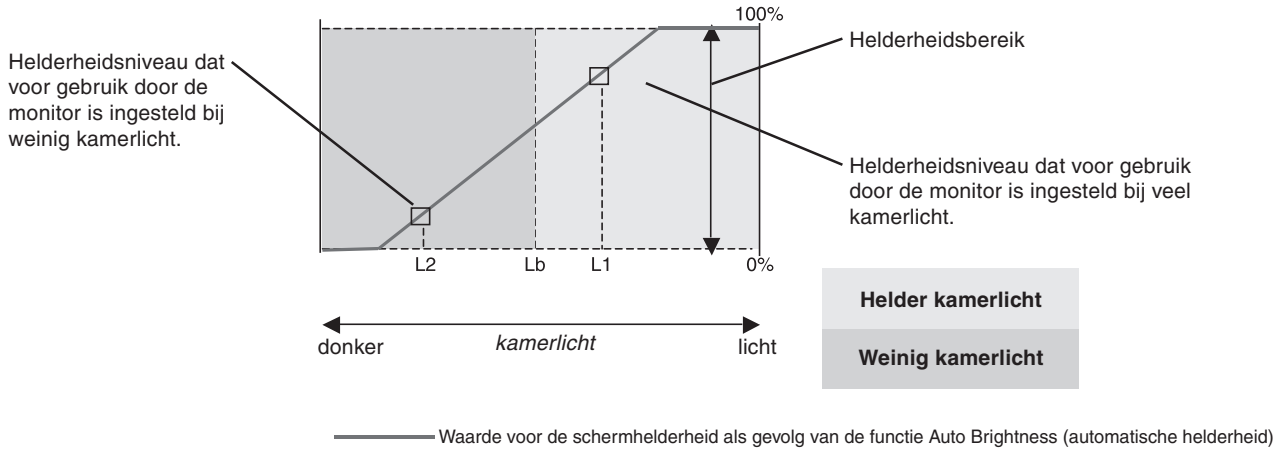


**Illustratie 4**

Lb: Grens tussen lichte en donkere verlichtingscondities, ingesteld op de fabriek
L1: Helderheidsniveau dat voor gebruik door de monitor is ingesteld bij veel kamerlicht (L1>Lb)
L2 : Helderheidsniveau dat voor gebruik door de monitor is ingesteld bij weinig kamerlicht (L2<Lb)

L1 en L2 zijn door de gebruiker ingestelde helderheidsniveaus om te compenseren voor verandering in de kamerverlichting.

# TCO'03 *(Dit is een vertaling van de Engelse TCO'03-tekst)*

TCO Development

## Hartelijk gefeliciteerd!

De monitor die u hebt gekocht, draagt het label TCO'03 Displays. Dat betekent dat uw monitor ontworpen, gefabriceerd en getest is in overeenkomst met enkele van de strengste kwaliteits- en milieuvereisten ter wereld. Hierdoor beschikt u over een bijzonder performant product, dat speciaal voor de gebruiker is ontworpen en waarvan de invloed op onze natuurlijke omgeving tot een minimum is beperkt.

Enkele aspecten van de TCO'03 Display-vereisten:

**Ergonomie**

- Een goede visuele ergonomie en beeldkwaliteit om de werkomgeving voor de gebruiker te verbeteren en oog- en overbelastingsproblemen te reduceren. Belangrijke parameters zijn luminantie, contrast, resolutie, reflectiecoëfficiënt, kleurenweergave en beeldstabiliteit.

**Energieverbruik**

- Energiebesparingsstand na een bepaalde tijd, voordelig voor gebruiker én milieu
- Elektrische veiligheid

**Emissie**

- Elektromagnetische velden
- Geluidsemissie

**Ecologie**

- Het product moet voorbereid zijn op recyclage en de fabrikant moet beschikken over een gecertificeerd milieubeheersysteem zoals EMAS of ISO 14 001.
- Beperkingen op:
  - chloor- en broombrandvertragers en polymeren
  - zware metalen als cadmium, kwik en lood.

De vereisten die dit label behelst, zijn ontwikkeld door TCO Development in samenwerking met wetenschappers, experts, gebruikers en fabrikanten wereldwijd. Sind het einde van de jaren 80 heeft TCO zijn invloed laten gelden door de ontwikkeling van IT-apparatuur in een meer gebruikersvriendelijke richting te stuwen. Ons labelsysteem begon in 1992 met monitoren en wordt nu aangevraagd door gebruikers en IT-fabrikanten over de hele wereld.

Voor meer informatie kunt u terecht op deze website:
**www.tcodevelopment.com**

# Recyclage- en energie-informatie van de fabrikant

NEC DISPLAY SOLUTIONS zet zich nadrukkelijk in voor de bescherming van het milieu en beschouwt recyclage als één van de topprioriteiten van het bedrijf in een poging om de milieulast tot een minimum te beperken. Wij hebben ons voorgenomen om milieuvriendelijke producten te ontwikkelen en streven er steeds naar om de nieuwste onafhankelijke standaarden van instellingen als ISO (Internationale organisatie voor standaardisering) mee te helpen definiëren en na te leven.

Voor meer informatie en voor hulp bij de recyclage van uw oude NEC-monitors, bezoekt u onze website op:

http://www.nec-display-solutions.com (in Europa) of

http://www.nec-display.com (in Japan) of

http://www.necdisplay.com (in de V.S.).

**Voor landspecifieke recyclageprogramma's kunt u terecht op:**

Zweden - http://www.el-retur.se

Duitsland - http://www.recyclingpartner.de/

Nederland - http://www.mirec.nl/

Japan - http://www.diarcs.com/

**Energiebesparing:**

Deze monitor is uitgerust met een geavanceerde energiebesparingsfunctie. Wanneer een VESA Display Power Management Signaling (DPMS) Standard-signaal naar de monitor wordt gestuurd, treedt de Energiebesparingsstand in werking. De monitor werkt met één Energiebesparingsstand.

| Stand | Stroomverbruik | Kleur van monitorlampje |
|---|---|---|
| Normale werking | Ongeveer 50 W | Groen of Blauw |
| Energiebesparingsstand | Minder dan 1 W | Geel |
| Modus UIT | Minder dan 1 W | Brandt niet |

## Het wegdoen van uw oude NEC-product.

**Binnen de Europese Unie**

Gezien de wetgeving van de EU, van toepassing in alle lidstaten, is het vereist dat u elektrische en elektronische apparatuur voorzien van het symbool (links) apart wegdoet en scheidt van het huishoudelijke afval. Hieronder vallen ook monitoren en elektrische accessoires zoals signaal- of voedingskabels. Als u NEC-beeldschermen wilt wegdoen, volg dan de richtlijnen van uw lokale overheid of doe navraag bij de winkel waar u het product heeft aangeschaft. Indien van toepassing, volgt u eventuele afspraken die tussen NEC en uzelf zijn gemaakt.

Het symbool op elektrische en elektronische producten is alleen van toepassing op de huidige lidstaten van de Europese Unie.

**Buiten de Europese Unie**

Als u woonachtige bent buiten de Europese Unie en elektrische of elektronische apparaten wilt wegdoen, neem dan contact op met de lokale overheid om u ervan te vergewissen dat u zich op juiste wijze van het apparaat ontdoet.