NEC

MultiSync E232WMT

Пайдаланушы нұсқаулығы

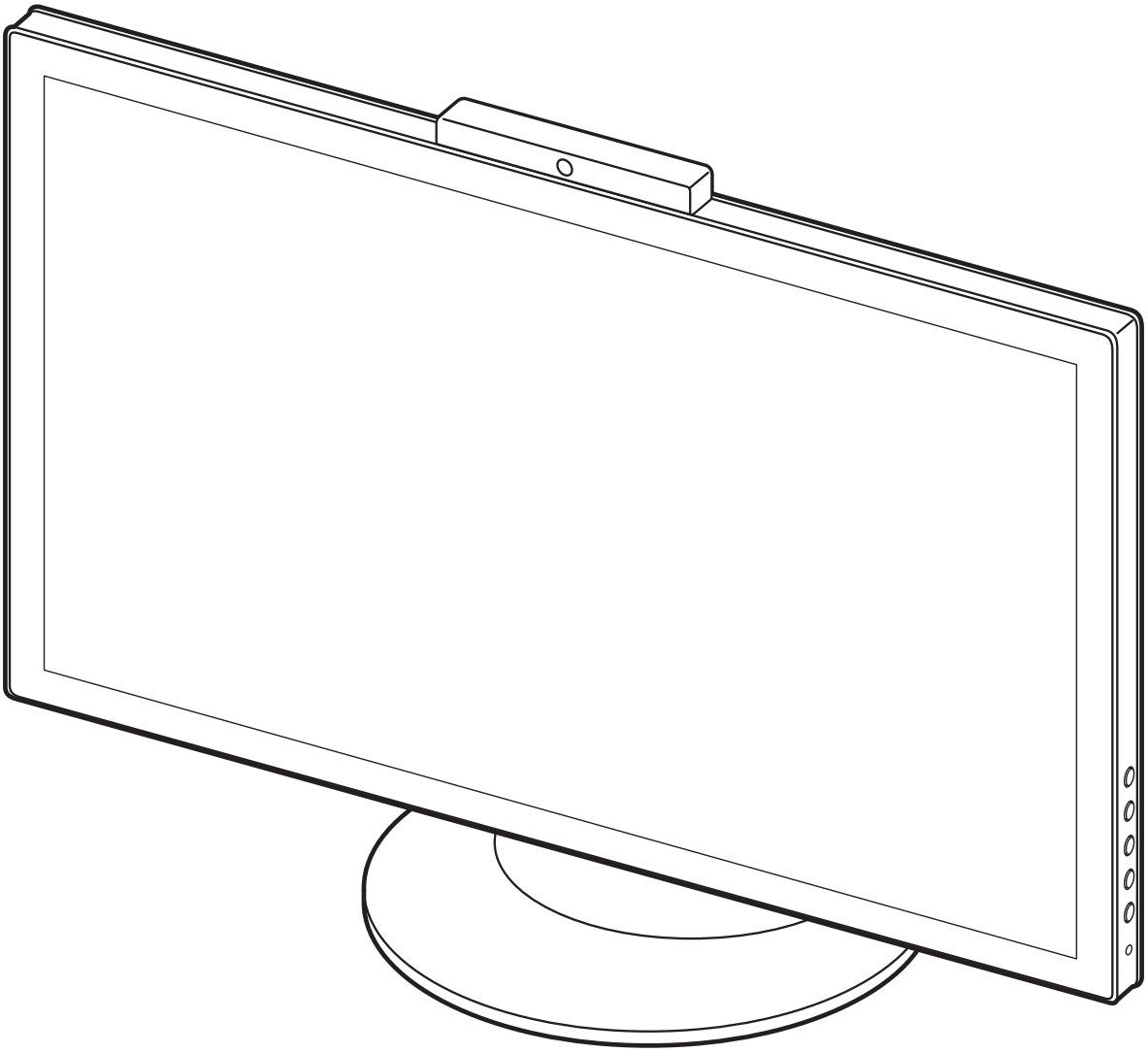

Мазмұны

Ескерту, Абай болыңыз Қазақ-1
Тіркеу туралы ақпарат Қазақ-2
Пайдалану бойынша кеңес Қазақ-3
Қорап ішіндегілер Қазақ-5
Жылдам іске қосу Қазақ-6
Басқару түймелері Қазақ-10
Сипаттамалар Қазақ-13
Ақауларды жою Қазақ-14
TCO Certified дисплейлері 6 .....Қазақ-16
Өндірушінің қайта өңдеу және энергия жөніндегі ақпараты Қазақ-17

ЕСКЕРТУ

ӨРТ ШЫҒУ НЕМЕСЕ ТОК СОҒУ ҚАУПІН БОЛДЫРМАУ ҮШІН БҰЛ ҚҰРЫЛҒЫҒА СУ НЕМЕСЕ ЫЛҒАЛ ТИГІЗБЕҢІЗ. СОНЫМЕН ҚАТАР, ОСЫ ҚҰРЫЛҒЫНЫҢ ПОЛЯРЛЫҚ АШАСЫН ТОЛЫҚ ЕНГІЗІЛЕТІН ТІСШЕЛЕРДІҢ ОРНЫНА ҰЗАРТҚЫШ РОЗЕТКАМЕН НЕМЕСЕ БАСҚА ДА РОЗЕТКАМЕН ПАЙДАЛАНБАҢЫЗ.

ЖОҒАРЫ КЕРНЕУЛІ БӨЛШЕКТЕРІ БАР БОЛҒАНДЫҚТАН КОРПУСЫН АШПАҢЫЗ. ҚЫЗМЕТ КӨРСЕТУДІ БІЛІКТІ МАМАНДАР ОРЫНДАУЫ ТИІС.

АБАЙ БОЛЫҢЫЗ

АБАЙ БОЛЫҢЫЗ: ТОК СОҒУ ҚАУПІН ТӨМЕНДЕТУ ҮШІН ҚУАТ КАБЕЛІНІҢ ҚАБЫРҒА РОЗЕТКАСЫНАН АЖЫРАТЫЛҒАНЫН ТЕКСЕРІҢІЗ. ҚҰРЫЛҒЫНЫҢ ҚУАТЫН ТОЛЫҚ ӨШІРУ ҮШІН ҚУАТ КАБЕЛІН ЭЛЕКТР РОЗЕТКАСЫНАН АЖЫРАТЫҢЫЗ. ҚАҚПАҚТЫ (НЕМЕСЕ АРТҚЫ ҚАҚПАҚТЫ) АЛЫП ТАСТАМАҢЫЗ. ҚҰРЫЛҒЫ БӨЛІКТЕРІН ПАЙДАЛАНУШЫНЫҢ ЖӨНДЕМЕУІ ҚАЖЕТ. ҚЫЗМЕТ КӨРСЕТУДІ БІЛІКТІ МАМАНДАР ОРЫНДАУЫ ТИІС.

Бұл символ пайдаланушыны құрылғы ішіндегі изоляцияланбаған кернеудің ток соғу қаупіне әкелуі мүмкін екендігін ескертеді. Сондықтан осы құрылғы ішіндегі кез келген бөлікке жанасу қауіпті.

Бұл символ пайдаланушыға осы құрылғы бойынша жұмыс жүргізу және қызмет көрсету жөнінде маңызды әдебиеттер бар екенін хабарлайды. Сондықтан мәселелердің алдын алу үшін оны мұқият оқу қажет.

АБАЙ БОЛЫҢЫЗ: Осы монитор моделіне берілген қуат кабелін төмендегі кестеге сай пайдаланыңыз. Егер қуат кабелі осы жабдықпен бірге берілмесе, жеткізушіге хабарласыңыз. Барлық басқа жағдайларда электр розеткасының айнымалы токпен сәйкес келетін және еліңіздің қауіпсіздік стандарты бекіткен және соған сәйкес келетін қуат кабелін пайдаланыңыз.

Аша түрі	Солтүстік Америка	Еуропа континенті	Құрама Корольдік	Қытай	Жапон
Аша кескіні	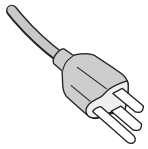	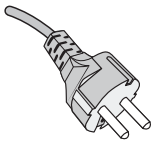	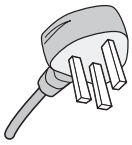	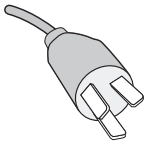	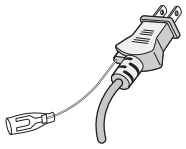
Ел	АҚШ/Канада	ЕО (Құрама Корольдіктен басқа)	Құрама Корольдік	Қытай	Жапония
Кернеу	120*	230	230	220	100

* Айнымалы тогы 125–240В қуат көзін қамтитын монитормен жұмыс істеген кезде пайдаланылып жатқан айнымалы ток электр розеткасының қуат көзі кернеуімен сәйкес келетін қуат кабелін пайдаланыңыз.

ЕСКЕРТУ: Бұл өнімге ол сатып алынған елде ғана қызмет көрсетіледі.

Windows – Microsoft корпорациясының тіркелген сауда белгісі. NEC – NEC корпорациясының тіркелген сауда белгісі. ErgoDesign – NEC Display Solutions, Ltd. Австрия, Бенилюкс, Дания, Франция, Германия, Италия, Норвегия, Испания, Швеция, Құрама Корольдік елдеріндегі тіркелген сауда белгісі.
ENERGY STAR – АҚШ-тың тіркелген сауда белгісі.

Барлық басқа брендтер мен өнім атаулары – олардың сәйкес қожайындарының сауда белгілері немесе тіркелген сауда белгілері.
ENERGY STAR® серіктесі ретінде NEC Display Solutions of America, Inc. осы өнімнің ENERGY STAR компаниясының энергия көздерін пайдалану тиімділігі жөніндегі нұсқаулықтарына сәйкес келетіндігін анықтады. ENERGY STAR эмблемасы Қоршаған ортаны қорғау агенттігі тарапынан кез келген өнімді немесе қызметті ұсынады.
VESA Құрама Штаттарындағы және басқа елдердегі Video Electronics Standards Association компаниясының сауда белгілері болып табылады.

HDMI®
HIGH-DEFINITION MULTIMEDIA INTERFACE

HDMI, HDMI логотипі және High-Definition Multimedia Interface – АҚШ пен басқа елдердегі HDMI Licensing LLC сауда белгілері немесе тіркелген сауда белгілері.

- Осы өнімнің негізгі пайдалану бағыты кеңсе немесе үй жағдайында ақпараттық технология жабдығы ретінде пайдалану болып табылады.
- Өнімнің компьютерге жалғануы қажет және теледидар бағдарламаларын тарату сигналдарын көрсетуге арналмаған.

ENERGY STAR

Тіркеу туралы ақпарат

АҚШ федералды байланыс комиссиясы туралы ақпарат

1. Радио және телевизиялық сигналдың қабылдануына бөгет жасамау үшін көрсетілген кабельдерді E232WMT (L233QV) мониторымен пайдаланыңыз.
   (1) Пайдаланылып жатқан қуат кабелінің АҚШ қауіпсіздік стандарттары бекіткен және соған сәйкес келуі және келесі жағдайларға сай болуы қажет.

Қуат көзінің кабелі Ұзындығы Аша кескіні	Қалқансыз түр, 3-өткізгішті 1,8 м 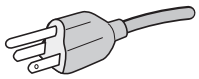 АҚШ

   (2) Берілген қалқанды бейне сигнал кабелін, 15 контакт мини D-SUB – D-SUB кабелін немесе DVI-D – DVI-D кабелін пайдаланыңыз. Басқа кабельдер мен адаптерлерді пайдалансаңыз, радио және теледидар қабылдауларына кедергі келтіруі мүмкін.
2. Бұл жабдық АҚШ федералды байланыс комиссиясы ережесінің 15-бөліміне сәйкес B класы цифрлық құрылғыларына арналған шектеулермен тексерілген және сәйкестігі мақұлданған. Бұл шектеулер тұрғын үйлерде орнату кезінде зиянды кедергілерден зерделі қорғау үшін жасап шығарылған. Бұл жабдық радиожиілік энергиясын бөледі, пайдаланады және сәуле таратуы мүмкін, егер нұсқаулыққа сай орнатылмаса және пайдаланылмаса, радио байланыстарына зиянды әсер тигізуі мүмкін. Алайда кедергілердің кез келген орнату кезінде пайда болмауына кепілдік берілмейді. Егер жабдықты қосып, өшіру арқылы оның радио немесе теледидар қабылдауына зиянды әсер беретіндігі анықталса, пайдалануышының келесі әрекеттердің бірі не бірнешеуі арқылы кедергіні түзетіп көруіне болады:
   - Қабылдау антеннасының бағытын немесе орнын өзгертіңіз.
   - Жабдық пен қабылдағыш арасындағы аралықты алшақтатыңыз.
   - Жабдықты қабылдағыш қосылғаннан басқа тізбектегі розеткаға жалғаңыз.
   - Анықтама алу үшін дилерге немесе тәжірибелі радио/ТД қызметкеріне хабарласыңыз.

   Қосымша көмек алу қажет болса, пайдаланушының жеткізушімен немесе тәжірибелі радио/теледидар маманымен хабарласқаны жөн. Пайдаланушының Федералды байланыс комиссиясы дайындаған келесі көмекші кітапшаны табуына болады: “Радио-Теледидар кедергі проблемаларын анықтау және шешу жолдары.” Бұл кітапша U.S. Government Printing Office, Washington, D.C., 20402, Stock No. 004-000-00345-4 мекенжайы бойынша қол жетімді.

Сәйкестік туралы декларация

Бұл құрылғы АҚШ федералды байланыс комиссиясы ережесінің 15-бөлімімен сәйкес келеді. Пайдалану келесі екі жағдайға сәйкес болады. (1) Бұл құрылғы зиянды кедергі келтірмеуі қажет және (2) бұл құрылғы алынған кез келген кедергіні, оның ішінде жұмысқа бөгет болуы мүмкін кедергілерді қабылдауы қажет.

АҚШ жауапты тарабы:	**NEC Display Solutions of America, Inc.**
Мекенжайы:	**500 Park Boulevard, Suite 1100** **Itasca, Illinois 60143**
Тел.:	**(630) 467-3000**

Өнім түрі:	Дисплей мониторы
Жабдықтың классификациясы:	Периферияльық B класы
Үлгісі:	MultiSync E232WMT (L233QV)

Біз жоғарыда сипатталған құрылғының АҚШ федералды байланыс комиссиясының ережелері көрсеткен техникалық стандарттарға сәйкес келетін мәлімдейміз.

Пайдалану бойынша кеңес

Қауіпсіздік шаралары мен қызмет көрсету

ОҢТАЙЛЫ ӨНІМДІЛІК АЛУ ҮШІНСҰЙЫҚ КРИСТАЛДЫҚ ТҮСТІ МОНИТОРДЫ ОРНАТУ ЖӘНЕ ПАЙДАЛАНУ КЕЗІНДЕ КЕЛЕСІ ЖАҒДАЙЛАРДЫ ЕСКЕРІҢІЗ:

- **МОНИТОРДЫ АШПАҢЫЗ.** Құрылғы бөліктерін пайдаланушының жөндемеуі қажет және қақпақтарды ашу немесе жабу қауіпті ток соғу немесе басқа да қауіптерге әкелуі мүмкін. Қызмет көрсетуді білікті мамандар орындауы тиіс.
- Корпусқа қандай да бір сұйықтықты төкпеңіз немесе мониторды суға жақын жерде пайдаланбаңыз.
- Корпус ұяшықтарына қандай да бір нәрселерді енгізбеңіз, олардың зиянды немесе ажалды болуы мүмкін немесе ток соғуын, өртенуді не жабдықтың бұзылуын туындататын қауіпті кернеу нүктелеріне тиіп кетуі мүмкін.
- Қандай да бір ауыр заттарды қуат кабеліне қоймаңыз. Кабельді зақымдау ток соғуына немесе өрт шығуына әкелуі мүмкін.
- Осы өнімді қисық немесе орнықсыз көлікке, тірекке немесе үстелге қоймаңыз, монитордың құлап, ауыр зақымдануы мүмкін.
- Пайдаланылып жатқан қуат кабелінің еліңіздің қауіпсіздік стандарттары бекіткен және соған сәйкес келуі қажет. (Еуропада H05VV-F 3G 1мм^2 түрі қолданылуы қажет).
- Құрама Корольдікте Стандарттар бюросы бекіткен осы монитормен пайдалануға жасап шығарылған қара (5A) сақтандырғыш пішінді ашасы бар қуат кабелін пайдаланыңыз.
- Мониторға қандай да бір нәрселерді қоймаңыз және мониторды далада пайдаланбаңыз.
- Қуат кабелін майыстырмаңыз.
- Мониторды жоғары температуралы, ылғал, шаңды немесе майлы аймақтарды пайдаланбаңыз.
- Монитордың желдеткіш ұяшығын жаппаңыз.
- Дірілдің артқы шамды зақымдауы мүмкін. Мониторды ұдайы дірілдейтін орынға орнатпаңыз.
- Егер монитор немесе әйнек сынса, сұйық кристалды ұстамаңыз және абай болыңыз.
- Жер сілкінісі немесе басқа да дірілдер әсерінен сұйық кристалдық мониторға зақым келудің алдын алу үшін мониторды орнықты жерге қойыңыз және құлап кетуді болдырмау шараларын жасаңыз.

Төмендегі жағдайлар орын алса, қуатты бірден өшіріп, мониторды қабырға розеткасынан ажыратыңыз және қауіпсіз орынға ауыстырыңыз, кейін білікті қызмет мамандарына апарыңыз. Егер мониторды осы жағдайда пайдаланса, монитордың құлап кетуі, өрт шығуы және ток соғуы мүмкін.

- Монитор тірегі сынған немесе бөлініп қалған жағдайда.
- Монитор шайқалып тұрған жағдайда.
- Монитордан өзгеше иіс шыққан жағдайда.
- Қуат кабелі немесе ашасы зақымданған кезде.
- Сұйықтық құйылып кеткен немесе мониторға заттар құлап түскен жағдайда.
- Мониторға жаңбыр немесе су тиген жағдайда.
- Монитор құлап түскен немесе корпусы зақымданған жағдайда.
- Монитор келесі жұмыс істеу нұсқаулықтарына сай қалыпты жұмыс істемеген жағдайда.

АБАЙ БОЛЫҢЫЗ

- Жылудың дұрыс таралуы үшін монитордың жан жағында жеткілікті желдетуді қамтамасыз етіңіз. Желдету ұяшықтарын жаппаңыз немесе мониторды радиатор немесе басқа да ыстық нәрселердің жанына қоймаңыз. Монитордың жоғарғы жағына ештеңе қоймаңыз.
- Қуат кабелінің коннекторы жүйені қуат көзінен ажырататын басты құрал болып табылады. Монитордың оңай қол жетімді қуат кабеліне жақын орналасуы қажет.
- Тасымалдау кезінде абай болыңыз. Тасымалдау үшін қаптаманы сақтап қойыңыз.

Кескіннің инерциялылығы: Кескіннің инерциялылығы – алдыңғы кескіннен қалған немесе “елес” кескінінің экранда көрінулі күйде қалуы. ЭСТ мониторларынан айырмашылығы, сұйық кристалдық мониторлардағы кескіннің инерциялылығы тұрақты емес, бірақ ұзақ уақыт бойы тұрақты кескіндердің көрсетілуін болдырмау қажет. Кескіннің инерциялылығын бәсеңдету үшін мониторды алдыңғы кескін көрсетіліп тұрған уақытқа өшіріп қойыңыз. Мысалы, егер мониторда кескін бір сағат бойы тұрса және қалдық кескін сақталса, кескінді жою үшін мониторды бір сағатқа өшіріп қою қажет.

ЕСКЕРТУ: Барлық жеке дисплей құрылғыларындағыдай NEC DISPLAY SOLUTIONS мониторды пайдаланбаған жағдайда экранның әрекетсіз немесе өшірулі кезінде тұрақты аралықта экран сақтағышты жылжытуды пайдалануға кеңес береді.

МОНИТОРДЫ ДҰРЫС ОРНАЛАСТЫРУ ЖӘНЕ РЕТТЕУ КӨЗ, ИЫҚ ЖӘНЕ МОЙЫННЫҢ ШАРШАУЫН ТӨМЕНДЕТЕ АЛАДЫ. МОНИТОРДЫ ОРНАЛАСТЫРҒАН КЕЗДЕ КЕЛЕСІ ЖАҒДАЙЛАРДЫ ТЕКСЕРІҢІЗ:

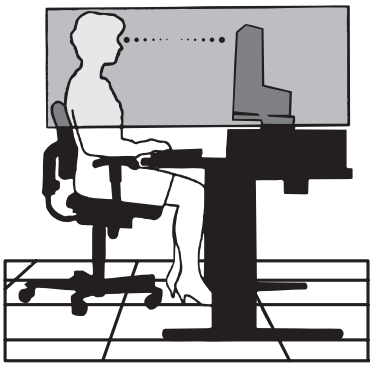

- Оңтайлы өнімділік алу үшін дисплейдің жылынуына 20 минут уақыт беріңіз.
- Экранның жоғарғы бөлігі көз деңгейімен бірдей немесе аздап төмен болатындай етіп монитордың биіктігін реттеңіз. Экранның орта бөлігін қараған кезде көзіңіздің аздап төмен бағытталуы қажет.
- Мониторды көздеріңізден 40 см-ден (15,75 дюйм) жақын және 70 см-ден (27,56 дюйм) алыс болмайтындай етіп орналастырыңыз. Оңтайлы аралық 50 см (19,69 дюйм) болып табылады.
- Кем дегенде 20 фут алыс орналасқан нысанға қарау арқылы көздеріңізді мезгіл-мезгіл демалтып тұрыңыз. Жиі жыпылықтатып тұрыңыз.
- Жарқырау мен шағылысуды азайту үшін мониторды терезеге және басқа да жарық көздеріне 90° бұрыш жасайтындай етіп орналастырыңыз. Төбедегі жарықтардың экранға шағылыспауы үшін монитордың еңкеюін реттеңіз.
- Егер шағылысқан жарық экранды қарауға қиындық тудырса, антиблик сүзгісін пайдаланыңыз.
- Сұйық кристалдық мониторды мамықсыз, қатты емес матамен сүртіңіз. Тазалағыш ерітіндіні немесе әйнек сүрткішті пайдаланбаңыз!
- Оқу мүмкіндігін жақсарту үшін монитордың жарықтығын және контрастын басқаруды реттеңіз.
- Құжат ұстағышты экранға жақын орынға қойып пайдаланыңыз.
- Теру кезінде басыңызды аз бұру үшін көп қарайтын нәрсеңізді (экран немесе нұсқаулық материалды) алдыңызға қойыңыз.
- Кескін шағылысуының (кескіннен кейінгі әсерлер) алдын алу үшін мониторда ұзақ уақыт бойы белгіленген пішіндердің көрсетілуін болдырмаңыз.
- Көзіңізді жиі тексертіп тұрыңыз.

Эргономия

Жұмыс орнының ең үлкен эргономиялылығы үшін келесі әрекеттерді ұсынамыз:

- Көз шаршауының алдын алу үшін жарықтығын орташа параметрге реттеңіз. Жарықтық сілтемесі үшін ақ қағазды сұйық кристалдық экран жанына қойыңыз.
- Контраст бақылауын ең жоғары параметріне қоймаңыз.
- Алдын ала реттелген Өлшем және Орын басқаруларын стандартты сигналдармен пайдаланыңыз.
- Алдын ала реттелген Түс параметрін пайдаланыңыз.
- Кезектеспейтін сигналдарды көлденең ұңғысының жиілігін 60 Гц етіп пайдаланыңыз.
- Қою түсті фонда бастапқы ретінде көк түсті пайдаланбаңыз, өйткені сәйкес келмейтін контрасты қарау қиынға түседі және көзді шаршатуы мүмкін.

Тақтаны тазалау

- Тақта шаң болған кезде жұмсақ матамен мұқият сүртіңіз.
- Тақтаны қатты немесе қылшық матамен сүртпеңіз.
- Беткі қабатты қатты баспаңыз.
- Тазартқышты пайдаланбаңыз, өйткені тақтаның беткі қабатты зақымдауы немесе түссіздендіруі мүмкін.

Корпусты тазалау

- Қуат көзін ажыратыңыз
- Корпусты жұмсақ матамен мұқият сүртіңіз
- Корпусты тазалау үшін матаны бейтарап жуғыш құралмен және матамен дымқылдап, корпусты сүртіңіз және құрғақ матамен қайта сүртіңіз.

ЕСКЕРТУ: Корпустың беткі қабатына көптеген пластиктер қолданылады. Бензинмен, еріткішпен, сілтілі және алкогольды жуу құралдарымен, әйнек сүрткішпен, балауызбен, жылтыратып тазалағышпен, кір жуу ұнтағымен немесе интексицидпен ТАЗАЛАМАҢЫЗ. Корпусқа ұзақ уақыт бойы резеңке немесе винильді беткі қабатты жанастырмаңыз. Сұйықтықтар мен материалдардың осы түрлері бояуының нашарлауына, қатпарлануына немесе жарылуына әкелуі мүмкін.

Дұрыс жұмыс ортасын реттеуге байланысты толық мәлімет алу үшін Автоматтандырылған жұмыс орындарындағы адам факторы жөніндегі Америка ұлттық стандартына мына мекенжай бойынша (ANSI/HFES 100-2007 - The Human Factors Society, Inc. P.O. Box 1369, Santa Monica, California 90406) хат жазыңыз.

Қорап ішіндегілер

Жаңа NEC монитор қорабында* келесі нәрселер болуы қажет:

- MultiSync мониторы еңкейту/биіктік реттеуге болатын тірегімен бірге
- Қуат кабелі*1
- Бейне сигнал кабелі (DVI-D – DVI-D кабелі)*2
- Бейне сигнал кабелі (15 контакт мини D-SUB – 15 контакт мини D-SUB)
- USB кабелі*3
- Дыбыс кабелі (ø 3,5 stereo mini ашасы)
- Орнату нұсқаулығы.

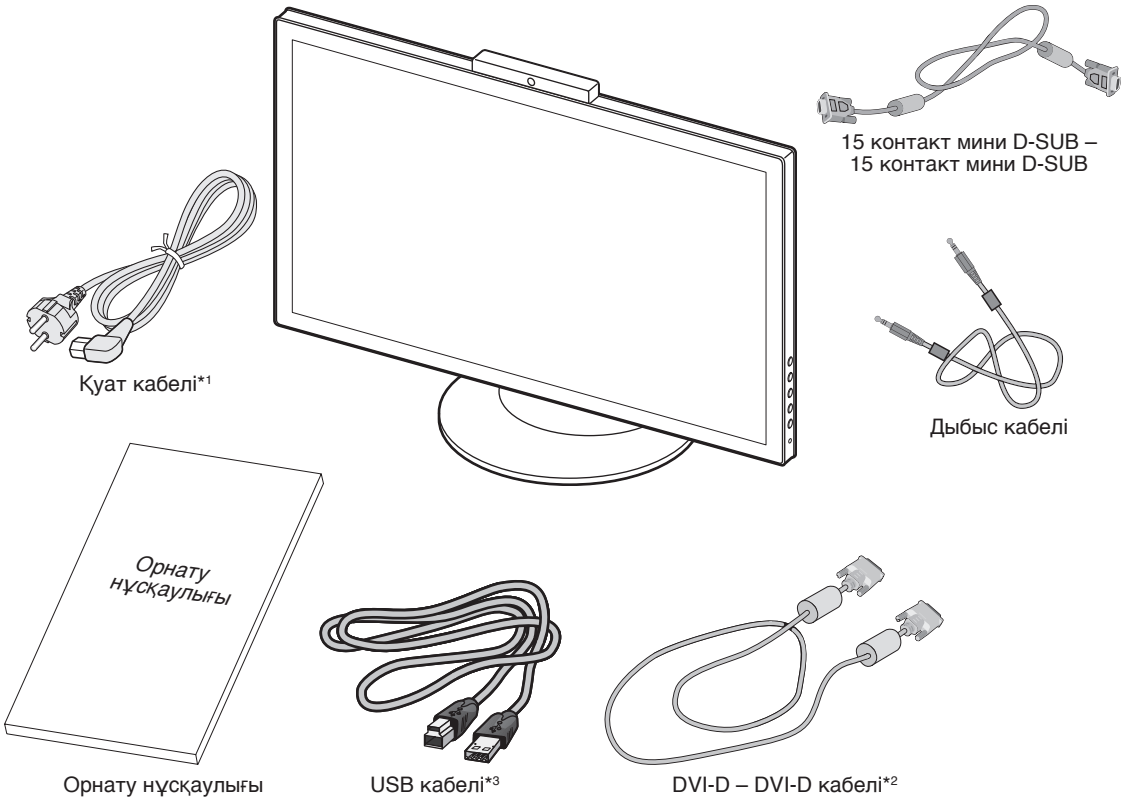

* *Мониторды көлік немесе кеме арқылы тасымалдау үшін түпнұсқа қорап пен қаптама материалын сақтауды ұмытпаңыз.*

*1 Берілген қуат кабельдерінің түрі мен саны сұйық кристалдық монитордың қайда жөнелтілгеніне байланысты болады. Бірнеше қуат кабелі берілген болса, электр розеткасының айнымалы кернеуімен сәйкес келетін және еліңіздің қауіпсіздік стандарты бекіткен және соған сәйкес келетін қуат кабелін пайдаланыңыз.

*2 Sigle link DVI кабелі.

*3 USB 3.0 кабелі.

Жылдам іске қосу

Сұйық кристалдық мониторды жүйемен байланыстыру үшін келесі әрекеттерді орындаңыз:

ЕСКЕРТУ: Орнатпас бұрын “Пайдалану бойынша кеңес” (3-бет) бөлімін оқып шығыңыз.

1. Компьютердің қуатын өшіріңіз.
2. **DVI цифрлық шығысы бар компьютер үшін:** DVI сигнал кабелін жүйеңізде дисплей картасындағы коннекторға жалғаңыз (**A.1 суреті**). Барлық бұрандаларды бекітіңіз.
   Аналогтық шығысы бар компьютер үшін: 15 контакт мини D-SUB сигнал кабелін жүйеңізде дисплей картасындағы коннекторға жалғаңыз (**A.2 суреті**).
   HDMI шығысы бар компьютер үшін: HDMI кабелін жүйеңізде дисплей картасындағы коннекторға жалғаңыз (**A.3 суреті**).

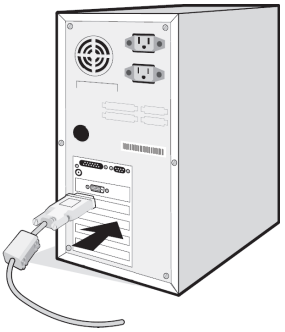

A.1 суреті

A.2 суреті

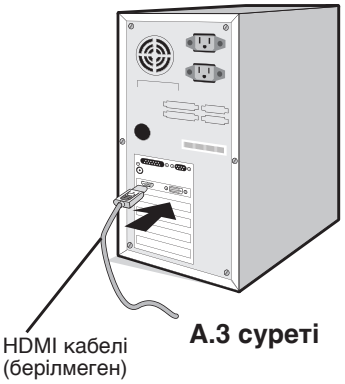

A.3 суреті

3. Сұйық кристалдық тақтаны еңкейту және ең жоғары орынға көтеру үшін монитордың екі жағынан ұстаңыз.

ЕСКЕРТУ: Монитор экранын еңкейту барысында абайлаңыз.

4. Барлық кабельдерді тиісті коннекторларға жалғаңыз (**C.1 суреті**). USB кабелін пайдалану үшін B түрлі коннекторды монитордың оң жақ артқы бөлігіндегі USB алдыңғы портына, A түрлі коннекторды компьютердегі артқы портқа жалғаңыз (**C.1a суреті**). USB құрылғысының сымын пайдалансаңыз, монитордың артқы порттарының біріне жалғаңыз.

ЕСКЕРТУ: Кабельді қате жалғау қалыпты жұмыс істемеуіне, сұйық кристалдық модуль дисплей сапасының/бөліктерінің зақымдалуына және/немесе модуль жарамдылық мерзімінің қысқаруына әкеп соғуы мүмкін.

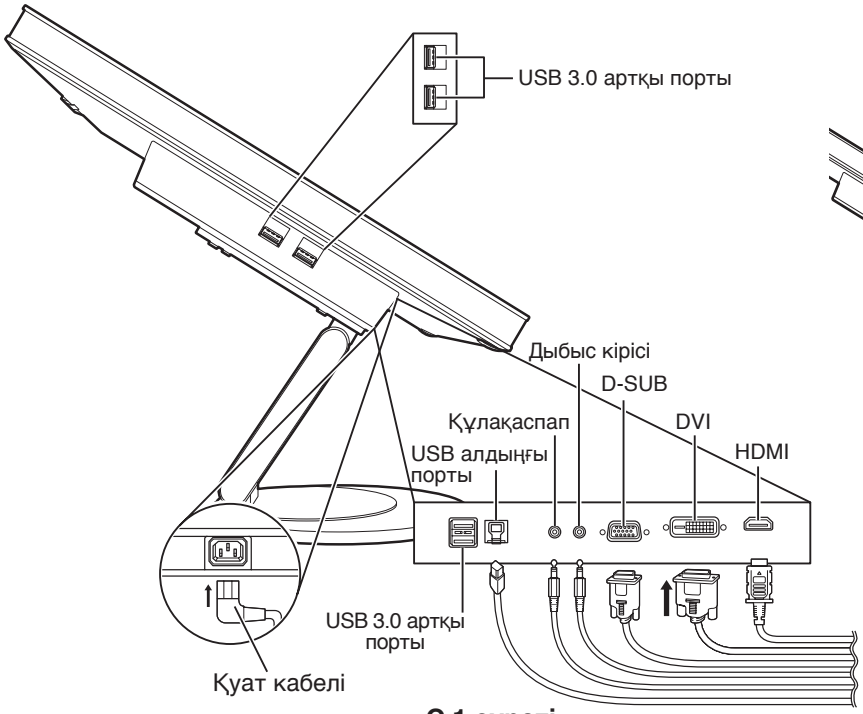

C.1 суреті

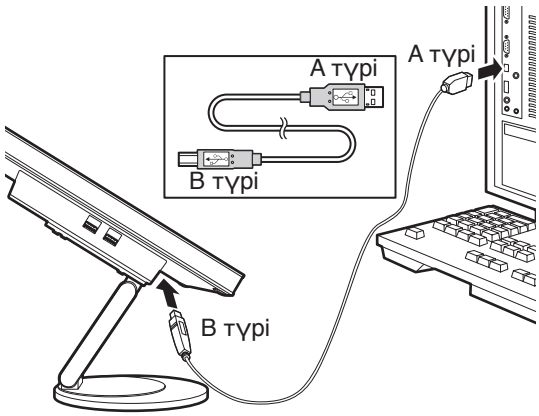

C.1a суреті

5. Қуат кабелінің бір шетін монитордың артқы бөлігіндегі айнымалы ток кірісіне және екінші шетін қуат шығысына жалғаңыз.

ЕСКЕРТУ: Айнымалы ток қуат кабелін дұрыс таңдау үшін осы нұсқаулықтың “Абай болыңыз” бөлімін қараңыз.

6. Компьютерді және мониторды бүйірлік тақтадағы қуат белгісін басу арқылы іске қосу (**E.1 суреті**).
7. Жанасусыз автоматты түрде реттеу алғашқы реттеу кезінде мониторды оңтайлы параметрлерге автоматты реттейді. Алдағы реттеулер үшін келесі OSD басқаруларын пайдаланыңыз:
   - Contrast (Контраст) (Тек Eco Mode (Eco режимі) Off (Өшірулі) болғанда)
   - H.SIZE (Көлденең өлшемі) (Тек аналогтық кіріс)
   - Fine (Жақсы) (Тек аналогтық кіріс)

   Осы OSD бақылауларының толық сипаттамасын алу үшін осы пайдаланушы нұсқаулығының **Басқару түймелері** бөлімін қараңыз.

ЕСКЕРТУ:
- Монитордың USB кабелі компьютерге жалғанған кезде, драйвер компьютерге автоматты түрде орнатылады және сенсорлы тақта, камера және микрофон іске қосылады. Ол бірінші рет жалғанған кезде, компьютер мониторды танығанға дейін біраз уақыт кетуі мүмкін.
- Қандай да бір мәселелер пайда болса, осы пайдаланушы нұсқаулығының **“Ақауларды жою”** бөлімін қараңыз.

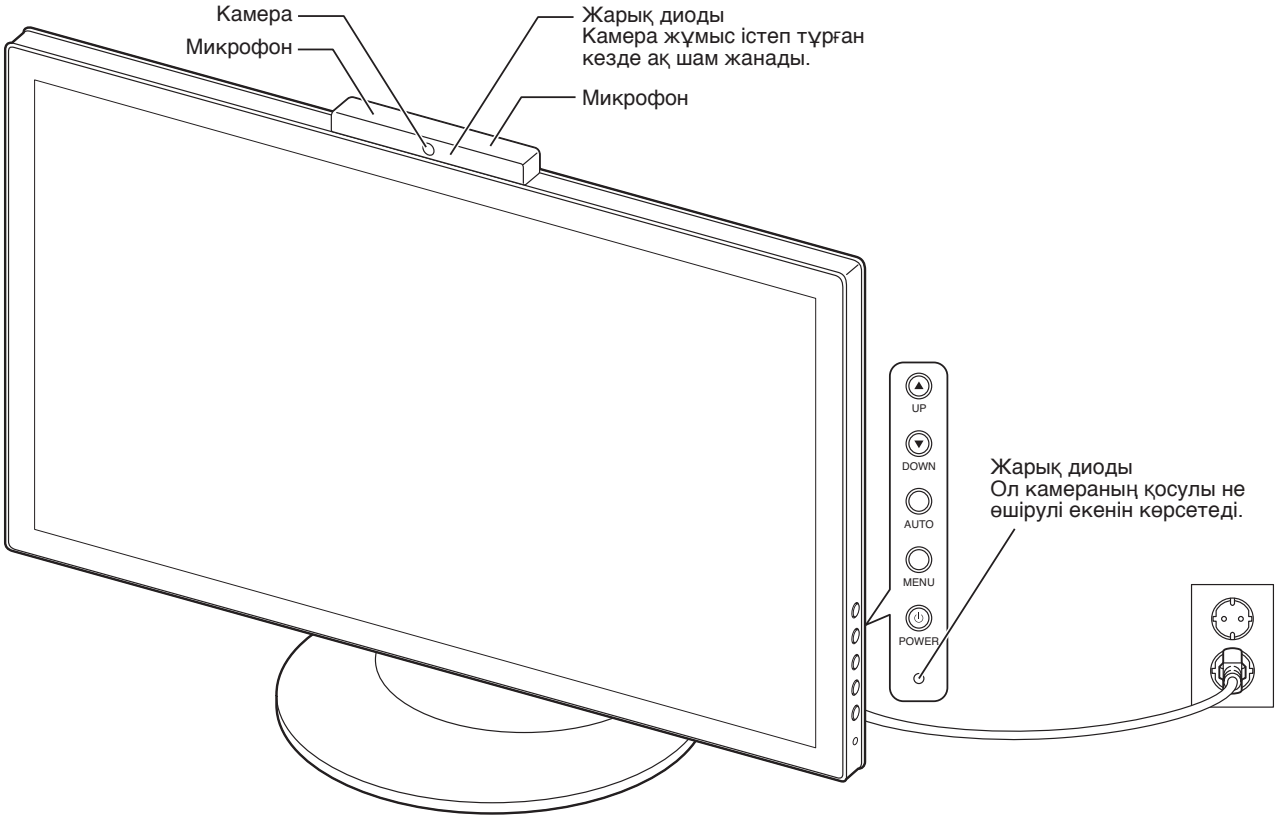

E.1 суреті

Монитор экранын көтеру және төмен түсіру

Экранды көтеру немесе төмен түсіру үшін мониторды екі жағынан ұстап қажетті биіктікке биіктетіңіз немесе төмендетіңіз (**RL.1 суреті**).

ЕСКЕРТУ: Монитор экранын көтеру немесе төмендету кезінде абай болыңыз.

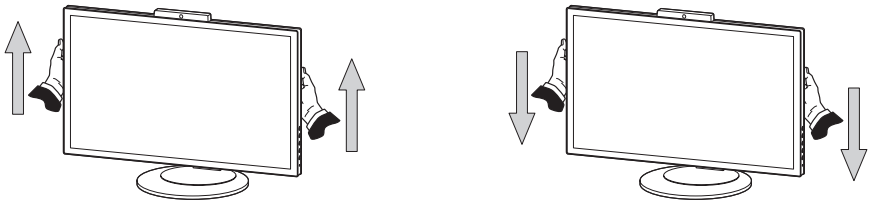

RL.1 суреті

Еңкейту

Монитор экранының екі жағынан ұстап, қажетінше еңкейтіңіз (**TS.1 суреті**).

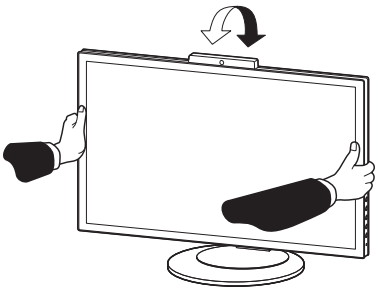

TS.1 суреті

ЕСКЕРТУ: Монитор экранын еңкейту кезінде абай болыңыз.

Икемді ұстағышты орнату

Бұл сұйық кристалдық монитор икемді ұстағышпен бірге пайдалануға арналып жасалған.

Мониторды басқа қалыпта орнатуға дайындау:

- Дисплей орнату өндірушісі ұсынған нұсқаулықтарды орындаңыз.
- Қауіпсіздік талаптарына сай келу үшін орнату тірегінің монитор салмағын ұстай алуы және UL куәлігінің болуы қажет.

Басқаша орнату үшін монитор тірегін алып тастау

Мониторды басқа қалыпта орнатуға дайындау:

1. Барлық кабельдерді ажыратыңыз.
2. Мониторды қолыңызбен екі жағынан ұстап, ең жоғары позицияға көтеріңіз.
3. Монитордың бетін қатты емес орынға төмен қаратып қойыңыз (**S.1 суреті**).

ЕСКЕРТУ: Монитордың беті төмен қарап тұрғанда абай болыңыз.

4. Алдымен төменгі 2 бұранданы алып тастаңыз (**S.2 суреті**).
5. Жоғарғы 2 бұранданы алып тастаңыз (**S.3 суреті**).

ЕСКЕРТУ: Бұрандаларды алған кезде тіректің құлап кетпеуі үшін оны қолыңызбен ұстап тұрыңыз.

6. Тіректі алып тастаңыз (**S.4 суреті**).
7. Енді мониторды басқаша орнатуға болады.
8. Кабельдерді монитордың артқы жағына жалғаңыз.

ЕСКЕРТУ: Монитор тірегін алған кезде абай болыңыз.

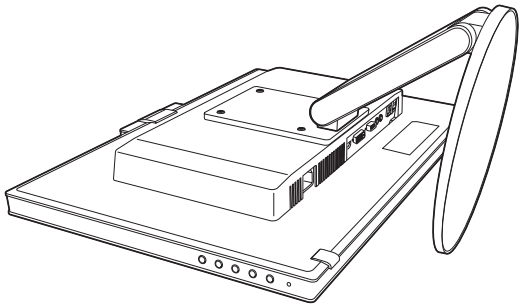

S.1 суреті

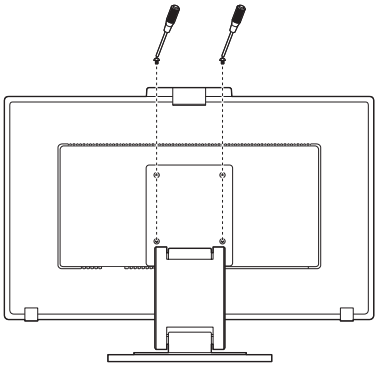

S.2 суреті

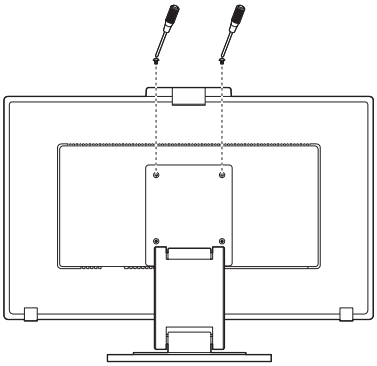

S.3 суреті

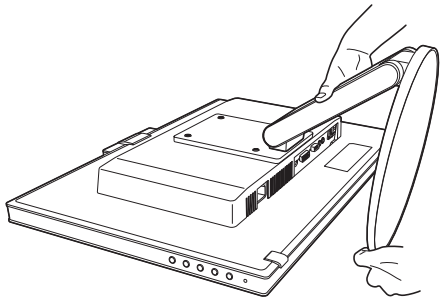

S.4 суреті

Икемді ұстағышты орнату

Бұл сұйық кристалдық монитор икемді ұстағышпен бірге пайдалануға арналып жасалған.

1. Тіректі алып тастау үшін “Басқаша орнату үшін монитор тірегін алып тастау” туралы нұсқаулықты қараңыз.
2. Мониторға ұстағышты орнату үшін тіректен алынған 4 бұранданы пайдаланыңыз (**F.1 суреті**).

Абай болыңыз: Монитор немесе тірек зақымдалмас үшін ТЕК тіректен алынған бұрандаларды (4 дана) пайдаланыңыз. Қауіпсіздік талаптарына сай болу үшін монитор салмағын ескерген жағдайда бірқалыпты тұруын қамтамасыз ету мақсатында монитордың ұстағышқа орнатылуы қажет. Сұйық кристалдық монитордың тағайындалған ұстағышпен ғана қолданылуы қажет (мысалы, GS белгісі бар).

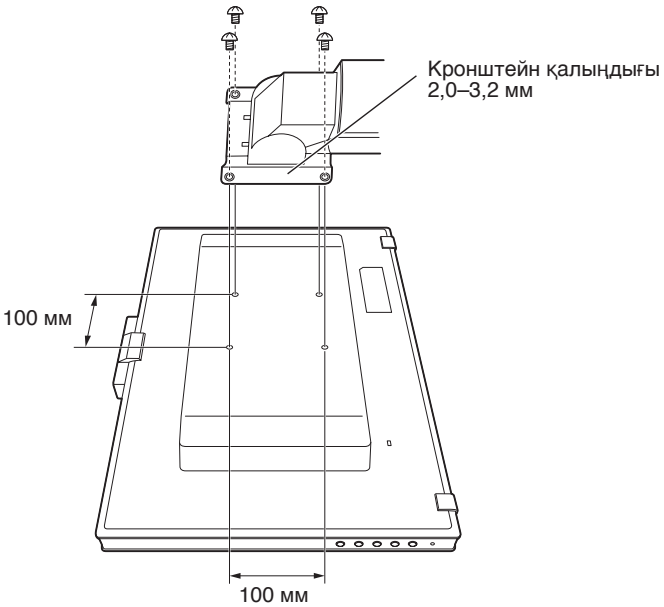

Сұйық кристалдық бөлік салмағы: 5,3 кг

F.1 суреті

Басқару түймелері

Монитор функциясының бүйіріндегі OSD (Экрандағы дисплей) басқару түймелері төмендегідей:

OSD мәзіріне кіру үшін MENU (МӘЗІР) түймесін басыңыз.
Кіріс сигналын өзгерту үшін AUTO/EXIT (АВТО/ШЫҒУ) түймесін басыңыз.

ЕСКЕРТУ: Кіріс сигналын өзерту үшін OSD мәзірінен шығыңыз.

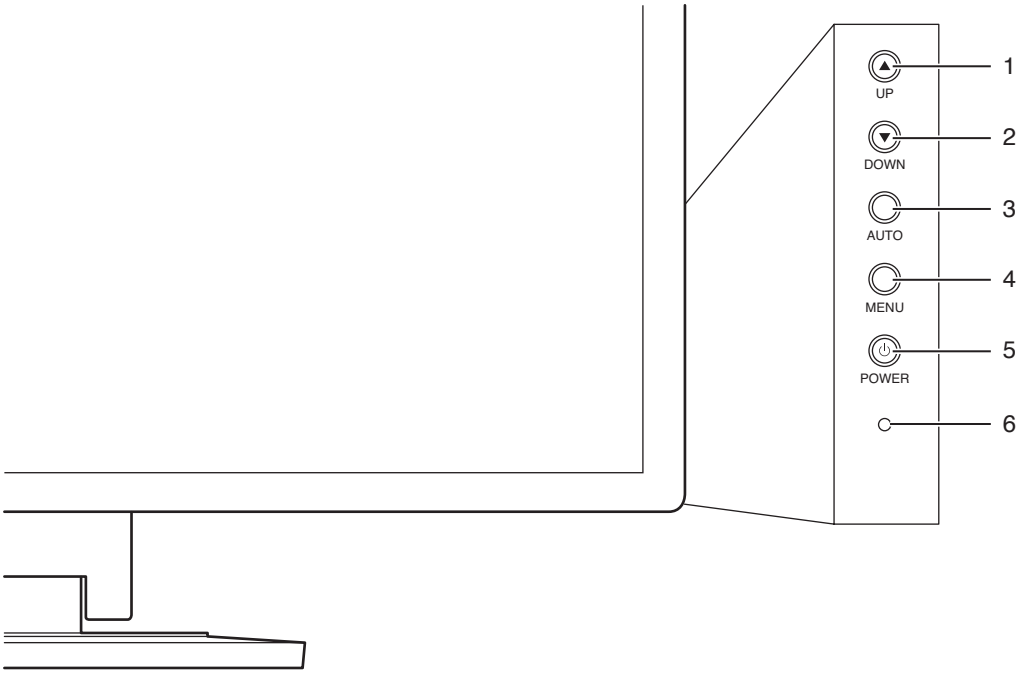

1 ▲ / UP (ЖОҒАРЫ)	OSD басқару мәзірі ішінде жоғары жылжытады немесе мәндерді көбейтеді. OSD мәзірі өшірулі кезде дыбыс деңгейін тікелей реттей аласыз. OSD мәзірі өшірулі кезде HDMI және Line-in ұяшығынан дыбыс көзін таңдайды. (Тек дыбысты қолдайтын HDMI ұяшығы)
2 ▼ / DOWN (ТӨМЕН)	OSD басқару мәзірі ішінде төмен жылжытады немесе мәндерді азайтады. OSD мәзірі өшірулі кезде Eco Mode (Eco режимі) режимін тікелей таңдайды.
3 AUTO / EXIT (АВТО / ШЫҒУ)	Қосымша OSD басқару мәзірінен шығарады. OSD басқару мәзірінен шығарады. OSD мәзірі өшірулі кезде бейне енгізу қосқыштарын тікелей таңдайды. OSD мәзірі өшірулі кезде H.SIZE (Көлденең өлшемі) , Fine (Жақсы) және H/V Position (Көлденең/Тік бағыт) параметрлерін автоматты түрде реттеу үшін басып тұрыңыз. (Тек аналогтық енгізуді қолдайды)
4 MENU / ENTER (МӘЗІР / ЕНГІЗУ)	OSD мәзіріне кіреді. OSD ішкі мәзіріне кіреді. Ажырату барысында: экранды құлыптау режиміне(нен) кіру/шығу үшін MENU (МӘЗІР) пернесін басып тұрып, POWER (ҚУАТ) пернесін басыңыз.
5 POWER (ҚУАТ)	Мониторды қосады және өшіреді.
6 LED (ДИОДТЫ ШАМ)	Қуаттың қосулы не өшірулі екенін көрсетеді.

BRIGHTNESS / CONTRAST (ЖАРЫҚТЫҚ / КОНТРАСТ)

Contrast (Контраст) (Тек Eco Mode (Eco режимі) Off (Өшірулі) болғанда)

Кескін мен фон экранының жалпы жарықтығын кіріс сигналының деңгейі арқылы реттейді.

Brightness (Жарықтық) (Тек Eco Mode (Eco режимі) Off (Өшірулі) болғанда)

Кескін мен фон экранының жалпы жарықтығын реттейді.

Eco Mode (Eco режимі)

Қуатты пайдалану көлемін жарықтық деңгейін төмендету арқылы азайтады.

Off (Өшірулі) : Функция жоқ.
1–5 : Brightness (Жарықтық) 90%–20% аралығында, ал Contrast (Контраст) 50%-ға орнатылады.

Dynamic (Динамикалық)

On (Қосулы) : Экранның артқы аймақтарын анықтау арқылы жарық деңгейін реттейтін және оны оңтайландыратын параметр.
Off (Өшірулі) : Функция жоқ.

Image Setup (Кескінді орнату)

H.SIZE (Көлденең өлшемі) (Тек аналогтық кіріс)

Осы параметрді көтеру немесе төмендету арқылы көлденең өлшемін реттейді.

Fine (Жақсы) (Тек аналогтық кіріс)

Осы параметрді көтеру немесе төмендету арқылы фокусын, анықтылығын және кескіннің тұрақтылығын күшейтеді.

H. Position (Көлденең бағыт) (Тек аналогтық кіріс)

Көлденең сурет орнын СКД экраны аймағында реттейді.

V. Position (Тік бағыт) (Тек аналогтық кіріс)

Тік сурет орнын СКД экраны аймағында реттейді.

Expansion (Жаю)

Ұлғайту әдісін реттейді.

FULL (ТОЛЫҚ) : Кескін ажыратымдылыққа қарамастан толық экранға жайылады.
ASPECT (ПРОПОРЦИЯ) : Пропорцияларын өзгертпестен кескін жайылатын болады.

Color (Түс)

Color (Түс)

Алдын ала орнатылған түсті параметрлер қалаған түсті таңдауға көмектеседі.

Warm (Жылы) : Жылы түс параметрі.
Native (Өзіндік) : Сұйық кристалдық тақтада көрсетілген реттелмейтін түпнұсқа түс.
Cool (Салқын) : Салқын түс параметрі.
sRGB : sRGB режимі жұмыс үстелі ортасындағы түс нақтылығын жалғыз стандартты RGB түс кеңістігі арқылы бірден жақсартады. Осы түсті қолдайтын орта арқылы көп жағдайлардағы түстерді бақылауға байланысты өнімсіз жұмыстардың орнына оператор түстермен оңай әрі сенімді байланыса алады. Contrast (Контраст), Brightness (Жарықтық) және Eco Mode (Eco режимі) – тұрақты параметрлер. Пайдаланушы оларды өзгерте алмайды.
User (Пайдаланушы) : пайдаланушының түс параметрі.

Red (Қызыл), Green (Жасыл), Blue (Көк)

Red (Қызыл), Green (Жасыл) немесе Blue (Көк) түстерді User (Пайдаланушы) режимі таңдалған кезде реттеуге болады.

OSD Setup (OSD орнату)

Timeout (Аяқталу)

Бір түймені соңғы рет түрткеннен кейін экран мәзірінің қанша уақыттан кейін жабылатынын таңдай аласыз.

Language (Тіл)

OSD мәзірінде пайдаланылатын тілді таңдаңыз.

Extra (Қосымша)

Input Select (Енгізу Таңдау)

Бейне енгізу көзін өзгертеді.

Reset (Қалпына келтіру)

Барлық OSD басқару параметрлерін зауыттық параметрлерге қайта орнатуға мүмкіндік береді.

Information (Ақпарат)

Ағымдағы ажыратымдылық дисплейі және тік жиіліктер туралы ақпаратты береді. Мониторыңыздың моделі мен сериялық нөмірлерін көрсетеді.

OSD ескертуі

No signal (Сигнал жоқ)

Көлденең немесе тік синхрондау жоқ болса, бұл функция ескерту береді.

Out of Range (Диапазоннан тыс)

Бұл функция кіріс бейне сигналына қолдау көрсетілмеген кезде ескерту береді.

Сипаттамалар

Монитор сипаттамасы	MultiSync E232WMT	Ескертулер
Сұйық кристалдық модуль Диагональ: Көрінетін кескін өлшемі: Өзіндік ажыратымдылығы (пиксел саны):	58,42 см/23,0 дюйм 58,42 см/23,0 дюйм 1920 x 1080	Белсенді матрица; жұқа пленкалы транзистор (TFT) сұйық кристалдық дисплей (LCD); 0,265 мм нүкте қадамы; 250 кд/м² ақ жарықтық; 1000:1 контраст коэффициенті (стандартты), (15000:1 контраст коэффициенті, динамикалық).
Сенсорлы тақта	Проекциялық ауқымды сенсорлы тақта Көп сенсорлы (10 нүкте)	
Кіріс сигналы		
DVI: DVI-D 24 контакт:	Цифрлық RGB	DVI (HDCP)
VGA: 15 контакт мини D-sub:	Аналогтық RGB Синхрондау	0,7 Vp-p/75 Ом Жеке синхр.TT L деңгейі позитив/негатив
HDMI: HDMI коннекторы:	Цифрлық YUV Цифрлық RGB	HDMI
Дисплей түстері	16 777 216	Пайдаланылатын дисплей картасына байланысты.
Синхрондау аумағы Көлд.: Тік:	31,5 кГц–81,1 кГц (аналогтық) 31,5 кГц–81,1 кГц (цифрлық) 56 кГц–76 кГц	Автоматты Автоматты Автоматты
Көру бұрышы Сол/Оң: Жоғары/Төмен:	±85° (CR > 10) ±85° (CR > 10)	
Кескін жасау уақыты	5 мсек (сұр-сұр)	
Қолданылатын ажыратымдылықтар	720 x 400*1: VGA мәтіні 640 x 480*1 @ 60 Гц–75 Гц 800 x 600*1 @ 56 Гц–75 Гц 832 x 624*1 @ 75 Гц 1024 x 768*1 @ 60 Гц–75 Гц 1152 x 864*1 @ 75 Гц 1152 x 870*1 @ 75 Гц 1280 x 1024*1 @ 60 Гц–75 Гц 1680 x 1050*1 @ 60 Гц 1920 x 1080 @ 60 Гц	Кейбір жүйелер тізімдегі барлық режимдерді қолдамауы мүмкін. NEC DISPLAY SOLUTIONS сілтемелері ұсынылған.
Белсенді дисплей аймағы Көлд.: Тік:	509,2 мм/20,0 дюйм 286,4 мм/11,3 дюйм	
USB Hub I/F: Port: Жүктеме тогы:	USB сипаттама нұсқасы 3.0 алдыңғы 1 USB 3.0 артқы 4 USB 3.0 порты үшін ең көбі 0,9 A	
ДЫБЫС		
ДЫБЫС кірісі: STEREO Mini Jack: HDMI коннекторы:	Аналогтық дыбыс Сандық дыбыс	Стерео L/R 500 мВ орташа квадраттық 20 кОм PCM 2ch 32/44,1/48 кГц (16/20/24бит)
Құлақаспап шығысы: STEREO Mini Jack:		Құлақаспап кедергісі 32 Ом
Үндеткіш Ыңғайлы дыбыстық шығыс:	1,0 Вт + 1,0 Вт	
Камера	2,0 Мр (1920 x 1080 - 30 fps дейін)	Интерфейс: USB 2.0, UVC қолдайды
Микрофон	Стерео сандық микрофон	Интерфейс: USB 2.0, UVC қолдайды
Қолдау көрсетілетін операциялық жүйе	Microsoft Windows 7(SP1) / 8 / 8.1, 32 / 64 бит	
Қуат көзі	Айнымалы ток, 100–240 В ~ 50/60 Гц	
Номиналды ток	1,0–0,5 A (USB және дыбыспен)	
Өлшемдері Биіктігін реттеу:	561,0 мм (Е) x 362,8–416,7 мм (Б) x 249,7 мм (Т) 22,1 дюйм (Е) x 14,3–16,4 дюйм (Б) x 9,8 дюйм (Т) 53,8 мм	
Салмағы	7,6 кг (16,8 фунт)/тірексіз: 5,3 кг (11,7 фунт)	
Қоршаған орта факторлары Қолдану температурасы: Ылғалдылық: Биіктік: Сақтау температурасы: Ылғалдылық: Биіктік:	 5°C–35°C/41°F–95°F 20%–80% 0–6 562 фут/0–2 000 м -10°C–60°C/14°F–140°F 10%–85% 0–40 000 фут/0–12 192 м	

*1 Интерполяцияланған ажыратымдылықтар: Сұйық кристалдық модульдегі пикселдер санынан төмен ажыратымдылықтар көрсетілгенде мәтін басқаша көрінуі мүмкін. Толық экранның стандартты емес ажыратымдылықтарын көрсеткен кезде бұл ағымдағы барлық жалпақ тақта технологиялары үшін қалыпты және қажетті құбылыс. Жалпақ тақта технологияларында экрандағы әр нүкте бір пикселді білдіреді, сондықтан ажыратымдылықтарды толық экранға жаю үшін ажыратымдылықты интерполяциялау қажет.

ЕСКЕРТУ: Техникалық спецификациялар ескертусіз өзгертіле береді.

Ақауларды жою

Сурет жоқ

- Сигнал кабелін бейнекартаға/компьютерге толық қосу керек.
- Бейнекарта өз ұяшығына толық отыруы керек.
- Монитор DisplayPort түрлендіргіш сигналын қолдамайды.
- Қуат қосқышы мен компьютердің қуат қосқышы “ON” (ҚОСУЛЫ) күйінде болуы тиіс.
- Қолдау көрсетілген режимнің дисплей картасында немесе пайдаланылып жатқан жүйеде таңдалғанын тексеріңіз. (Графика режимін өзгерту үшін дисплей картасын немесе жүйе нұсқаулығын қараңыз.)
- Монитор мен бейнекартаның үйлесімділігін және ұсынылған параметрлерін тексеріңіз.
- Сигнал кабелі қосқышының контактілерінің майыспағандығын немесе басылмағандығын тексеріңіз.
- Сигнал кірісін, “DVI-D”, “HDMI” немесе “D-Sub” тексеріңіз.

Қуат түймесі жұмыс істемейді

- Мониторды өшіру және қайта қосу үшін монитордың куат кабелін розеткадан ажыратыңыз.
- Алдыңғы тақтада бірдеңе тұрып қалса, түйме жұмыс істемей қалады.

Кескіннің инерциялылығы

- Кескіннің инерциялылығы – алдыңғы кескіннен қалған немесе “елес” кескінінің экранда көрінулі күйде қалуы. ЭСТ мониторларынан айырмашылығы, сұйық кристалдық мониторлардағы кескіннің инерциялылығы тұрақты емес, бірақ ұзақ уақыт бойы тұрақты кескіндердің көрсетілуін болдырмау қажет. Кескіннің инерциялылығын бәсеңдету үшін мониторды алдыңғы кескін көрсетіліп тұрған уақытқа өшіріп қойыңыз. Мысалы, егер мониторда кескін бір сағат бойы тұрса және қалдық кескін сақталса, кескінді жою үшін мониторды бір сағатқа өшіріп қою қажет.

ЕСКЕРТУ: Барлық жеке дисплей құрылғыларындағыдай NEC DISPLAY SOLUTIONS мониторды пайдаланбаған жағдайда экранның әрекетсіз немесе өшірулі кезінде тұрақты аралықта экран сақтағышты жылжытуды пайдалануға кеңес береді.

“Out of Range” (ДИАПАЗОННАН ТЫС) хабары көрінеді (экран бос немесе тек бұлыңғыр кескіндерді көрсетеді)

- Кескін тек бұлыңғыр болып көрінеді (пикселдер жоқ) және “Out of Range” (ДИАПАЗОННАН ТЫС) экрандық ескертуі көрінеді: Сигнал не ажыратымдылық тым жоғары. Қолдау көрсетілген режимдердің бірін таңдаңыз.
- “Out of Range” (ДИАПАЗОННАН ТЫС) экрандық ескертуі бос экранда көрінеді: Сигнал жиілігі диапазоннан тыс. Қолдау көрсетілген режимдердің бірін таңдаңыз.

Кескін тұрақсыз, фокусталмаған немесе құбылмалы

- Сигнал кабелі толықтай компьютерге бекітілуі керек.
- Дисплейді фокустау немесе реттеу үшін дәл орнату функциясын жоғарлату немесе төмендету арқылы OSD суретті реттеу басқару элементтерін пайдаланыңыз. Дисплей режимі өзгерсе, экрандағы кескінді реттеу параметрлерін қайта реттеу қажет болуы мүмкін.
- Монитор мен бейнекартаның үйлесімділігін және ұсынылған сигнал уақыттарын тексеріңіз.
- Егер мәтін бұрмаланса, бейне режимін алмасусыз күйге өзгертіп, 60 Гц жаңарту жиілігін пайдаланыңыз.

Монитордағы жарық диоды жанбай тұр (*көк немесе сары түс көрінбейді*)

- Қуат қосқышы ON (ҚОСУЛЫ) күйінде болуы тиіс және қуат кабелін жалғау керек.

Сурет жарық емес

- Eco Mode (Eco режимі) режимінің өшірілгендігін тексеріңіз.
- Сигнал кабелін толық қосу керек.
- Ұзақ уақыт пайдаланылса немесе тым салқын жағдайларда пайдаланылса, сұйық кристалдық дисплей жарықтығы азаяды.

Дисплейдегі кескіннің өлшемі дұрыс емес

- Дәл емес реттеуді үлкейту не кішірейту үшін экрандағы кескінді реттеу элементтерін пайдаланыңыз.
- Қолдау көрсетілген режимнің дисплей картасында немесе пайдаланылып жатқан жүйеде таңдалғанын тексеріңіз. (Графика режимін өзгерту үшін дисплей картасын немесе жүйе нұсқаулығын қараңыз.)

Бейне жоқ

- Егер экранда бейне болмаса, Қуат түймесін өшіріп, қайта қосыңыз.
- Компьютердің энергияны үнемдеу режимінде тұрмағандығына көз жеткізіңіз (пернетақтаны немесе тінтуірді басыңыз).

Дыбыс жоқ

- Кабельдің дұрыс жалғанғанын тексеріңіз.
- Дыбыстың өшірілгендігін тексеріңіз.
- Экрандық мәзірдегі дыбыс деңгейін тексеріңіз.
- Егер құлақаспаптар жалғанған болса, динамиктерден ешбір дыбыс шықпайды.

USB хабы жұмыс істемейді

- USB кабелінің дұрыс жалғанғандығын тексеріңіз. USB құрылғысының пайдаланушыға арналған нұсқаулығын қараңыз.
- Монитордағы USB алдыңғы порты компьютердегі USB артқы портына қосылғанын тексеріңіз. Сондай-ақ, компьютердің ON (ҚОСУЛЫ) екенін тексеріңіз.

Сенсорлы тақта жұмыс істемейді

- USB кабелінің дұрыс жалғанғанын тексеріңіз.
- Windows 7 жүйесін пайдаланып жатсаңыз, жаңарту бумасын (SP1) қолданыңыз.

Сенсорлы тақта нақты сенсорлы тақта орнынан мүлдем басқа орынды таниды

- Windows басқару тақтасындағы планшет компьютер параметрлері бөлімінде реттеу (калибрлеу) әрекетін орындаңыз.

Сенсорлы тақтаның бір бөлігі сезбейді

- Дисплейді өшіріп, қайта іске қосу үшін POWER (ҚУАТ) түймесін басыңыз. Экран көрінбейінше сенсорлы тақтаны түртпеңіз.

Динамик дыбысының деңгейі тым жоғары немесе төмен

- Дыбыс деңгейін реттеу үшін UP (ЖОҒАРЫ) түймесін басыңыз.
- Динамик дыбысының деңгейін Windows басқару тақтасындағы дыбыс параметрлері бөлімінде реттеңіз.

Камера мен микрофон жұмыс істемейді

- USB кабелінің дұрыс жалғанғанын тексеріңіз.
- Windows 7 жүйесін пайдаланып жатсаңыз, жаңарту бумасын (SP1) қолданыңыз.

Микрофон дыбысының деңгейі тым жоғары немесе төмен

- Микрофон дыбысының деңгейін Windows басқару тақтасындағы дыбыс параметрлері бөлімінде реттеңіз.

TCO Certified дисплейлері 6

(Бұл ағылшынша TCO Certified Displays 6 мәтінінің аудармасы болып табылады)

Құттықтаймыз!

Бұл өнім TCO Certified арқылы сенімді ақпараттық технология ретінде сертификатталған

TCO Certified – ақпараттық технология өнімдеріне арналған халықаралық үшінші тарап сенімділік сертификаты. TCO Certified ақпараттық технология өнімдерін өндіру, пайдалану және қайта өңдеу қоршаған орта, әлеуметтік және экономикалық жауапкершілік артады. Әр TCO Certified өнімінің үлгісі аккредиттелген тәуелсіз сынақ зертханасы арқылы тексерілген.

Бұл өнімнің TCO Certified шарттарының барлығына сай келетіндігі расталған, оның ішінде:

Корпоративтік әлеуметтік жауапкершілік
Әлеуметтік жауапты өндіріс – өндіретін елдегі жұмыс шарттары мен еңбек заңнамасы.
Энергия көзін пайдалану тиімділігі
Өнім мен қуат көзіне энергия көзін пайдалану тиімділігі. Energy Star келісімі жарамды орындарда.
Экологиялық басқару жүйесі
Өндірушінің ISO 14001 немесе EMAS стандартына сәйкес куәлігі болуы қажет.
Қауіпті заттардың азайтылуы
Кадмий, сынап, қорғасын және алты валенттік хром заттектеріне шектеу, оның ішінде құрамында сынап жоқ өнімдерге, галогенді заттарға және қауіпті өрттен қорғағыш өнімдерге қатысты талаптар.
Қайта өңдеу мүмкіндігімен жасақтау
Жеңіл қайта өңдеу үшін пластмассаны кодтау. Пайдаланылатын әр түрлі пластмасса санының шегі.
Өнімді пайдалану мерзімі, өнімді қайтару
Ең азы бір жылдық өнім кепілдігі. Қосалқы бөліктеріне ең азы үш жылдық қол жетімділік. Өнімді қайтаруға болады.
Орам
Өнімді ораған кезде қауіпті заттарды қолдану шектеуі. Орам қайта өңдеуге арналып жасалған.
Эргономикалық, пайдаланушыға бағытталған дизайн
Дисплейі бар өнімдердегі визуалды эргономика. Пайдаланушыға ыңғайлы етіп реттеледі (дисплейлер, құлақаспаптар)
Акустикалық құрылымы – өткір дыбыстарға (құлақаспаптар) және желдеткіш шуына (проекторлар, компьютерлер) қарсы қорғаныш
Пернетақтаның эргономикалық дизайны (жазу кітапшалары)
Электр қауіпсіздігі, ең төмен электр магниттік сәулелену
Үшінші тарап сынағы
Сертификатталған барлық өнім үлгілері тәуелсіз, аккредиттелген зертханада сынақтан өткен.

Толық талаптар жиынтығын www.tcodevelopment.com сайтынан жүктеуге болады, сондай-ақ бұл жерден барлық TCO Certified ақпараттық технология өнімдерінің іздеуге болатын дерекқорларын таба аласыз.

TCO Certified иесі болып табылатын TCO Development ұйымы 20 жылдан бері сенімді ақпараттық технология саласындағы халықаралық жетекші болып табылады. Certified талаптарын ғалымдар, сарапшылар, пайдаланушылар және өндірушілер дайындайды. Бүкіл әлемдегі ұйымдар TCO Certified сертификатын ақпараттық технологиядағы мақсаттарға жетуге көмектесетін құрал ретінде пайдаланады. Біз кеңсе қызметкерлерімен таныстыратын коммерциялық емес TCO ұйымының меншігіміз. TCO Development штаб-пәтері Швецияның Стокгольм қаласында орналасқан, Солтүстік Америкада және Азияда аймақтық өкілдері бар.

Қосымша ақпарат алу үшін өтіңіз:
www.tcodevelopment.com

Өндірушінің қайта өңдеу және энергия жөніндегі ақпараты

NEC DISPLAY SOLUTIONS қоршаған ортаны қорғау саясатын қолдайды және қоршаған ортаға әсерді барынша азайту мақсатында материалдарды қайта өңдеуді компанияның негізгі басымдылықтарының бірі деп есептейді. Біз қоршаған ортаға зиянсыз өнімдерді шығарамыз және әрқашан ISO (Стандарттар жөніндегі халықаралық ұйым) және TCO (Швед кәсіподағы) сияқты ұйымдардың ең соңғы тәуелсіз стандарттарын анықтауға және орындауға көмектесуге тырысамыз.

Ескі NEC өнімін жою

Материалдарды қайта өңдеудің мақсаты материалдарды қайта пайдалану, жаңарту, қалпына келтіру немесе қайта өңдеу арқылы қоршаған ортаны қорғау болып табылады. Арнайы қайта өңдеу орындары қоршаған ортаға зиянды компоненттердің дұрыс өңделуін және қауіпсіз түрде жойылуын қамтамасыз етеді. Өнімдеріміздің жоғары деңгейде қайта өңделуін қамтамасыз ету үшін **NEC DISPLAY SOLUTIONS компаниясы әр түрлі қайта өңдеу процедураларын ұсынады** және өнімнің пайдалану мерзімі аяқталғаннан кейін оны қоршаған ортаға зиянсыз әдіспен жою туралы кеңестер береді.

Өнімді жою және қайта өңдеу ұйымдары туралы елге байланысты қажетті барлық арнайы ақпаратты келесі веб-сайттардан таба аласыз:

http://www.nec-display-solutions.com/greencompany/ (Еуропада),

http://www.nec-display.com (Жапонияда) немесе

http://www.necdisplay.com (АҚШ-та).

Энергияны үнемдеу

Бұл мониторда энергияны үнемдеуге арналған жақсартылған мүмкіндіктер бар. VESA дисплейдің энергияны жұмсауын басқару (DPMS) стандартына сәйкес сигнал мониторға жіберілгенде энергияны үнемдеу режимі іске қосылады. Монитор жалғыз энергияны үнемдеу режиміне өтеді.

Режим	Энергия шығыны	ЖАРЫҚ ДИОДЫНЫҢ түсі
Максималды пайдалану	52 Вт	Көк
Қалыпты жағдайда пайдалану (TCO сынағы)	23 Вт әдепкі параметр, USB/Дыбыс күту режимі	Көк
Энергияны үнемдеу режимі	0,3 Вт	Сары
Өшірулі режимі	0,25 Вт	Жанбайды

WEEE белгісі (Еуропалық директива 2012/19/EU)

Еуропалық Одақ ішінде

ЕО заңына сәйкес, әрбір мүше елде қабылданғандай, сол жақта көрсетілген белгісі бар электр және электрондық өнімдердің қалдықтары тұрмыстық қалыпты қалдықтардан бөлек жойылуы тиіс. Оған мониторлар мен электр жабдықтары кіреді, мысалы, сигнал кабельдері немесе қуат кабельдері. NEC дисплей өнімдерін жою қажет болса, жергілікті билік органдарының нұсқауларын орындаңыз немесе өнімді сатып алған дүкеннен сұраңыз немесе сіз бен NEC арасындағы келісімдерді (егер қолданылатын болса) орындаңыз.

Электр және электрондық өнімдердегі белгі тек ағымдағы Еуропалық Одаққа мүше елдерге қолданылады.

Еуропалық Одақтан тыс

Егер сіз пайдаланылған электр және электрондық өнімдерді Еуропалық Одақтан тыс жерде жойғыңыз келсе, жергілікті билік органдарына хабарласып, өнімдерді дұрыс әдіспен жойыңыз.

Қытайда жасалған
Веб-сайты: htt p://www.nec-display-solutions.com